250 Dove Court
Santa Paula, CA 93060 USA
Toll Free: (888) 262-3880
Tel: (805) 421-5114
quickjack.com

QuickJack™ Portable Car Jack

Setup and Operation Manual

Manual P/N 5900263 — Manual Revision B6 — Released September 2023

Models:

- 3500SLX
- 6000ELX
- 5000TL
- 5000TLX
- 7000TL
- 7000TLX

Original instructions in the English language.

A video of how to set up your **QuickJack is available online**.
Always check for the latest revision of the QuickJack Setup and Operation Manual at **quickjack.com**.

QuickJack is designed and engineered by BendPak Inc. in Southern California, USA. Made in China.

⚠ DANGER

Important Safety Instructions, Save These Instructions! **Read the *entire* contents** of this manual ***before*** installing, operating, servicing, or maintaining this lift. Failure to follow the instructions and safety precautions in this manual can result in severe injury or death. Make sure all other operators also read this manual. Keep the manual near the product for future reference. ***By proceeding with setup and operation, you agree you fully understand the contents of this manual and assume full responsibility for product use***.

Manual. QuickJack™ Portable Car Jack, *Setup and Operation Manual*, P/N 5900263, Manual Revision B6, Released September 2023.

Copyright. Copyright © 2023 by BendPak Inc. All rights reserved. You may make copies of this document if you agree that: you will give full attribution to BendPak Inc., you will not make changes to the content, you do not gain any rights to this content, and you will not use the copies for commercial purposes.

Trademarks. BendPak and the BendPak logo are registered trademarks of BendPak Inc. QuickJack and JackPak are trademarks of BendPak Inc. All other company, product, and service names are used for identification only. All trademarks and registered trademarks are the property of their respective owners.

Limitations. Every effort has been made to ensure complete and accurate instructions are included in this manual. However, product updates, revisions, and/or changes may have occurred since this manual was published. BendPak reserves the right to change any information in this manual without incurring any obligation for equipment previously or subsequently sold. BendPak is not responsible for typographical errors in this manual. The latest version of the manual for this product is **available on www.quickjack.com/support/downloads/** or by scanning the QR code.

SCAN FOR DIGITAL PDF

Warranty. The QuickJack warranty is more than a commitment to you: it is also a commitment to the value of your new product. For full warranty details and to register your new QuickJack product, contact your nearest QuickJack dealer or visit **quickjack.com/warranty**.

Safety. Your new product was designed and manufactured with safety in mind. Your safety also depends on proper training and thoughtful operation. Do not set up, operate, maintain, or repair the unit without reading and understanding this manual and the labels on the unit.

Owner Responsibility. In order to maintain your product properly and to ensure operator safety, it is the responsibility of the product owner to read and follow these instructions:

- Follow all setup, operation, and maintenance instructions.
- Make sure product setup conforms to all applicable local, state, and federal codes, rules, and regulations, such as state and federal OSHA regulations and electrical codes.
- Consult a qualified person or organization to address any special regional structural and/or seismic requirements specified by any other agencies and/or codes. The QuickJack must be installed on a flat surface which can support the load of the vehicle being lifted without subsidence or movement.
- Read and follow all safety instructions. Keep them readily available for operators.
- Make sure all operators are properly trained, know how to safely operate the unit, and are properly supervised.
- Do not operate the product until you are certain that all parts are in place and operating correctly.
- Carefully inspect the product on a regular basis and perform all maintenance as required.
- Service and maintain the unit only with approved replacement parts.
- Keep all instructions permanently with the product and make sure all labels are clean and visible.

Only use this product if it can be used safely!

Unit Information. Enter the Model Number, Serial Number, and the Date of Manufacture from the label on your unit. This information is required for part or warranty issues.

Model: _____

Serial: _____

Date of Manufacture: _____

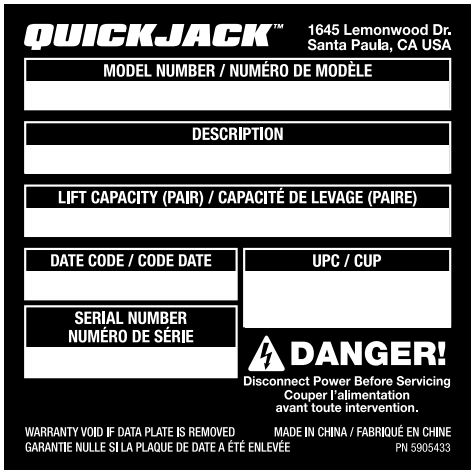

Table of Contents

Introduction 3
Shipping 5
Safety 5
Components 8
Accessories 10
Specifications 11
FAQ 13
Setup Checklist 14
Setup 15
Operation 36
Maintenance 48
Troubleshooting 51
Wiring Diagrams 55
Labels 56
Parts Sheets 59
Declaration of Conformity 67
Maintenance Log 69
ALI Store 71

Introduction

This manual covers all models of the QuickJack portable car jack, which makes Vehicle maintenance in your garage or at the track fast and easy. QuickJack models include:

- **3500SLX**: Raises Vehicles up to 3,500 lbs. / 1,588 kg on a short frame.
- **5000TL**: Raises Vehicles up to 5,000 lbs. / 2,267 kg on a standard frame.
- **7000TL**: Raises Vehicles up to 7,000 lbs. / 3,175 kg on a standard frame.
- **5000TLX**: Raises Vehicles up to 5,000 lbs. / 2,267 kg on an ***extended*** frame.
- **7000TLX**: Raises Vehicles up to 7,000 lbs. / 3,175 kg on an ***extended*** frame.
- **6000ELX**: Raises Vehicles up to 6,000 lbs. / 2,721 kg on a ***super long*** frame.

This manual is mandatory reading for all QuickJack users, including anyone who sets it up, operates it, maintains it, or repairs it. You can always find the latest version of the Manual on the **QuickJack Website**. Scan this QR Code for up-to-date information and videos on the QuickJack.

SCAN FOR VIDEO

⚠ **DANGER** Be careful when setting up, operating, maintaining, or repairing your unit; failure to do so could result in property damage, product damage, injury, or (in very rare cases) death. Make sure only authorized personnel operate the unit. An authorized technician must perform all repairs. Do not make modifications to the unit; this voids the warranty and increases the chances of injury or property damage. Make sure to read and follow the instructions on the labels on the unit.

Keep this manual on or near your QuickJack so that anyone who uses or services it can read it. For technical support, visit **quickjack.com/support** or email QuickJack Technical Support at **support@quickjack.com**. You can also request parts (be sure to have the serial and model numbers of your unit available).

Important! Please Read

Only raise your QuickJack Frames with a Vehicle on them!

The QuickJack is designed and engineered to be used with the weight of a Vehicle on it. You should only raise the QuickJack Frames with the weight of a Vehicle on them, *even the very first time you use them (with the exception of bleeding the Hydraulic Cylinders)*. There is simply no reason to raise your QuickJack Frames unless there is a Vehicle on them.

Why are we telling you to do it this way? Because your QuickJack Frames may occasionally become stuck up in the air if you raise them without the weight of a Vehicle. There is nothing wrong with them if this happens, and the issue can be quickly and easily fixed, it is just that they are designed and engineered to work with the weight of a Vehicle. ***Only raise your QuickJack Frames with a Vehicle on them***.

And since we have your attention...

Do *not* remove your Vehicle's tires then lower the QuickJack to the ground. The QuickJack requires space between the ground and your Vehicle to build up enough force to raise a Vehicle. It cannot raise a full load from a completely flat starting position.

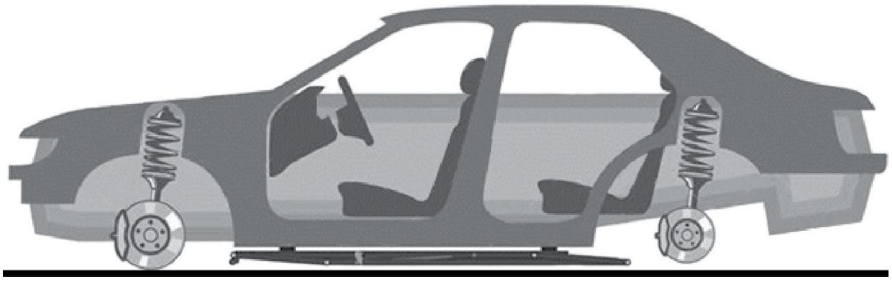

Do Not Do This!

This is not a problem in normal operation, as the Vehicles you want to raise are being held well above the ground by their tires. The problem generally happens when people lower the QuickJack to a completely flat position with the Vehicle's tires removed.

What do you do if either of these problems happens to you? Refer to **Troubleshooting**.

Shipping

Your QuickJack was carefully checked before shipping. Nevertheless, you should thoroughly inspect the shipment ***before*** you sign to acknowledge that you received it.

When you sign the bill of lading, it tells the carrier that the items on the invoice were received in good condition. *To protect yourself, do not sign the bill of lading until **after** you have inspected the shipment.* If any of the items listed on the bill of lading are missing or are damaged, do not accept the shipment until the carrier makes a notation on the bill of lading that lists the missing and/or damaged goods.

If you discover missing or damaged goods ***after*** you receive the shipment and have signed the bill of lading, notify the carrier at once and request the carrier to make an inspection. If the carrier will not make an inspection, prepare a signed statement to the effect that you have notified the carrier (on a specific date) and that the carrier has failed to comply with your request.

It is difficult to collect for loss or damage after you have given the carrier a signed bill of lading. If this happens to you, file a claim with the carrier promptly. Support your claim with copies of the bill of lading, freight bill, invoice, and photographs, if available. Our willingness to assist in helping you process your claim does not make us responsible for collection of claims or replacement of lost or damaged materials.

Safety

Refer to ANSI/ALI ALIS Standard (current edition) *Safety Requirements for Installation and Service of Automotive Lifts* for more information about safely installing your QuickJack.

Important ***Before*** proceeding any further, we suggest checking the **QuickJack Website** to ensure you have the latest version of the manual for your QuickJack.

⚠ **WARNING** **California Proposition 65**: This product can expose you to chemicals including styrene and vinyl chloride which are on the list of over 900 chemicals identified by the State of California to cause cancer, birth defects or reproductive harm. Always use this product in accordance with BendPak's instructions. For more information, visit **www.p65warnings.ca.gov**.

Important Safety Instructions

When using your QuickJack, basic safety precautions should always be followed, including:

1. Read all instructions.
2. Do not touch hot parts; you could be burned. Always use care with the equipment.
3. Do not operate equipment with a damaged cord or if the equipment has been dropped or damaged — until a qualified service person has examined it.
4. Do not let a cord hang over the edge of a table, bench, or counter or come in contact with hot manifolds or moving fan blades.
5. If an extension cord is necessary, a cord with a current rating equal to or greater than that of the equipment should be used. Cords rated for less current than the equipment may overheat. Care should be taken to arrange the cord so that it will not be tripped over or pulled.

6. Always unplug equipment from electrical outlet when not in use. Never use the cord to pull the plug from the outlet. Grasp plug and pull to disconnect.
7. Let equipment cool completely before putting it away. Loop cord loosely around equipment when storing.
8. To reduce the risk of fire, do not operate equipment in the vicinity of open containers of flammable liquids (gasoline).
9. Adequate ventilation should be provided when working on operating internal combustion engines.
10. Keep hair, loose clothing, fingers, and all parts of your body away from moving parts.
11. To reduce the risk of electric shock, do not use on wet surfaces or expose to rain.
12. Use only as described in this manual. Use only manufacturer's recommended attachments.
13. Always wear safety glasses. Everyday glasses only have impact resistant lenses, they are not safety glasses.
14. To reduce the risk of injury, close supervision is necessary when this product will be used around children.
15. To reduce the risk of injury, never overload the drawers or shelves. Refer to loading instructions.
16. To reduce the risk of electric shock or fire, never overload receptacles. Refer to markings for the proper load on receptacles.

Save these instructions!

QuickJack Safety Information

Please note the following:

- The product is a portable car jack. Use it only for its intended purpose.
- Read this manual thoroughly before installing, operating, servicing, or maintaining your QuickJack.
- The product should only be operated by authorized personnel.
- Do not make any modifications to the product.
- ***QuickJack is approved for indoor installation and use only***. Outdoor installation is prohibited. Your QuickJack is portable, however, so if you end up taking it outdoors, remember to protect it from the weather (for example, from falling dirt, rain, sleet, and snow).
- Never exceed the rated capacity of the jack.
- Make sure all operators read and understand this *Setup and Operation Manual*. Keep the manual near the device at all times.
- Do not use the product while tired or under the influence of drugs, alcohol, or medication.
- Make a visual inspection of the product before using it ***each time***. Check for damage or missing parts. Do not use the product if you find any of these issues. Instead, stop using it, then contact QuickJack at **quickjack.com/support** or **support@quickjack.com**.
- Make a ***thorough*** inspection of the product at least once a year. Replace any damaged or severely worn electrical cables, Hydraulic Hoses, decals, or warning labels. Do not use the product until damaged or worn items have been replaced.
- You ***must*** always wear OSHA-approved (publication 3151) personal protective equipment when installing, using, maintaining, or repairing the QuickJack: leather gloves, steel-toed work boots, eye protection, back belts, and hearing protection.
- Remove all jewelry while working with the product. Dangling jewelry can get caught in moving parts; metal jewelry can conduct electricity. Avoid wearing loose-fitting clothing.

- While handling a Hydraulic Cylinder or a Hydraulic Hose, also wear gloves. In rare cases, a needle-like stream of hydraulic fluid (even at low pressure) can penetrate fingers, hands, or arms; such a puncture can feel like a bite, electric shock, or a prick. While it may seem like a minor issue, any amount of Hydraulic Fluid injected into the human body is a serious issue. Anyone suffering such a puncture wound should be ***immediately*** taken to a hospital emergency room to determine the extent of the injury. Explain the circumstances of the injury to the attending physician, including what kind of Hydraulic Fluid was involved. Do not assume a puncture wound that could have been caused by Hydraulic Fluid is a minor issue; it could be life threatening.
- Floor surface must be dry, flat, and have a minimum compressive strength of 500 PSI. The Lift must not sink into the ground or crack the surface under the weight of the Vehicle.
- Avoid using an extension cord; they can overheat. If you must use an extension cord, make sure it is No. 14 AWG / 2.5mm^2 minimum.
- Exercise caution in locating the electrical cable and Hydraulic Hoses; do not drive over or step on.
- Clear the area if a Vehicle is in danger of falling off the jack.
- ***Make sure both Lock Bars are engaged before nearing an elevated Vehicle.***
- *As an added precaution, you must **always** use auxiliary safety stands under the Vehicle while elevated on both QuickJack Frames.*

Symbols

Following are the symbols used in this manual:

⚠ **DANGER**	Calls attention to an immediate hazard that ***will*** result in death or severe injury.
⚠ **WARNING**	Calls attention to a hazard or unsafe practice that ***could*** result in death or severe personal injury.
⚠ **CAUTION**	Calls attention to a hazard or unsafe practice that could result in minor personal injury, product, or property damage.
Tip	Calls attention to information that can help you use your QuickJack better.

Liability Information

BendPak assumes **no** liability for damages resulting from:

- Use of the equipment for purposes other than those described in this manual.
- Modifications to the equipment without prior, written permission from BendPak.
- Injury or death caused by modifying, disabling, overriding, or removing safety features.
- Damage to the equipment from external influences.
- Incorrect operation of the equipment.

Components

The following image shows the main components of a QuickJack.

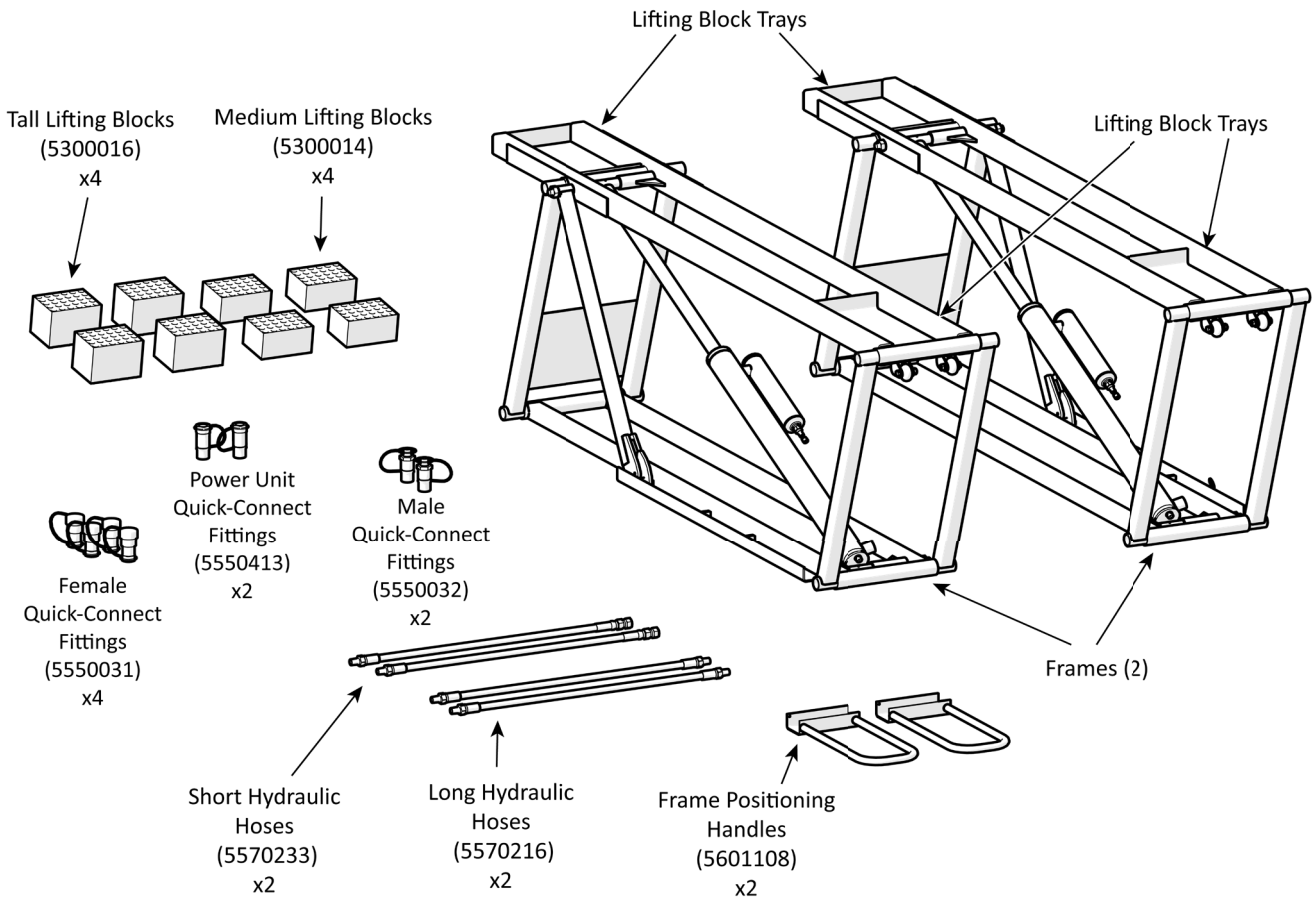

Not all components shown. Not drawn to scale.

QuickJack components include:

- **Two QuickJack Frames**. The Frames, working together, raise and lower Vehicles.

  The two Frames are ***not*** interchangeable. The Lock Bars, described below, must be on the **outside** when you orient the Frames.

- **Eight rubber Lift Blocks**. Four are medium height (2 inches) and four are tall (3 inches high). The Lift Blocks can be placed in different locations in the Receiver Trays, allowing you to contact the factory-recommended Lifting Points on a wide variety of Vehicles. *Always use Lift Blocks; do not raise a Vehicle on just the QuickJack Frames.*

  Note: You can stack one medium and one tall block together, but not more than that.

  If you have a Vehicle with a unibody/pinch-weld frame, QuickJack recommends ordering optional Pinch-Weld Blocks, **available on the QuickJack website**. If you have an SUV or truck, there is an SUV and Light Truck Adapter available for these Vehicles, also on the QuickJack website.

  If you are going to be raising Vehicles with very low ground clearance, low-profile Lift Blocks are available as **Accessories**.

- **One Power Unit** (includes Pendant Control). *Not shown*. Provides power to the QuickJack Frames. There are three Power Units available: 110 VAC, 220/240 VAC, CE-approved 220 VAC. CE/UKCA approved Power Units part numbers 5585360 / 5585760 / 5585739.
- **Parts Bag**. Holds the components used during setup; includes the Hydraulic Fittings.
- **Two Power Unit Quick-Connect Fittings**. One end connects to the Long Hydraulic Hose, while the other end connects to a Hydraulic Port on the Power Unit.
- **Two Male Quick-Connect Fittings**. One end connects to the Short Hydraulic Hose, and the other end connects to the Long Hydraulic Hose.
- **Four Female Quick-Connect Fittings**. One goes on each end of the Long Hydraulic Hose. Two per each Long Hydraulic Hose.
- **Two Short Hydraulic Hoses**. Connect one end to the Hydraulic Cylinder on each Frame and on the other end to one of the Long Hydraulic Hoses. Note that the Short Hydraulic Hoses ***must*** be routed **under** the bottom of the Frame, *never over the Frame*.
- **Two Long Hydraulic Hoses**. Connect one end to the Power Unit and on the other end to one of the Short Hydraulic Hoses.

Tip To move your QuickJack components: disconnect the Long Hydraulic Hoses either at the Power Unit or at the Short Hydraulic Hoses. This is easier than trying to move the QuickJack with all components connected.

- **Two Frame Positioning Handles**. Used to easily move the QuickJack Frames, usually to position the Frames under the Vehicle's factory-recommended Lifting Points.
- **Lock Bars**. The two Lock Bars, one on each QuickJack Frame, hold the Frames in position when they are raised.

  Only leave the QuickJack either fully lowered or engaged on a Locking Position.
- **Hydraulic Cylinder and Auxiliary Pneumatic Spring**. Each QuickJack Frame has one Hydraulic Cylinder and one Pneumatic Spring. The Hydraulic Cylinder receives Hydraulic Fluid from the Power Unit, which is used to move the Frames up and down. The Pneumatic Spring acts like a spring to assist in lowering the Frames.
- **Wheels**. The two Wheels on the non-sticker end of each QuickJack Frame allow you to easily move the Frame to a different location. Note that the Wheels and the weight of the Frame can leave marks on some floors, so be careful using them.
- **Handles**. On the sticker end of each QuickJack Frame is an opening that can be used as a Handle when you are moving the Frame. To pick up a Frame by its Handle, with one hand raise the Frame just off the ground under the large yellow sticker, then put the other hand in the Handle and continue to raise the Frame.

⚠ DANGER Pinch and crush hazard! Keep clear of the QuickJack mechanism as it lowers. Be careful not to pinch or crush your fingers when lowering the Frame to the ground.

Accessories

Note that the following accessories are ***not*** ALI-certified.

Crossbeam Adapter

The Crossbeam Adapter lets you contact the Lifting Points with uneven Frames/Lifting Points.

The Crossbeam Adapter components include: one Crossbeam, two Crossbeam Lift Pads, two Crossbeam Bases, and two Round Lift Pads and Base Adapters. Visit the **Accessories page of the QuickJack website** for more information.

SUV and Light Truck Adapter Kit

The optional SUV and Light Truck Adapter Kit increases the service capability of your QuickJack by providing stackable Lift Blocks that mount inside the Receiver Trays; for 5000TL/TLX and 7000TL/TLX models.

The Adapter Kit includes: four low-profile, round Contact Pads, four Bases that accommodate the Contact Pads with Extenders, and four 3-inch Extenders. Visit the **Accessories page of the QuickJack website** for more information.

Frame Extension Kit

The Frame Extension Kit is a pair of QuickJack frame extenders that increase the lift-point spread for **5000TL** and **7000TL** models by 6 inches, for a total lift point spread of 66 inches. They fit snugly into your QuickJack with no setup required and can be easily taken off and put back on. Visit the **Accessories page of the QuickJack website** for more information.

Motorcycle Lift Adapter Kit

The Motorcycle Lift Adapter Kit lets you add a platform on top of your QuickJack Frames, converting it into a motorcycle lift. This product is not CE certified.

The Adapter Kit includes: a tread plate, heavy-duty tie-down rings, a support axle, a large clamp with treaded-rubber padding, and an easy-to-use crank for wheel security. Visit the **Accessories page of the QuickJack website** for more information.

Ranger RML-1100 Motorcycle Jack

The Ranger RML-1100 Motorcycle Jack is ideal for servicing motorcycles and ATVs up to 1,100 lbs. / 499 kg. It is the perfect accessory for the QuickJack Motorcycle Lift Adapter Kit. This product is not CE certified. Visit the **Accessories page of the QuickJack website** for more information.

JackPak

The portable JackPak lets you add air to the Pneumatic Springs on each QuickJack Frame. It also includes additional features for roadside assistance and emergencies. Refer to **jackpak.com** for more information.

Specifications

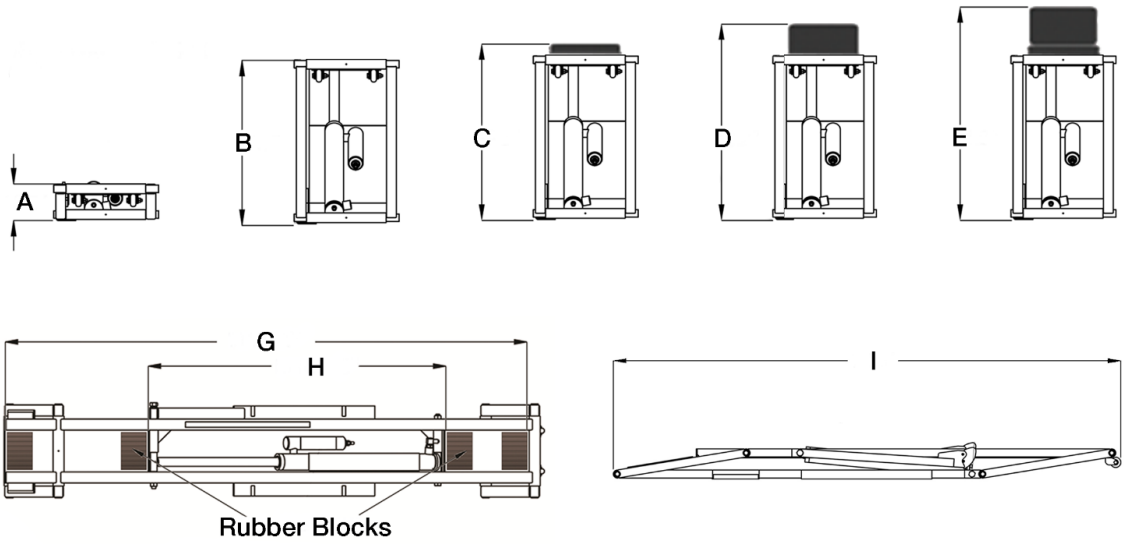

Specifications are subject to change without notice.

Model	**3500SLX**	**5000TL**	**7000TL**
Lifting capacity	3,500 lbs. / 1,588 kg	5,000 lbs. / 2,268 kg	7,000 lbs. / 3,175 kg
A Lowered height (frame only)	3" / 76 mm	3" / 76 mm	3.5" / 89 mm
B Height, frame only *	16" / 404 mm	20.25" / 512 mm	20.75" / 527 mm
C Height, small blocks	17" / 431 mm	20.5" / 520 mm	21" / 533 mm
D Height, tall blocks	18" / 457 mm	21.5" / 546 mm	21.75" / 552 mm
E Height, stacked blocks	21" / 533 mm	24" / 610 mm	24.5" / 622 mm
F Frame width	10.5" / 267 mm	11" / 279 mm	12.5" / 318 mm
G Max lifting point spread	50.5" / 1,283 mm	60" / 1,524 mm	60" / 1,524 mm
H Min lifting point spread	27" / 686 mm	37" / 940 mm	37" / 940 mm
I Frame length	62.5" / 1,588 mm	70" / 1,778 mm	70.75" / 1,797mm
Individual frame weight	60 lbs. / 27 kg	78 lbs. / 35 kg	98 lbs. / 45 kg
Power unit weight (no fluid)	50 lbs. / 23 kg	50 lbs. / 23 kg	50 lbs. / 23 kg
Power Unit PRV setting	2,400 psi	2,400 psi	2,400 psi
Maximum Operating Pressure	2,100 psi	2,100 psi	2,100 psi
Sound (when raising/lowering)	<70 dBA	<70 dBA	<70 dBA
Maximum allowed wind speed	<60 mph / <96.5 kph	<60 mph / <96.5 kph	<60 mph / <96.5 kph
Operating Temperature Range	+32°F to +104°F (0°C to +40°C)		

For power requirements see **Connect the Power Unit to a Power Source**.

***** For reference purposes only; ***do not*** raise a Vehicle without Lift Blocks.

Height values may be .25 in / 7 mm different if measurement done with mechanism at full rise or on top lock. Measurements may be up to 3 percent different based on amount of weight on lift, weight distribution, and manufacturing tolerances.

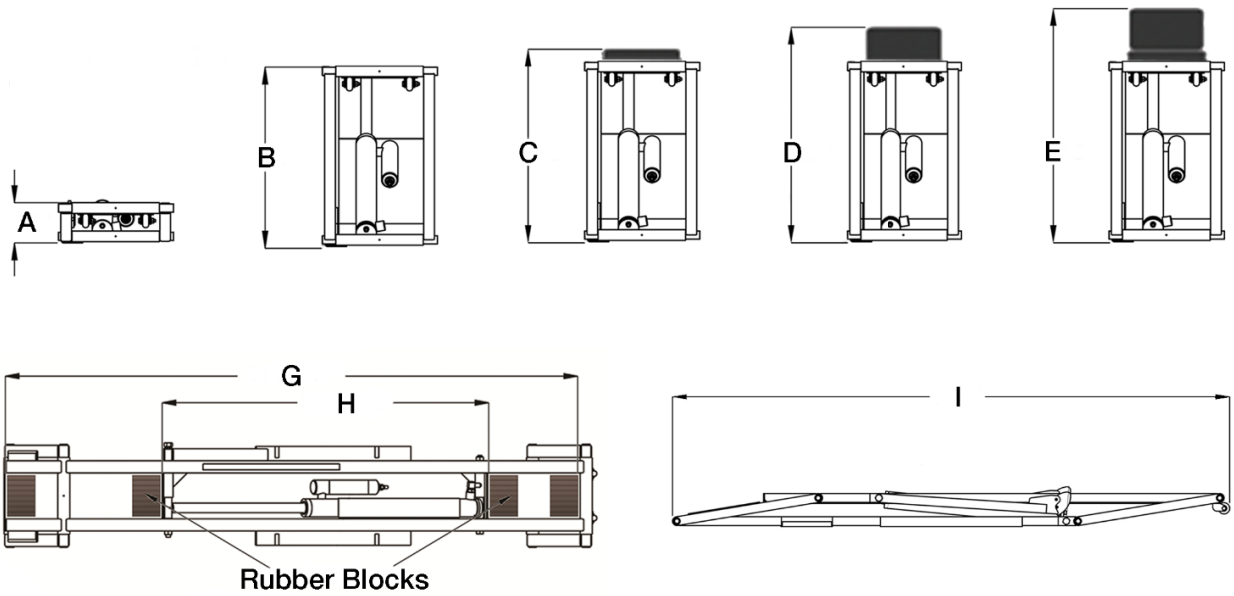

Specifications are subject to change without notice.

Model	**6000ELX**	**5000TLX**	**7000TLX**
Lifting capacity per pair	6,000 lbs. / 2,722 kg	5,000 lbs. / 2,268 kg	7,000 lbs. / 3,175 kg
A Lowered height (frame only)	3.5" / 89 mm	3" / 76 mm	3.5" / 89 mm
B Height, frame only *	20.75" / 527 mm	20.25" / 512 mm	20.75" / 527 mm
C Height, small blocks	21" / 533 mm	20.5" / 520 mm	21" / 533 mm
D Height, tall blocks	21.75" / 552 mm	21.5" / 546 mm	21.75" / 552 mm
E Height, stacked blocks	24.5" / 622 mm	24" / 610 mm	24.5" / 622 mm
F Frame width	12.5" / 318 mm	11" / 279 mm	12.5" / 318 mm
G Max lifting point spread	76" / 1,930 mm	66" / 1,676 mm	66" / 1,676 mm
H Min Lifting point spread	53" / 1,346 mm	43" / 1,092 mm	43" / 1,092 mm
I Frame length	86.75" / 2,203 mm	76" / 1,930 mm	76" / 1,930 mm
Individual frame weight	112 lbs. / 51 kg	81.5 lbs. / 37 kg	103 lbs. / 47 kg
Power unit weight (no fluid)	50 lbs. / 23 kg	50 lbs. / 23 kg	50 lbs. / 23 kg
Power Unit PRV setting	2,400 psi	2,400 psi	2,400 psi
Maximum Operating Pressure	2,100 psi	2,100 psi	2,100 psi
Sound (when raising/lowering)	<70 dBA	<70 dBA	<70 dBA
Maximum allowed wind speed	<60 mph / <96.5 kph	<60 mph / <96.5 kph	<60 mph / <96.5 kph
Operating Temperature Range	+32°F to +104°F (0°C to +40°C)		

For power requirements see **Connect the Power Unit to a Power Source**.

***** For reference purposes only; ***do not*** raise a Vehicle without Lift Blocks.

Height values may be .25 in / 7 mm different if measurement done with mechanism at full rise or on top lock. Measurements may be up to 3 percent different based on amount of weight on lift, weight distribution, and manufacturing tolerances.

Frequently Asked Questions

Question: What kinds of Vehicles can I raise using my QuickJack?

Answer: A wide variety. The two main criteria are: is the curb weight of the Vehicle under the weight capacity of your QuickJack and do the QuickJack's Lift Blocks contact the Vehicle's factory-recommended Lifting Points? If the answers are yes, and for most Vehicles the answers are yes, then you can raise the Vehicle.

Q: What if I want to raise a Vehicle that is slightly over the weight capacity of my QuickJack?

A: This is ***not*** an intended use of the product. We strongly recommend against trying to raise a Vehicle that is heavier than the rated capacity of your QuickJack.

Q: Do the QuickJack Frames have a "left" and "right" orientation?

A: Yes. Put your QuickJack Frames next to each other with both Lock Bars on the outside and the *end with the QuickJack Sticker away from you.*

Q: Can I use my QuickJack outdoors?

A: No. The QuickJack is approved for indoor installation and use only. ***Outdoor installation is prohibited***. Your QuickJack is portable, however, so if you end up taking it outdoors, remember to protect it from the weather (for example, from falling dirt, rain, sleet, and snow).

Q: Can I drive on the QuickJack Frames?

A: A Vehicle can be ***above*** your QuickJack Frames (this is normal operation, in fact), but ***do not*** drive a Vehicle ***on*** the QuickJack Frames or the Hydraulic Hoses; this damages them.

Q: What happens if I raise a Vehicle on my QuickJack but ***do not*** leave it in a locked position?

A: First, do not do this; it is a safety hazard. Second, because the QuickJack is not in a locked position, the weight of the Vehicle will eventually lower it to the ground. Always follow this rule: **if you raise a Vehicle, engage it on a locking position or lower it back to the ground.**

Q: How long can I leave a Vehicle raised on my QuickJack?

A: As long as you want, ***if it is engaged on a locking position***. Once your QuickJack is engaged on a locking position, gravity holds it in place; a loss of power or leaking Hydraulic Fluid would **not** cause the QuickJack to lower.

Q: Anything else I should know about my QuickJack?

A: Two things. First, ***do not raise your QuickJack Frames to full height with no Vehicle on it***. QuickJack Frames are built to hold the weight of a Vehicle; they may get stuck at full rise if there is no weight on them. *Always raise your QuickJack Frames with a Vehicle on them*. Second, do not try to raise a Vehicle from a no net rise position (meaning if you lower the QuickJack Frames to the ground while the Vehicle's tires are removed). QuickJack needs some space to build up enough mechanical force to raise a Vehicle.

Setup Checklist

Following are the steps needed to install a QuickJack. Perform them in the order shown.

- ☐ 1. Review the Setup Safety Rules.
- ☐ 2. Make sure you have the necessary Tools.
- ☐ 3. Unpack the Components that came with the QuickJack. Verify all components are present.
- ☐ 4. Read the About Thread Sealants section.
- ☐ 5. Assemble the Short Hydraulic Hoses.
- ☐ 6. Assemble the Long Hydraulic Hoses.
- ☐ 7. ***STOP! Allow 24-Hours for the thread sealant to cure before applying pressure to the Hydraulic System.***
- ☐ 8. Install the ORB Hydraulic Fitting on the Hydraulic Cylinders and Attach the Short Hose.
- ☐ 9. Select a Setup Site.
- ☐ 10. Verify there are adequate Clearances on all sides, above the vehicle and access to electrical power.
- ☐ 11. Locate the Auxiliary Pneumatic Springs and the Hydraulic Cylinders.
- ☐ 12. Pressurize the Pneumatic Springs (50 psi / 3.4 bar max.)
- ☐ 13. Install the Hydraulic Fittings on the Power Unit.
- ☐ 14. Find a location for the Power Unit that allows an unobstructed view of both frames while lifting.
- ☐ 15. Fill the Hydraulic Fluid Reservoir.
- ☐ 16. Check the Breather Valve.
- ☐ 17. Lubricate Quick-Connect Fittings.
- ☐ 18. Connect the Long Hydraulic Hoses between the Power Unit and the Short Hoses on each Cylinder.
- ☐ 19. Connect the Power Unit to a Power Source.
- ☐ 20. Bleed the Hydraulic Cylinders.
- ☐ 21. Review the Final Checklist.
- ☐ 22. Test the QuickJack.
- ☐ 23. Leave the Manual for the owner/operator.

Setup

This section describes how to set up your QuickJack.

⚠ **WARNING** ***Use only the factory-supplied parts that came with your QuickJack***. If you use any attachments, accessories, or configuration modifying components that are located in the load path and/or affect operation of the Lift, affect the Lift's electrical listing, or affect the intended Vehicle accommodation, and if they are not certified for use with this Lift, then you void the warranty of your QuickJack as well as compromising the safety of everyone who sets up or uses the Lift. If you are missing parts, visit **quickjack.com/support** or contact QuickJack Technical Support at **support@quickjack.com**, or call **(888) 262-3880** or **(805) 933-9970**.

Your QuickJack is supplied with setup instructions that meet the criteria set by the latest version of the American National Standard "Automotive Lifts – Safety Requirements for Construction, Testing, and Validation" ANSI/ALI ALCTV.

Setup 1 Checklist

Setup Safety Rules

When setting up a QuickJack, your safety depends on proper training and thoughtful operation.

⚠ **WARNING** Always use proper tools, such as a forklift or shop crane, to move heavy components. Do not install this equipment without reading and understanding this manual and the labels on the unit.

BendPak recommends referring to the ANSI/ALI ALIS Standard (Current Version) *Safety Requirements for Installation and Service* for more information about safely setting up, using, and servicing your QuickJack.

Always pay attention during setup. Use appropriate tools and equipment. Stay clear of moving parts. Keep hands and fingers away from pinch points.

⚠ **WARNING** You must always wear protective equipment during setup: leather gloves, steel-toed work boots, eye protection, back belts, and hearing protection.

Setup 2 Checklist

Tools

You need the following tools to set up your QuickJack:

- Metric and SAE hex key set
- Metric and SAE socket and ratchet sets
- Metric and SAE Combination wrench set
- 8 or 10-inch Adjustable wrench
- Screwdriver set

Tip Keep a rag handy during setup to clean Hydraulic Fluid spills or leaks.

At some point during setup, you will need to provide some air pressure (up to 50 psi, for the Pneumatic Springs) and 2.1 quarts / 2 liters of Hydraulic Fluid.

Setup 3 Checklist

Unpacking

Open the boxes and arrange the QuickJack components where you will be setting them up.

The components needed to set up a QuickJack:

- **Box 1**. Includes the Left Frame.
- **Box 2**. Includes the Right Frame.
- **Box 3**. Includes the Power Unit (operating voltage chosen at time of purchase), Parts Bag, Hydraulic Hoses, 4 Medium Lifting Blocks, and 4 Tall Lifting Blocks.

⚠ **WARNING** Your two QuickJack Frames are similar, but they are ***not*** interchangeable. Always line up the Frames parallel to each other as much as the Lifting Points will allow, with the ***Lock Bars on the outside***, as shown below.

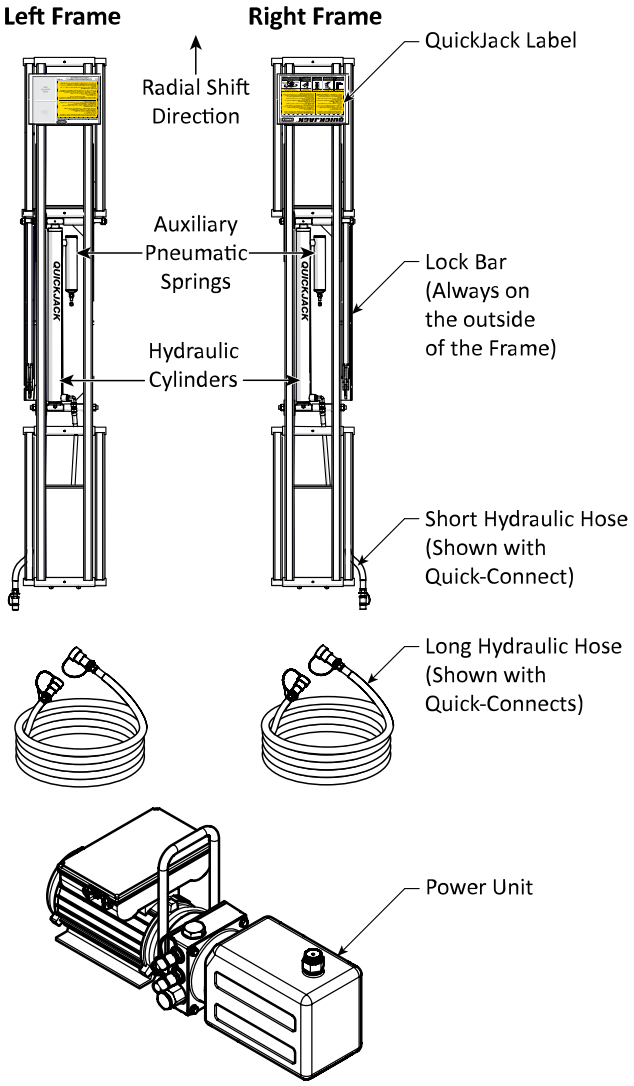

⚠ **CAUTION** Be sure to route the Short Hydraulic Hoses ***under*** the QuickJack Frames. If they are routed over the QuickJack Frames, the QuickJack will not work correctly, and the Hoses could be damaged.

Setup 4 Checklist

About Thread Sealants

Your QuickJack comes with a bottle of Liquid Thread Sealant. Thread Sealant lubricates and fills the gaps between the Fitting threads and leaves no residue that could contaminate the Hydraulic Fluid.

When Hydraulic Fittings are assembled and tightened properly, there should be no Hydraulic Fluid leaks during equipment operation and no internal fluid contamination to disrupt the performance of your QuickJack.

The same goes for Thread Seal Tape (like Teflon® Tape) or Liquid TPFE (Thread Sealer). Both are approved Thread Sealants for QuickJack, and if used correctly, there should be no evidence of Hydraulic Fluid leaks during equipment operation or Hydraulic Fluid contamination that could cause equipment malfunction.

To apply Liquid Thread Sealant:

1. The ambient temperature when applying thread sealant should be between +46°F and +83°F / +8°C and +28°C.
2. Verify the Fittings and connectors you are going to use are clean and dry.

   If you are adding Thread Sealant to a Fitting or connector that has already been used with a different sealant, use a wire brush to thoroughly remove the old sealant before adding more.
3. Apply a small amount of Thread Sealant to the first four threads (skipping the first thread) of the Fitting.

   ⚠ **WARNING** Make sure to wear the proper protective equipment when handling Thread Sealant.

   You only need a small amount because the sealant spreads to the other threads as it is tightened into place. If you apply too much, the excess liquid will be pushed out when the Fitting is tightened; use a rag to wipe the excess.
4. Hand tighten the Fitting into the connector, then fully secure by making 2-3 full turns with the appropriately sized wrench.
5. Allow a minimum of **24 hours** curing time, before pressurizing the system.

Liquid Thread Sealant or Thread Seal Tape?

We have found that much QuickJack criticism or warranty-related claims were caused by Hydraulic Fluid contamination, with evidence of Thread Seal Tape particles inside the Power Unit components and the Reservoir.

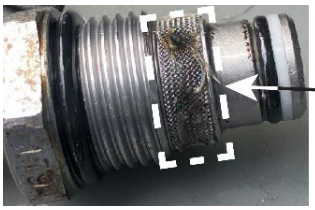

Thread Seal Tape stuck to Power Unit components

To prevent this contamination, QuickJack is supplying a Liquid Thread Sealant in lieu of Thread Seal Tape. If you want to use Thread Seal Tape over Liquid Thread Sealant, by all means, use what you are most familiar with. However, you ***must*** carefully read and use the following instructions.

Important Notes:

- Thread Seal Tape ***must*** wrap **Clockwise** around the threads for it to work properly. Some customers incorrectly wrap it backward, resulting in the Tape *unwinding* as the Fitting is being tightened.
- Use only 2-3 turns of Thread Seal Tape. ***Never allow Thread Seal Tape to overlap the end of the NPT Fitting threads***; the overlapping Tape will separate during tightening and

enter the Hydraulic System and contaminate the Power Unit components and the Reservoir, resulting in equipment malfunction.

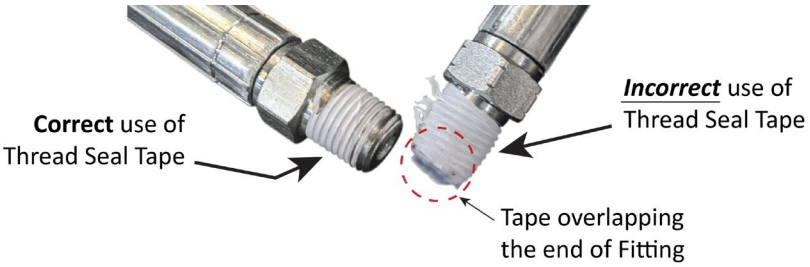

- As a rule, Fittings with tapered threads should ***not*** be assembled to a specific torque, as the amount of torque varies with thread quality, Port and Fitting materials, sealant used, and other factors.
- When installing the QuickJack Hose Fittings, hand-tighten the Fittings together, then 2-3 turns after using a Wrench. Once done, ***make sure to check all Hydraulic Hoses and Fitting connections* before *raising a Vehicle***.

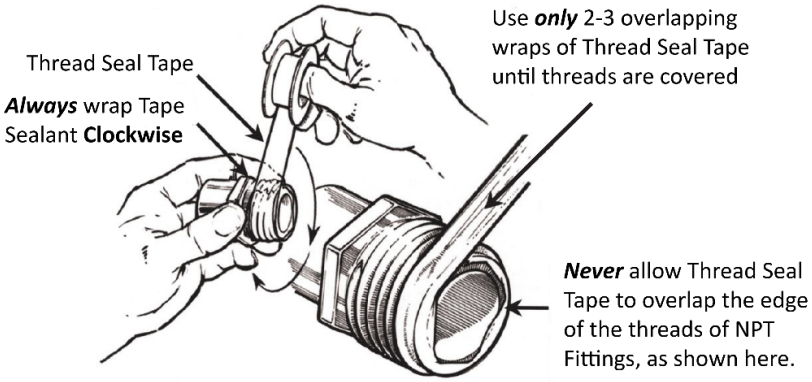

Setup 5 Checklist

Assemble the Short Hydraulic Hoses

To assemble the Short Hydraulic Hoses, you will need from Box 3:

- **Two Short Hydraulic Hoses** (5570233).
- **Two Male Quick-Connect Fittings** (5550032).

The following graphic shows the connections to make to the Short Hydraulic Hoses.

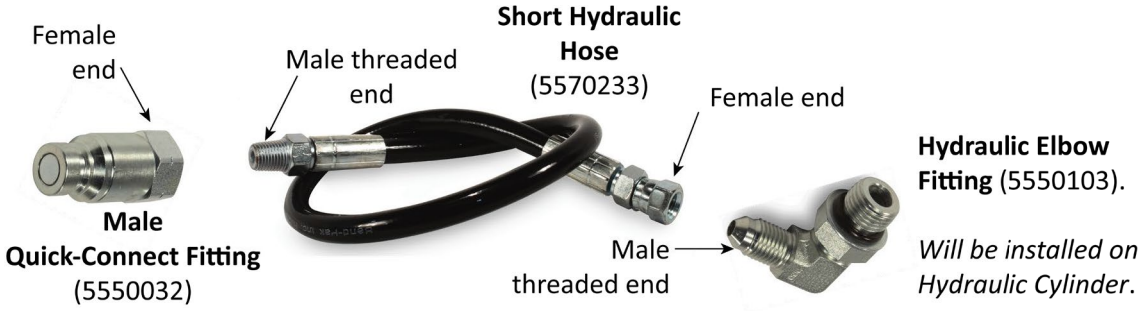

To set up and connect the Short Hydraulic Hoses:

1. Locate both Short Hydraulic Hoses and remove their protective caps.

2. Prepare the threaded fitting on the male NPT end of each Short Hydraulic Hose with Thread Sealant.
3. Attach a Male Quick-Connect Fitting to the male threaded end of the Short Hydraulic Hose; make 2-3 full turns using a wrench to securely tighten in place.

⚠ **CAUTION** ***Allow 24-hours for the thread sealant to cure before applying pressure to hydraulic components***.

Setup 6 Checklist

Assemble the Long Hydraulic Hoses

To assemble the Long Hydraulic Hoses, you will need from Box 3:

- **Two Long Hydraulic Hoses** (5570216).
- **Four Female Quick-Connect Fittings** (5550031).

The following graphic shows the connections to make to the Long Hydraulic Hoses.

To assemble the Long Hydraulic Hoses:

1. Locate both Long Hydraulic Hoses and remove their protective caps.
2. Prepare the Threaded ends with the supplied Thread Sealant.
3. Connect the Female Quick-Connect Fittings to the male threaded connectors on both ends of both Long Hydraulic Hoses.

   To tighten, use one wrench to hold the Male connector in place and a second wrench on the Female Quick-Connect Fitting to tighten it; make 2-3 full turns using a wrench to securely tighten in place.

Setup 7 Checklist

⚠ **CAUTION** ***Before proceeding, allow 24-hours for the thread sealant to cure before applying pressure to hydraulic components***.

Setup 8 Checklist

Installing the ORB Elbow Fittings & Attaching the Short Hoses

You need to install one Hydraulic ORB Elbow Fitting (5550103) on each Hydraulic Cylinder.

Tip O-ring Boss (ORB) fittings benefit from 1-2 drops of hydraulic fluid applied to the O-ring prior to installing the fitting in the Hydraulic Cylinder. The fluid serves to lubricate the O-ring and helps prevent damage while tightening the fitting.

Tip Raising the QuickJack Frame and putting a Lift Block under it or manually raising the Platform to a locking position can provide a little bit of extra room, making it easier to secure the Hydraulic Elbow Fitting.

To install the Hydraulic Elbow Fittings:

1. Remove the shipping plug from the Hydraulic Cylinder Port using a 6 mm Hex Key.
2. Remove the ORB Hydraulic Elbow Fitting from the Parts Bag and apply a few drops of hydraulic oil to the O-ring, then attach the ORB end into the Hydraulic Cylinder Port.

   Important: Do ***not*** use Thread Sealant on either end of the Hydraulic Elbow Fitting.

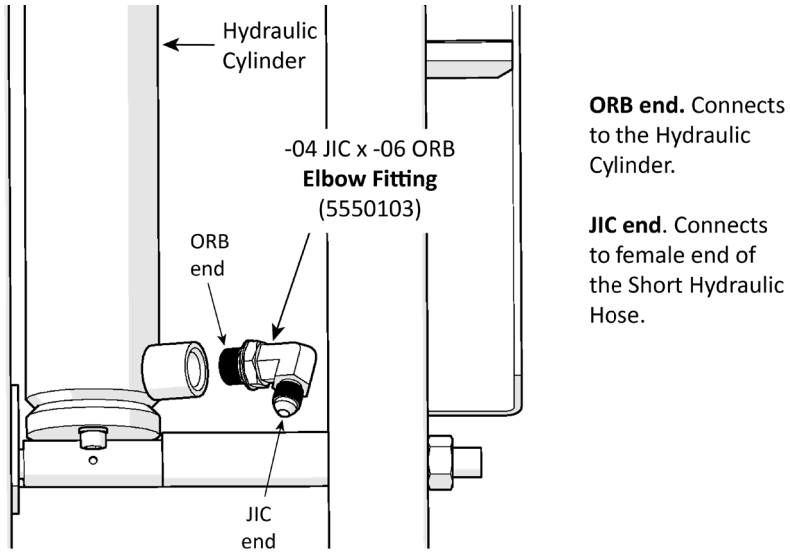

   The figure above details the hydraulic connections to make to the bottom of the Hydraulic Cylinder. Not all components are shown.

3. Position the threaded fitting end as shown above; accessible but not pointed up.

   You want the threaded fitting end accessible but ***not*** pointed **up**, as the Short Hydraulic Hose would then angle up and could impact the underside of a Vehicle.

4. Turn the Nut until fully snug. **The ORB end can be hand-tightened in place**, then use a wrench for an additional half turn to ensure it is snug. ***Do not use Thread Sealant on the ORB fitting threads.***
5. Perform the same process for the Hydraulic Cylinder on the other QuickJack Frame.

6. Connect the other end of the Short Hydraulic Hose to the male connector on the Hydraulic Elbow Fitting on the Hydraulic Cylinder. Align the hose connector and tighten the nut on to the hose fitting until it is hand tight. Use a wrench to secure in place, usually less than one revolution. Over-tightening can damage the hose fitting.

7. Route both Short Hydraulic Hoses ***under*** the Frame ends; ***keep them clear of pinch points!***

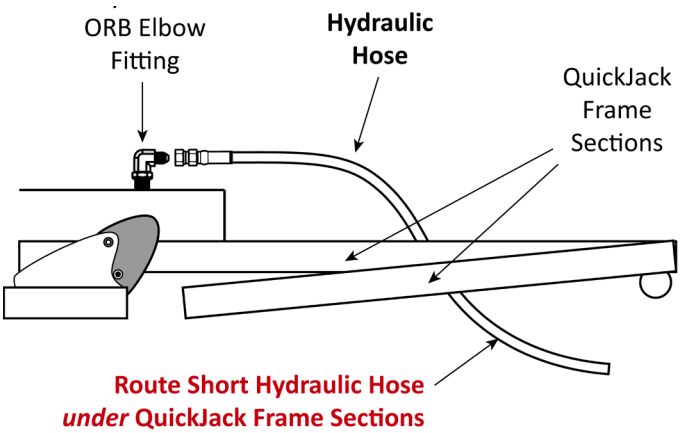

⚠ **CAUTION** If you mistakenly route a Short Hydraulic Hose *over* the QuickJack Frame, the QuickJack will not work correctly, and you could damage the hose and/or cause the Vehicle on the QuickJack to become unstable.

Setup 9 Checklist

Select a Setup Site

While the thread sealant is curing, select and prepare the setup site for your QuickJack. Keep the following in mind when selecting a site for your QuickJack:

- **Enough space**. Make sure there is adequate space for the QuickJack and the Vehicles you will be raising. Refer to the clearances figure on the next page.
- **Radial Shift**. When you raise your QuickJack with a Vehicle on it, the geometry of the Frames moves the Vehicle up at a slight angle, towards the label end of the QuickJack; refer to the figure in **Unpacking** and the Clearances figure. Radial shift is always toward the label end of the QuickJack, no matter which way the Vehicle is facing.

  Radial shift can be anywhere from 11 to 15 inches, depending on QuickJack model. ***Make sure to account for radial shift when choosing where to set up and use your QuickJack***.

- **No overhead obstructions**. Make sure your site is free of overhead obstructions such as heaters, building supports, electrical lines, low-hanging lights, and so on. We recommend leaving at least three feet open space above the top of the Vehicle when raised on the QuickJack.
- **Level floor**. Inspect the floor and check for defective concrete or asphalt. Make sure the floor is dry, level, and has a minimum compressive strength of 500 psi (3.5N/mm^2). The Lift must not sink into the ground or crack the surface under the weight of the Vehicle. ***Do not use the QuickJack on slippery or icy surfaces***.

⚠ **WARNING** Do not set up or use a QuickJack on a surface with a slope greater than 3°, as this could lead to personal injury or death if a raised Vehicle were to fall off the QuickJack. The greater the slope, the more likely the Vehicle will become unbalanced and fall off the QuickJack, which could damage the Vehicle and injure anyone in the area.

- **Power in the right place**. You will need to have a power source for your Power Unit. If you are using 110 or 208 - 240 VAC power, the Power Unit must be close enough to the power source for the cord to reach. Refer to the manufacturer's data tag on the QuickJack to confirm the Power Unit's Voltage/Current requirements on your specific unit before connecting to electrical power. Refer to **Connect the Power Unit to a Power Source** for more information.

Setup 10 Checklist

Clearances

For safety purposes, maintaining clearances around and above the Frames is ***required***.

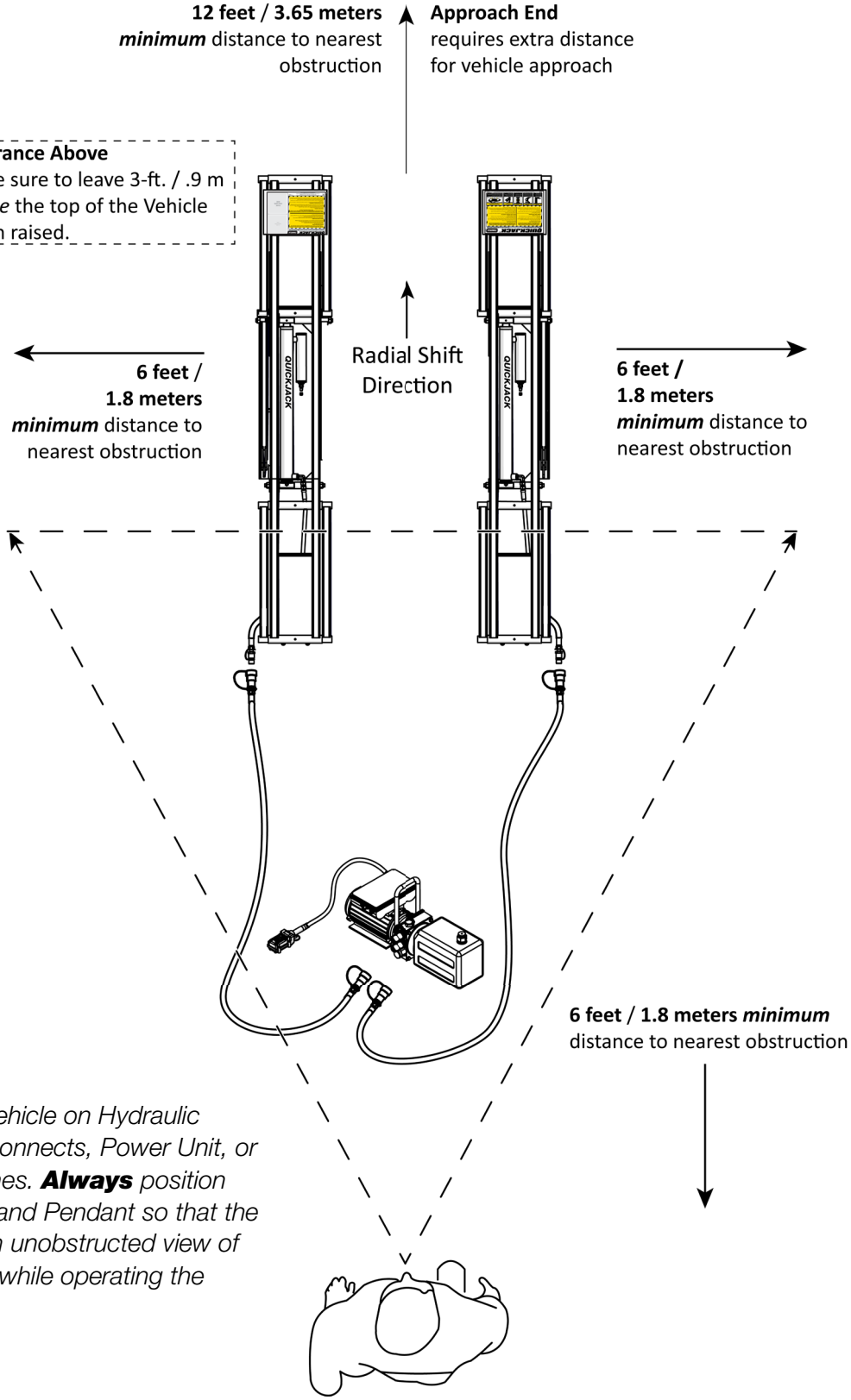

Do not *drive Vehicle on Hydraulic Hoses, Quick-Connects, Power Unit, or QuickJack Frames.* ***Always*** *position the Power Unit and Pendant so that the Operator has an unobstructed view of* ***both Frames*** *while operating the QuickJack.*

Setup 11 Checklist

Locating the Auxiliary Pneumatic Springs and Hydraulic Cylinders

Each QuickJack Frame has one Auxiliary Pneumatic Spring and one Hydraulic Cylinder.

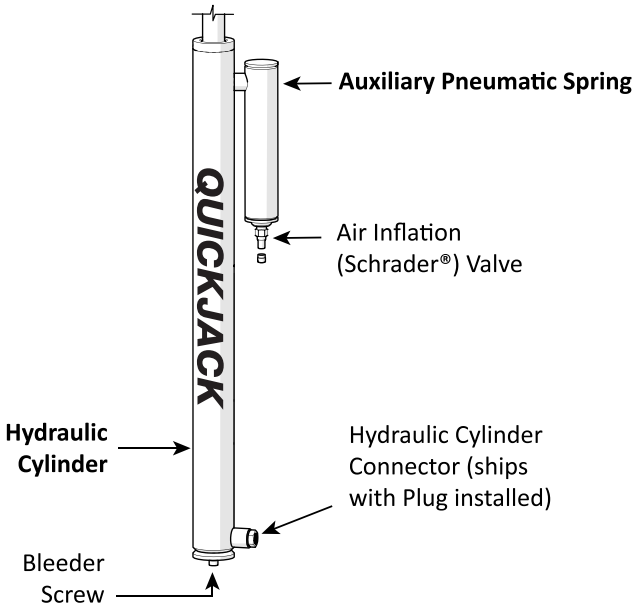

The components of the Pneumatic Spring and Hydraulic Cylinders are:

- **Air Inflation Valve**. Used to add air pressure to the Pneumatic Spring. Comes with the appropriate valve (Schrader® valve) installed.
- **Hydraulic Cylinder Connector**. Hydraulic Elbow Fitting attaches here. Use a 6 mm hex key to remove the shipping plug before installing the Hydraulic Elbow Fitting.

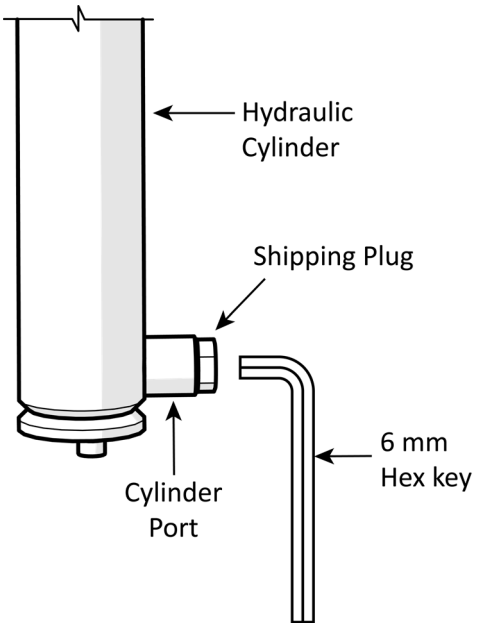

- **Bleeder Screw**. Used to “bleed” the air from the Hydraulic System, if necessary. Refer to **Troubleshooting** for more information.

Setup 12 Checklist

Pressurize the Auxiliary Pneumatic Spring

The Auxiliary Pneumatic Spring only require air pressure during setup, servicing or maintaining your QuickJack, and periodically when raising the QuickJack without a load. Air Pressure is also required when lifting loads less than 500 lbs. / 227 kg such as motorcycles, lawnmowers or ride-on electric toy cars.

Note: The Pneumatic Spring Valve Stems are installed at the factory.

⚠ **DANGER** Avoid severe injury or death from explosion. Maximum air pressure on the Pneumatic Spring should never exceed 50 psi / 3.4 bar with the QuickJack frames in their fully lowered position. Lock-out power and bleed off air pressure before servicing.

⚠ **CAUTION** Make sure the QuickJack Frames are ***fully lowered*** when you pressurize the Pneumatic Springs.

To pressurize the Pneumatic Springs:

1. Use a valve tool to release a short hiss of air to check the air inflation valve for proper operation and to drain any accumulated oil.

   Holding the valve open, releases the air currently in the Pneumatic Spring.

2. Using a pump or air compressor, pressurize the Pneumatic Spring to 40 - 50 psi / 2.75 - 3.4 bar; ***do not exceed 50 psi / 3.4 BAR***.

   The **JackPak accessory** may also be used to pressurize the Pneumatic Springs.

3. When the pressure is between 40 and 50 psi / 2.75 to 3.4 bar, remove the pump or air compressor.

⚠ **WARNING** Do ***not*** exceed 50 psi / 3.4 BAR with the QuickJack Frames fully lowered.

4. Repeat Steps 1 through 3 for the Pneumatic Spring on the remaining Frame.

Tip The Hydraulic Cylinder Seals may become dry and stiff during transit allowing air to leak from the top of the cylinder around the piston rod. Place a few drops of Hydraulic Fluid on top of the Hydraulic Cylinders where the piston rod exits the Cylinder. This condition will improve as the seal is lubricated and regains its elasticity during operation. If it continues to leak refer to **Troubleshooting**.

Setup 13 Checklist

Install the Hydraulic Fittings on the Power Unit

Before you can connect your Power Unit to the Long Hydraulic Hoses, you first need to install Quick-Connect Fittings to the Hydraulic Ports on the Power Unit.

Tip QuickJack recommends installing the bottom Power Unit Quick-Connect Fitting first, then the top one. It is difficult to access the bottom fitting if you install the top fitting first.

Tip O-ring Boss (ORB) fittings benefit from 1-2 drops of hydraulic fluid applied to the O-ring prior to installing the fitting. The fluid serves to lubricate the O-ring and helps prevent damage while tightening the fitting.

You usually only have to install these Fittings once. To move your QuickJack later, just disconnect the Power Unit from the Long Hydraulic Hoses using the Quick-Connect Fittings.

To connect Quick-Connect Fittings to the Power Unit Hydraulic Ports:

1. On the Power Unit, remove the plastic Shipping Plugs from the two Hydraulic Ports.
2. Retrieve a Quick-Connect Fitting (5550413) from the Parts Bag, place a few drops of hydraulic fluid on the O-ring and hand tighten the ORB end into one of the two Hydraulic Ports on the front of the Power Unit; do the same for the second Quick-Connect Fitting on the Power Unit.

NOTICE **The ORB end can be hand-tightened in place**. Use a wrench for an additional half turn to ensure it is snug. ***Do not use Thread Sealant on the O-ring threads.***

Power Unit Quick-Connect Fitting
(5550413)

O-Ring end.
Do not tape;
connects to
Power Unit port.

Male Quick-Connect Fitting.
Connects to female
Quick-Connect Fitting on
Long Hydraulic Hose.

Setup 14 Checklist

Find a Location for the Power Unit and Install the Handle

Based on the length of the included Hydraulic Hoses, the Power Unit can be about ***10 to 12 feet (3-3.5m) away*** from your QuickJack Frames and out of the way of the Vehicles you will be working on.

Note: Some Power Units come with a carrier and handle, some with just a handle.

⚠ **CAUTION** Do not drive vehicles ***on*** the Hydraulic Hoses; this damages the hoses, making it more likely that they will leak.

⚠ **WARNING** ***Risk of explosion***. The QuickJack Power Unit has arcing or sparking parts that should not be exposed to flammable vapors. The Power Unit should be located at least 460 mm (18 inches) above the floor.

To install the Power Unit Handle:

QuickJack 220VAC Power Units require the handle to be installed. 110VAC Power Units are shipped with the handle preassembled. Install the Handle using the two Socket Head Cap Screws Supplied refer to the figure below.

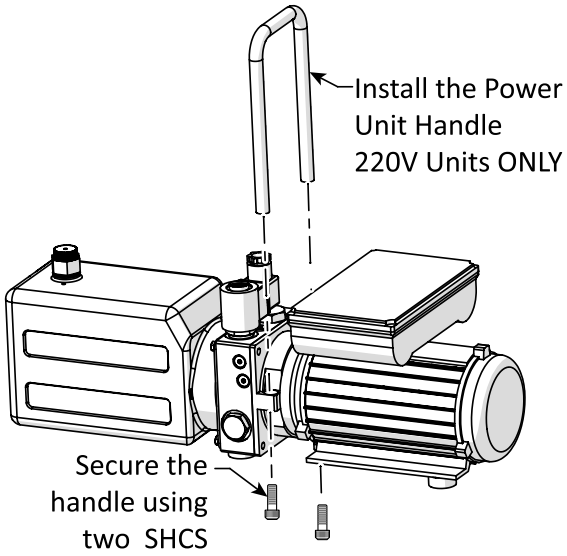

Setup 15 Checklist

Fill the Hydraulic Fluid Reservoir

The Hydraulic Fluid Reservoir must be filled with Hydraulic Fluid or Automatic Transmission Fluid ***before*** you begin operation of the QuickJack.

When you receive it, the Fluid Reservoir is empty. The Power Unit will not work correctly until it is filled with approved fluids.

The fluid level should be approximately .5 inch (12 mm) below the Fill Port when the QuickJack is fully lowered.

⚠ **CAUTION** If you use the QuickJack ***without*** fluid in the reservoir, you could damage the Power Unit.

⚠ **WARNING** Hydraulic Fluid under pressure is dangerous. You must always wear OSHA-approved (publication 3151) Personal Protective Equipment when handling hydraulic components: eye protection and leather gloves are mandatory.

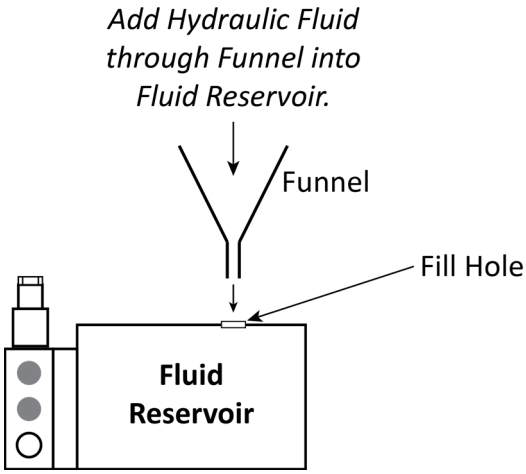

Approved fluids are any general-purpose ISO-32, ISO-46, or ISO-68 Hydraulic Fluid, approved Automatic Transmission Fluids such as Dexron III, Dexron VI, Mercon V, Mercon LV, or any synthetic multi-vehicle Automatic Transmission Fluid.

Note: The fluid level drops some after you start using the QuickJack; this is because some fluid remains in the Hydraulic Hoses. If you notice that the fluid level has dropped more than a

little, you should fill it back up to half an inch below the Fill Port (with the Frames on the ground).

Important: Do not completely fill the Fluid Reservoir while there is fluid in the hoses. If you do, the Reservoir could overflow when the fluid in the hoses returns (when you lower the QuickJack Frames). QuickJack recommends having a couple of rags nearby in case of fluid spills.

Setup 16 Checklist

Check the Breather Valve

If your Power Unit has a Reservoir Cap with a Breather Valve, you need to loosen the Breather Valve *before* using the Power Unit. It ships tightened, so that no contaminants will enter the system.

If your Power Unit has a Self-Venting Reservoir Cap (see figure below), you do ***not*** need to loosen it.

To check the Breather Valve:

1. Determine what Breather Valve is on your Power Unit: **Reservoir Cap, with Breather Valve**. The Breather Valve comes from the factory tightened. You must loosen it before you start using the Power Unit.

- **Reservoir Cap, Self-Venting**. There is nothing to loosen; proceed to the next section.

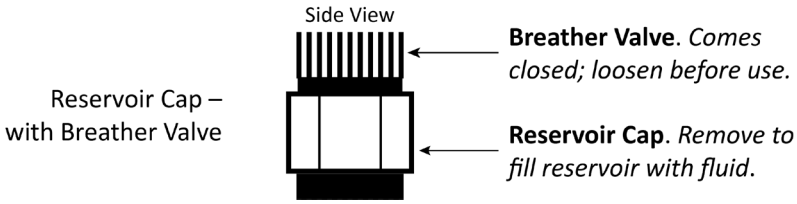

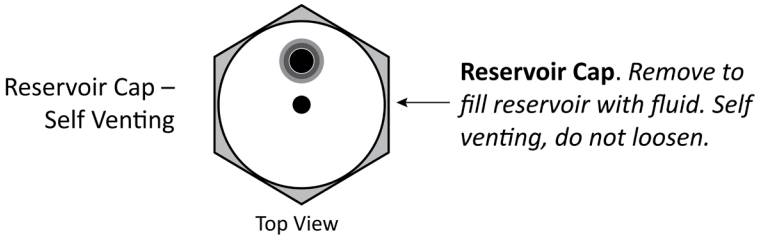

⚠ **CAUTION** If you have a Reservoir Cap with a Breather Valve, you ***must*** loosen it about half a turn counterclockwise before using the Power Unit. If you do not, the excess pressure could damage the pump or cause the Fluid Reservoir to overflow.

2. To loosen a Breather Valve, turn it from one quarter to one half-turn ***counterclockwise***.
3. If you are going to move the Power Unit to a different location, tighten the Breather Valve before you move it.

   This helps prevent fluid from leaking and contaminants from getting into the Fluid Reservoir during transport. Make sure to loosen the Breather Valve again ***before*** using the Power Unit at the new location.

Setup 17 Checklist

Quick-Connect Fittings

⚠ **WARNING** Always wear eye protection and gloves when handling Hydraulic Fluid and Quick-Connect fittings. Wash hands and follow the hydraulic fluid manufacturer's recommendations.

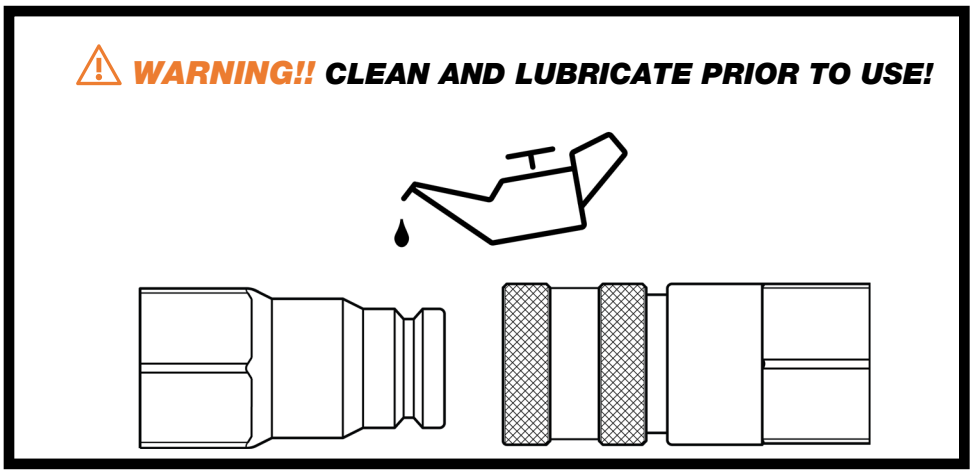

Prior to initial use of the Quick-Connect Fittings, the operator must use a clean new rag to thoroughly clean the Fittings. Then lubricate the Quick-Connect fittings for optimal performance and reliable sealing.

Failure to execute this crucial step can lead to seal failure and the potential for leaking connections, undermining the efficiency and safety of the entire hydraulic system. Effective cleaning of the fittings ensures the removal of contaminants, dirt, and debris that could compromise the integrity of the seals and hinder the mating surfaces from achieving a secure bond. Applying lubricant to the fittings enhances their ability to form a tight and reliable seal, reducing the risk of leakage and providing smoother engagement and disengagement.

Prior to first use:

1. Thoroughly clean both Male and Female Quick-Connect couplings with a clean rag.
2. Liberally coat the exterior of the male Quick-Connect Fitting with new hydraulic fluid. This will ensure that the internal O-ring seals will move smoothly over the mating surfaces without tearing.

Liberally apply Hydraulic Fluid to the Male Quick-Connect in the shaded area as shown.

3. **To connect and lock**: Push the Male Quick-Connect Fitting into the Female Quick-Connect Fitting, then turn the Moveable Ring on the Female Connector until the Lock Ball is not opposite the Notch.

4. **To *unlock* and disconnect**: Turn the Moveable Ring on the Female Connector until the Lock Ball is opposite the Notch, then pull back on the Moveable Section and pull out the Male Quick-Connect Fitting.

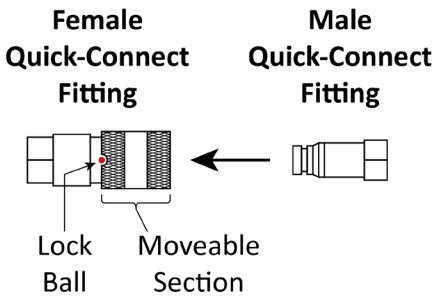

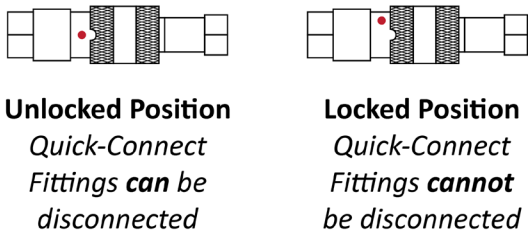

Quick-Connect Couplings provide a fast, reliable method to connect hydraulic hoses to the QuickJack, but be advised that damage to mating surfaces, dirt, and poor maintenance can defeat the couplings' fluid-tight seal.

Read and act on the Quick-Connect best practices listed in the Maintenance section!

Setup 18 Checklist

Connect the Long Hydraulic Hoses

Connect one end of a Long Hydraulic Hose to the Male Quick-Connect on the Short Hydraulic Hose exiting one of the Frames. The other end of the Long Hydraulic Hose connects to the Male Quick-Connect on the Power Unit. Repeat the connections on the remaining Frame and Long Hydraulic Hose.

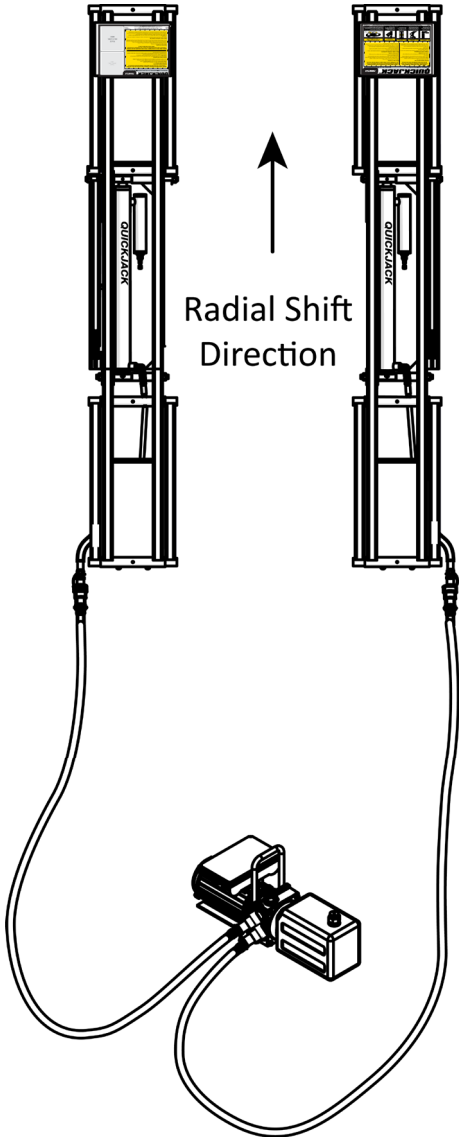

Setup
19
Checklist

Connect the Power Unit to a Power Source

Your Power Unit must also be located near an appropriate power source. Refer to the manufacturer's data tag on the QuickJack to confirm the Power Unit's Voltage/Current requirements on your specific unit before connecting to electrical power.

Power Sources for Model Series 5000, 6000 and 7000 Power Units

Connect your QuickJack to an appropriate power source.

110 VAC Power Unit 60 Hz. 1 Ph. at 10 Amps min.

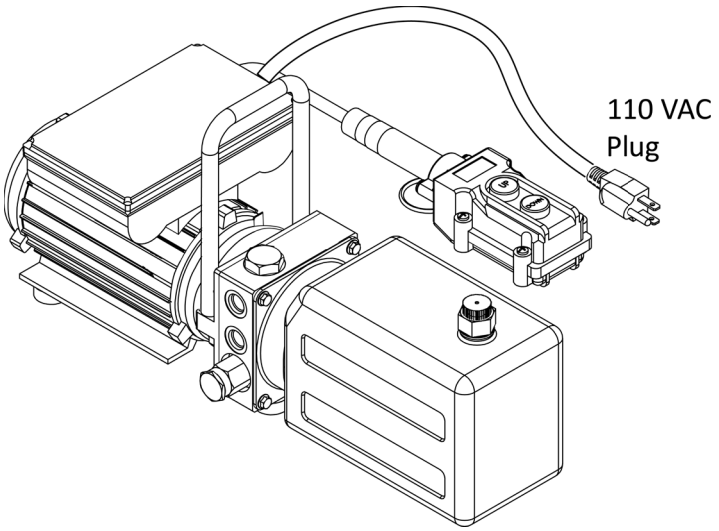

208-240 VAC Power Unit 50/60 Hz. 1 Ph. At 5 Amps min.

208 - 240 VAC Power Units include an IEC 60320 C14 Power Inlet Connector.

Due to the wide variety of 220 VAC plug configurations a mating Power Cord is not included with the QuickJack.

You must purchase a cord with a mating plug/receptacle configured to operate in your locality. A Type D plug is illustrated below as an example. ***The interconnecting cord must be rated for 250 VAC at 5 Amps minimum.***

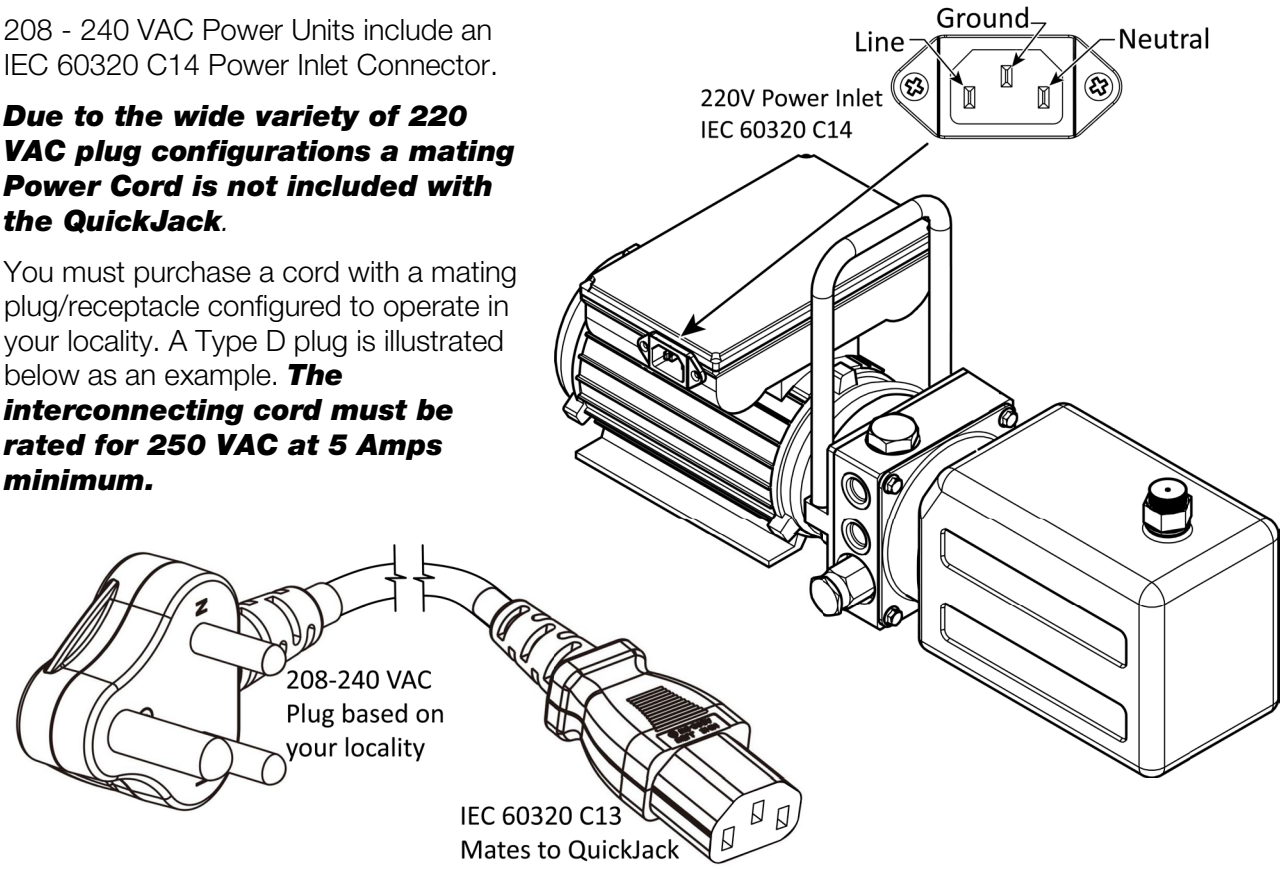

Setup 20 Checklist

Bleeding the Hydraulic Cylinders

Bleeding the Hydraulic Cylinders removes air from the Hydraulic System. Air in the Hydraulic System will cause the Lift to operate erratically. It may cause one frame to rise faster than the other, you may experience noises, shaking, or jerking while raising and lowering. This does not damage the QuickJack or the Hydraulic Cylinders, but it is not the normal *smooth* operation you should experience.

Important: Read and understand this entire Bleeding Procedure before you begin.

⚠ **WARNING** You must always wear OSHA-approved (publication 3151) Personal Protective Equipment when handling hydraulic components and fluid: eye protection and gloves are mandatory.

Important: ***The frames may rise while performing this operation. Never raise the frames above 6 inches / 152 mm without weight on the frames!***

To bleed the Hydraulic Cylinders, you will need:

- One ***3/16" hex key*** (Allen® key) to loosen and tighten the Bleed Screws
- Rags or a catch container for the hydraulic fluid expelled around the Bleed Screws.
- *While this procedure may be accomplished by one person, an assistant may minimize hydraulic fluid waste by closing the bleeding screws while you operate the QuickJack control.*

Do ***not*** put a Vehicle on the QuickJack Frames when bleeding the Hydraulic Cylinders.

To bleed the QuickJack's Hydraulic Cylinders:

1. Position the two QuickJack Frames next to each other on the ground as shown below. Bleed Screws up.

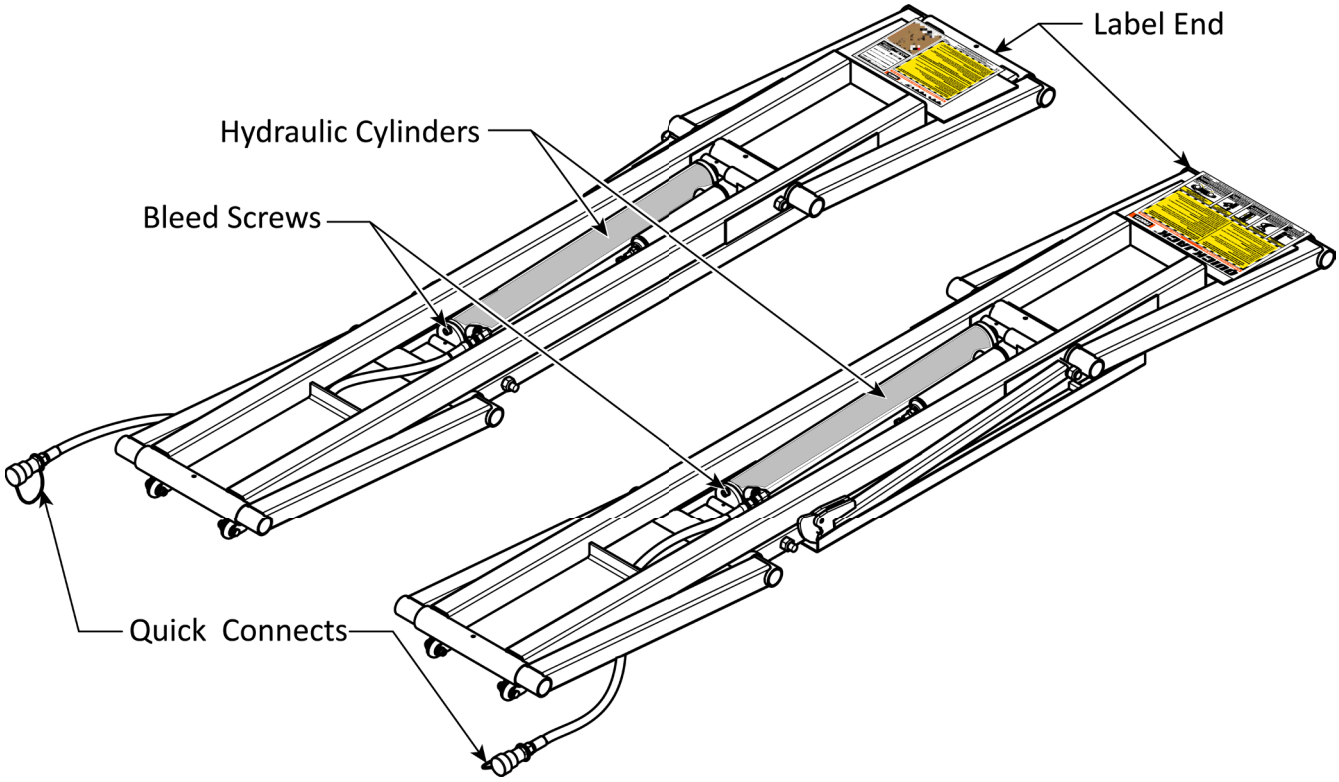

2. Connect the Hydraulic Hoses to the Power Unit and the Frames using the quick connects

⚠ **CAUTION** Keep hands clear of pinch points at all times to prevent injury.

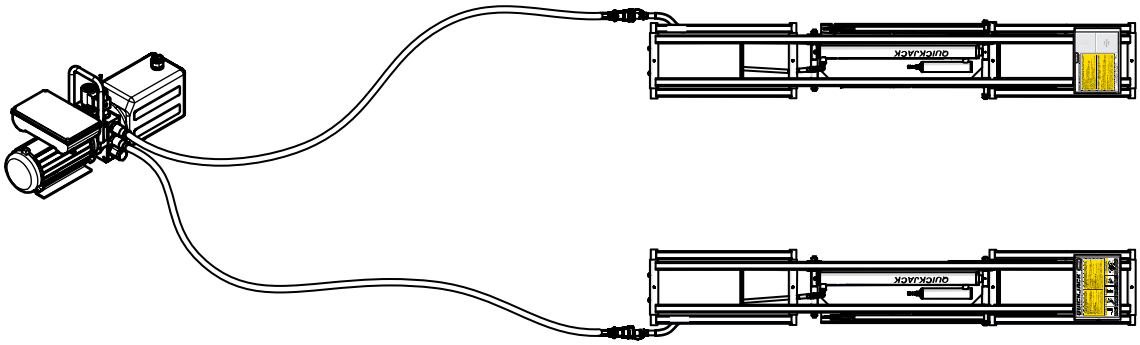

3. Place a catch container or rags directly under the Bleed Screws on each Hydraulic Cylinder.

4. Use the Hex Key to **loosen**, but ***do not remove***, the Bleed Screw on both cylinders. This allows the air a path to escape the Hydraulic Cylinder.

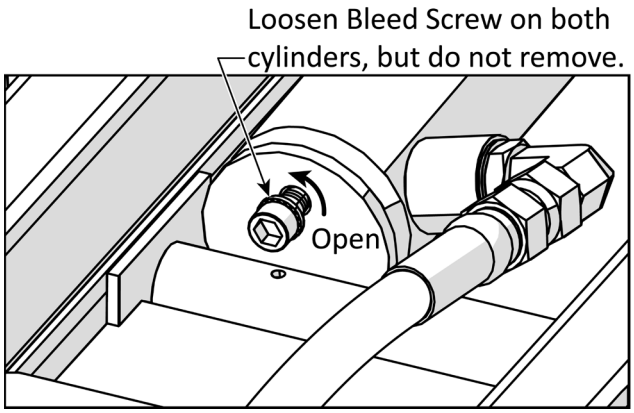

5. Connect the Power Unit to Power.

6. Retrieve the Pendant Control then **push and hold the Up** button.

   The Power unit will start. Air, then a mixture of air and hydraulic fluid will exit around the Bleed Screws. Continue to hold the **up** button until only hydraulic fluid is escaping around both Bleed Screws.

7. **Release the Up** button.

8. **Immediately close both Bleed Screws**.

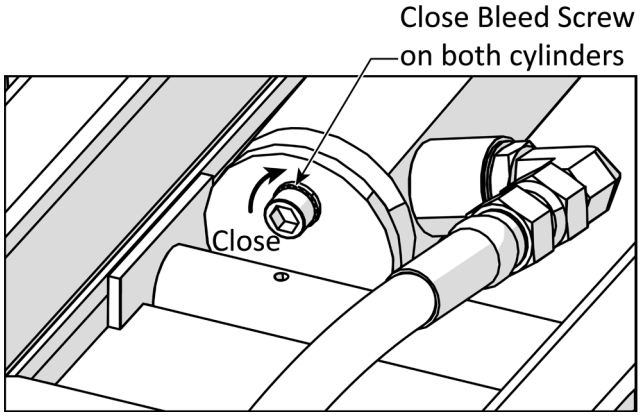

9. Refill the Hydraulic Fluid Reservoir, if required. The fluid level should be about ½ in. / 12 mm below the fill port on the Power Unit.

10. Clean any Hydraulic Fluid that may have spilled and dispose of it properly.

Setup 21 Checklist

Final Checklist Before Test and Operation

Verify the following has been completed ***before*** testing your QuickJack:

- Review the **Setup Checklist** to verify all steps up to this point are complete.
- Verify the Power Unit is supplied power from the power source.
- Check the Hydraulic Fluid Reservoir; it must be full of approved Hydraulic Fluid or automatic transmission fluid (within ½ in. / 12 mm below the fill port on the Power Unit). ***You can damage the motor by running it without enough fluid.***
- Check the Hydraulic System for leaks. Verify all Hydraulic Hose connections, Hydraulic Fittings, and Auxiliary Port Plugs on the Frames and Power Unit are sealed and secure.
- Make sure both Lock Bars are moving freely in their tracks; verify there are no obstructions in the tracks.

Setup 22 Checklist

Test the QuickJack

Make a visual check of all components to verify they are in good working order ***prior*** to raising a Vehicle; do this ***every time*** you use your QuickJack. Check the Quick-Connect Fittings for wear, damage, or leaking. Do not raise a Vehicle if the Quick-Connect Fittings are damaged or worn—you must replace them. Read and understand this entire test procedure before beginning.

⚠ **CAUTION** ***Only raise the QuickJack Frames with a Vehicle on them***. The QuickJack Frames are engineered and designed to support the weight of a Vehicle; they can occasionally get stuck at full height if there is no Vehicle on them.

⚠ **WARNING** ***When raising or lowering a QuickJack, pay attention!*** A common safety issue is lack of Operator attention; for example, **do not** look at your smartphone while raising or lowering the QuickJack. It is your responsibility to pay attention; if you do not, you could damage the QuickJack or the Vehicle on it and/or injure people near it.

See **Raising the QuickJack Frames** for detailed information about raising the QuickJack Frames.

To test your QuickJack:

1. Place the QuickJack Frames in the desired location under the test vehicle with ***both QuickJack Lock Bars on the outside***.

2. Check both Lock Bars.
   The Lock Bars must be able to move freely along the bottom of their Channels; they must not stay up in the air when you raise the Frames (if they do, the most likely problem is that the Lock Bar Bolt is over-tightened).

3. Verify all Hydraulic Hoses are connected.

4. Verify the Power Unit has been set up correctly and is connected to a power source.
   The fluid level should be approximately .5 inch / 12 mm below the fill port.

   Important: If the Hydraulic Fluid reservoir does not have enough fluid, the QuickJack may begin to rise but will slow and then stop when the reservoir is out of fluid. To correct this, lower the QuickJack Frames down to the ground and then add additional fluid to the reservoir. Fill it to approximately .5 inch (12 mm) below the fill opening.

5. Check the pressure in the Auxiliary Pneumatic Springs. Pressure should register from 40 to 50 psi (2.75 to 3.4 BAR). Do ***not*** exceed 50 psi / 3.4 BAR. If air is leaking from the top of the Cylinder, refer to **Troubleshooting**.

6. Put a Vehicle in place to be lifted. ***Do not drive over the QuickJack frames and never raise your QuickJack without the weight of a Vehicle***.

7. Position the Lift Blocks in the Receiver Trays for the Vehicle you are going to raise. Always use the manufacturer-recommended Lifting Points for the Vehicle.

8. Slide the QuickJack Frames under the vehicle and adjust the Lift Blocks until directly under the manufacturer's lift points.

9. Verify that the operator is in a position to use the QuickJack Control Pendant and see both frames at the same time. If not, adjust your setup to ensure visibility of both frames while lifting.

10. Press **Up** on the Pendant Control for a couple of seconds.

    After a few seconds, the QuickJack Frames will begin moving up. ***On first use, it may take a few seconds to see the Frames move***.

    If the QuickJack Frames do not move, verify the Power Unit is connected to an appropriate power source, verify the Hydraulic Hoses are connected to the Power Unit, and make sure there is sufficient Hydraulic Fluid in the reservoir. If you find any of these issues, correct them and try again. If the Frames still do not move, refer to **Troubleshooting**.

Important: ***During this initial test and for the first few lifts, one frame may move before the other. Once the frames come into contact with the weight of the vehicle, the frames should level out***.

11. Release the Up button just ***before*** the Frames contact the Lifting Points on the Vehicle.

12. Check the Lift Block locations where they will engage the Vehicle Lifting Points. If necessary, adjust the Lift Blocks so they are properly positioned.

13. Press the **Up** button to raise the Frames until they contact the vehicle and continue to raise it just a few inches, then release the **Up** button.

⚠ **WARNING** If one Frame rises faster than the other with the weight of a Vehicle on it, this is a safety hazard. Release **Up** immediately and then press **Down** to lower the Vehicle back down to the ground. Move the Frames out from under the vehicle and repeat the bleeding procedure. Attempt the Test procedure again after bleeding. If the issue continues, refer to **Troubleshooting**.

14. Press **Up** to raise the Frames just past the First Locking Position, then press **Down** for 3 to 4 seconds. The Lock Bar will lock at the First Locking Position and both Frames will stop moving.

15. With the QuickJack engaged on the First Locking Position, check all Hydraulic Hose connections for leaks. If you find any, tighten the leaking connection and wipe up the fluid.

    If the Power Unit Motor becomes hot or sounds irregular, check the Power Unit and all electrical connections.

16. ***Carefully*** rock the Vehicle to test its stability on the QuickJack.

    If the Vehicle is stable, the QuickJack is ready for normal operation.

    If the Vehicle is ***not*** stable, lower it to the ground and check the positioning of the Lift Blocks in the Receiver Trays.

17. If everything appears to be working normally, lower the QuickJack Frames back down to the ground.

18. **To lower the vehicle:** press the **Up** button for a second or two until the Lock Bars move past the Lock Blocks, then press **Down** until the Lock Bars lower past the Lock Blocks.

    When the Frames get to the ground, hold **Down** for another ≈5 seconds to allow the Hydraulic Fluid to return to the reservoir and relieve the pressure in the hydraulic hoses.

Setup 23 Checklist

Leave the Manual with the Owner/Operator

Make sure to leave this *Setup and Operation Manual* with the owner/operator so that it is available to everyone who is going to use the QuickJack.

Operation

This section describes how to operate your QuickJack. This manual must delivered to the owner/user/employer and be kept near the QuickJack.

QuickJack recommends using *Vehicle Lifting Points for Frame-Engaging Lifts* for proper positioning of Vehicles on your QuickJack. It shows the factory-recommended Lifting Points for a wide variety of Vehicles. It is available on the **ALI website**.

QuickJack also recommends SAE Standard J2184, *Vehicle Lift Points for Service Garage Lifting*, as a resource to assist you in the proper positioning of a Vehicle for raising.

⚠ **WARNING** Make sure to properly position each Vehicle on its factory-recommended Lifting Points. Improper positioning of a Vehicle on the QuickJack could potentially lead to the vehicle falling off. This could cause damage to the Vehicle, the QuickJack, and potential injury to anyone nearby. Do ***not*** use QuickJack on slippery or icy floors.

Safety

Before you raise or lower a Vehicle using your QuickJack:

- **Check the QuickJack**. Check the QuickJack Frames for any missing, heavily worn, or damaged parts. Make sure the Lift Blocks are in their Receiver Trays. Do not operate the QuickJack if you find any issues; instead, stop using it, then visit **quickjack.com/support**, email **support@quickjack.com**, or call **(888) 262-3880**.
- **Check the area**. Check the area around the QuickJack for obstructions; anything that might impact the raising or lowering of the Vehicle. Do not forget to check ***above*** the QuickJack. If you find an obstruction, move it out of the way. Do not allow unauthorized people, children, or animals near the QuickJack while it is being used.
- **Check the Line of Sight**. Verify the operator has a clear, unobstructed line of sight to both Frames while lifting a vehicle with the QuickJack.
- **Check the operators**. Make sure everyone who is going to operate the QuickJack has been trained in its use, has read the labels on the unit, is not under the influence of drugs or alcohol, and has read the manual.

⚠ **WARNING** ***When raising or lowering a QuickJack, the Operator must pay attention and both Frames must be visible without obstructions!*** A common safety issue is lack of attention; for example, Operators must ***not*** be looking at a smartphone.

- **Check for safety**. Make sure everyone who is going to be walking near the QuickJack is aware of its presence and takes appropriate safety measures. ***When raising a Vehicle, always leave the QuickJack engaged on a locking position***. When lowering the QuickJack, do not leave it until it is on the ground.

⚠ **WARNING** You must ***always*** use auxiliary safety stands under the Vehicle while elevated on both QuickJack Frames.

⚠ **WARNING** ***Risk of explosion***. The QuickJack Power Unit has arcing or sparking parts that should not be exposed to flammable vapors. The Power Unit should be located at least 460 mm (18 inches) above the floor.

- **Check the Vehicle**. Never exceed the QuickJack's weight rating. Do not allow people inside a Vehicle you are raising. Make sure the Vehicle is not overbalanced on either end. You must use the factory-recommended Lifting Points for the Vehicle. Never raise just one side, one corner, or one end of a Vehicle.

About Lift Blocks

When raising a Vehicle with your QuickJack, the Vehicle should not touch the QuickJack Frames. Instead, they should touch the Lift Blocks that are sitting in the QuickJack's Receiver Trays.

There are three types of Lift Blocks available:

- **Medium/Tall**. Four Medium and four Tall Lift Blocks are *included with each QuickJack*. You can stack one Medium on one Tall, but no more than that; make sure they are centered under the Lifting Points.
- **Pinch Weld**. Ideal for raising Vehicles by their pinch welds. *Purchase separately*.
- **SUV and Light Truck Adapter**. Each set includes four round Contact Pads, four Extenders, and four Bases. Perfect for Vehicles with high ground clearance or non-standard Lifting Points. *Purchase separately*.

⚠ **CAUTION** Always use Lift Blocks, Pinch-Weld Blocks, or SUV and Light Truck Adapters in the Receiver Trays. ***Never raise a Vehicle directly on the QuickJack Frames***. Raising a Vehicle on the Frames could damage the Vehicle and/or the QuickJack.

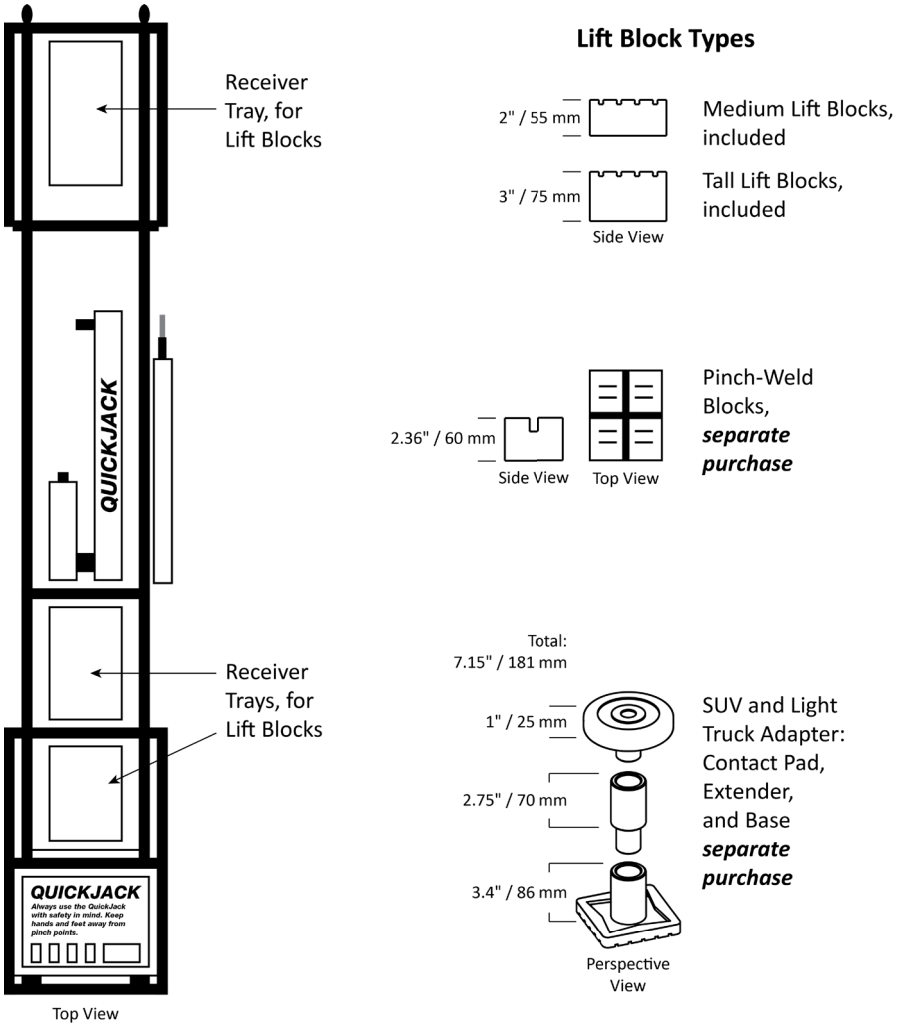

Special QuickJack Warnings

There are two special cases with QuickJack of which you need to be aware:

- **Do not raise QuickJack Frames without a Vehicle on them**. QuickJack Frames are designed and engineered to be used with the weight of a Vehicle on them. You should only raise the QuickJack Frames with the weight of a Vehicle on them, ***even the very first time you use them***. The only exception to this rule is if you are bleeding the Hydraulic Cylinders.

  QuickJack Frames can occasionally get stuck in a raised position if you raise them without the weight of a Vehicle. There is nothing wrong with them if this happens, and the issue can be quickly and easily fixed, it is just that they are designed and engineered to work with the weight of a Vehicle. ***Only raise your QuickJack Frames with a Vehicle on them***.

- **Do not try to raise a load at no net rise**. The QuickJack cannot raise a full load from a completely flat starting position, as shown below. Your QuickJack requires some space between the ground and your Vehicle to build up enough pressure to raise a load.

  This is not a problem in normal operation, as the Vehicles you want to raise are being held well above the ground by their tires. The problem happens if you lower the QuickJack to a completely flat position when the Vehicle's tires are removed.

⚠ **WARNING** This image shows the QuickJack Frames at a completely flat position holding a Vehicle with no tires. **Do not do this**; the QuickJack will not be able to raise the weight of the Vehicle under these circumstances. If this happens to you, refer to **Troubleshooting**, visit **quickjack.com/support**, or send email to **support@quickjack.com** for instructions.

Positioning the Lift Blocks and Frames

⚠ **WARNING** Always position the two QuickJack Frames as close to parallel as the Lifting Points of the Vehicle allow; load stability can be compromised if they are too far off from parallel.

There are two methods for positioning your QuickJack Frames:

- **Outside in**: Drive the Vehicle to the desired location, position the QuickJack Frames ***outside*** the Vehicle on each side and between the wheels. If the distance between the wheels is not long enough to accommodate the length of the QuickJack Frames, turn the Frames and push one end under the Vehicle first, then the other end. Quick Frame Handles are typically not required. Make sure ***not*** to drive on or over the QuickJack's Hydraulic Hoses. Slide each Frame to the desired location under the Vehicle based on the factory-recommended Lifting Points. ***Make sure each Lock Bar is on the outside and visible***.
- **Inside out**: Position the QuickJack Frames next to each other, drive the Vehicle above the Frames, ***never drive on the frames***. Use your Quick Frame Handles to pull each Frame out to the desired location under the Vehicle based on the factory-recommended Lifting Points. Make sure ***not*** to drive on or over the QuickJack's Hydraulic Hoses. ***Make sure each Lock Bar is on the outside and clearly visible***.

⚠ **CAUTION** Before positioning the QuickJack Frames, make sure they are both fully lowered and that your working area is clear of obstructions. Use the vehicle manufacturer's recommended lifting points only.

To position the QuickJack Frames:

1. Determine the desired method for positioning your QuickJack Frames.
2. Position the Lift Blocks, Pinch-Weld Blocks, or SUV and Light Truck Adapters in the Receiver Trays.

   Note: You can stack one Medium and one Tall Lift Block together, but no more than that.

⚠ **CAUTION** Do not raise any load on the Frames alone; ***always*** use Lift Blocks, Pinch-Weld Blocks, or the SUV and Light Truck Adapters in the Receiver Trays.

3. Move the QuickJack Frames to the appropriate locations, based on positioning method.
4. If you are using the Inside out method, drive the Vehicle above the Frames.
5. Move the QuickJack Frames to the correct locations under the Vehicle based on the factory-recommended Lifting Points.

⚠ **WARNING** If you do not know the factory-recommended Lifting Points for the Vehicle you are raising, consult *Vehicle Lifting Points for Frame-Engaging Lifts*, and SAE Standard J2184, *Vehicle Lift Points for Service Garage Lifting*, as a resource to assist you in the proper positioning of a Vehicle for raising (these documents are available on the **ALI website**). If the Vehicle has an additional or uniquely positioned payload, have a qualified person calculate the Vehicle's center of gravity or have the Vehicle center of gravity determined at a Vehicle scale.

Adjust the Lift Blocks in the Receiver Trays so that they are underneath the factory-recommended Lifting Points for the Vehicle you are raising. The QuickJack Frames and Lift Blocks are now positioned correctly for raising a Vehicle.

Important: Make sure to account for radial shift when raising larger Vehicles on QuickJack.

Tip Position the QuickJack Frames with the Label Side facing the heavy side of the vehicle. Refer to the figure below.

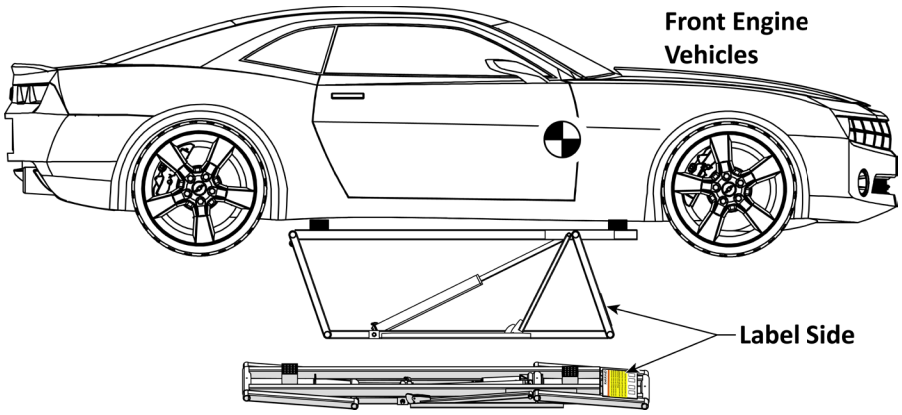

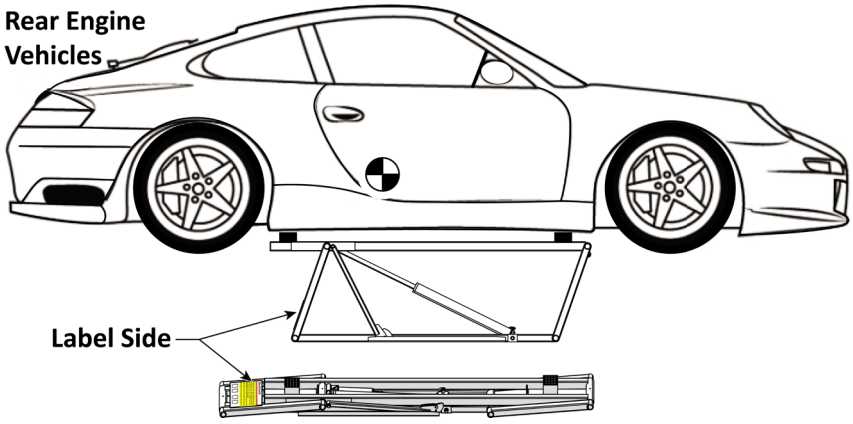

Raising the QuickJack Frames

QuickJack Frames have two locking positions. When you raise the QuickJack Frames, always engage both Frames on a Locking position of the same height or lower them back down to the ground.

WARNING Do not raise a Vehicle unless the QuickJack Frames are properly positioned under the Vehicle, the Frames are as close to parallel as possible, all personnel are a sufficient distance away from the Vehicle, both Lock Bars are on the outside, there is open space on all sides and above the Vehicle, and the operator is paying attention. ***The operator must maintain visual contact with the Vehicle the surrounding area, and both Frames while raising or lowering the QuickJack***.

To raise a Vehicle:

1. Position the Lift Blocks, Pinch-Weld Blocks, or SUV and Light Truck Adapters in the Receiver Trays.

   Note: You can stack one Medium Lift Block on one Tall Lift Block, but ***not more than that***. Do not stack Lift Blocks on Pinch-Weld Blocks or SUV and Light Truck Adapters.

⚠ **CAUTION** Do not raise any load on the Frames alone; ***always*** use Lift Blocks, Pinch-Weld Blocks, or the SUV and Light Truck Adapters in the Receiver Trays.

2. Move the QuickJack Frames to the appropriate locations, based on positioning method.
3. Drive the Vehicle over the Frames if you are using the Inside out method.

   Only raise your QuickJack with a Vehicle on it.

4. Move the QuickJack Frames to the correct locations under the Vehicle based on the factory-recommended Lifting Points.

⚠ **WARNING** If you do not know the factory-recommended Lifting Points for the Vehicle you are raising, consult *Vehicle Lifting Points for Frame-Engaging Lift* and SAE Standard J2184, *Vehicle Lift Points for Service Garage Lifting*, as a resource to assist you in the proper positioning of a Vehicle for raising (these documents are available on the **ALI website**). If the Vehicle has an additional or uniquely positioned payload, have a qualified person calculate the Vehicle center of gravity or have the Vehicle center of gravity determined at a Vehicle scale.

5. Adjust the Lift Blocks in the Receiver Trays so that they are directly underneath the factory-recommended Lifting Points for the Vehicle you are raising.
6. Check both Lock Bars; raise them up and let them drop to confirm freedom of motion.

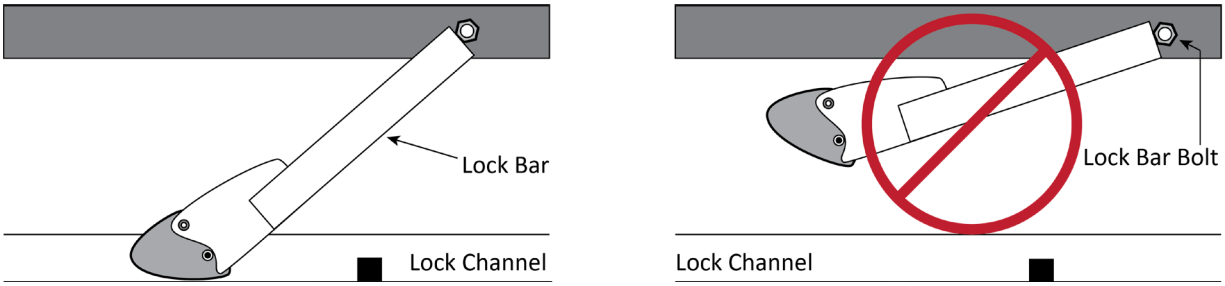

Not to scale. Components removed for clarity. Left side shows Lock Bar moving freely in Lock Channel, right side shows Lock Bar stuck in the air, which ***must*** *be corrected.*

If the Lock Bar *Bolt* is too tight, it does not allow the Lock Bar to move freely in the Lock Channel. ***This is a safety issue***; the QuickJack locks cannot be engaged unless each Lock Bar is moving freely in its Lock Channel. If the Lock Bar moves up with the Vehicle as it is raised (as shown above on the right), it cannot lock.

⚠ **WARNING** The Lock Bar ***must*** be moving freely in the Lock Channel. If it is not, the QuickJack cannot be put into a safe, locked position.

To fix an overtightened Lock Bar Bolt, loosen the Lock Bar Bolt until the Lock Bar moves freely and stays in the Lock Channel (as shown above, on the left).

7. Walk around the Vehicle and the QuickJack Frames; make sure everything is set up correctly.
8. Connect the hydraulic hoses to the frames and the Power Unit.
9. Connect the power unit to power.
10. Press and hold **Up** on the Pendant Control.
11. Just ***before*** the Frames contact the Vehicle, release **Up**. The Frames stop moving.

12. Check the locations where the Lift Blocks will contact the factory-recommended Lifting Points on the Vehicle. If necessary, adjust the Lift Blocks so that they are properly positioned (you may need to lower the Frames a bit to adjust the Lift Blocks).
13. Make sure both Lock Bars are moving freely in their respective Lock Channels.
14. After confirming the Lift Blocks and Lock Bars are properly positioned, press **Up**.

    The QuickJack Frames begin raising and the Lift Blocks contact the Vehicle's Lifting Points.

⚠ **WARNING** Do not stop raising the Frames until you have passed the First Locking Position.

15. Make sure all Lift Blocks are still in contact with the factory-recommended Lifting Points.

    If the Lift Blocks ***are*** in the right positions, continue raising the QuickJack Frames.

    If the Lift Blocks are ***not*** in the right positions, press **Down** on the Pendant Control and **carefully** return the Vehicle to the ground, then make the necessary adjustments.
16. To engage the QuickJack on a Locking Position, press **Up** until the lock bars is on top of the first lock then release **Up** and then press **Down** to lower the Frames until they lock.

    The figure below shows the Frame securely engaged on a locking position.

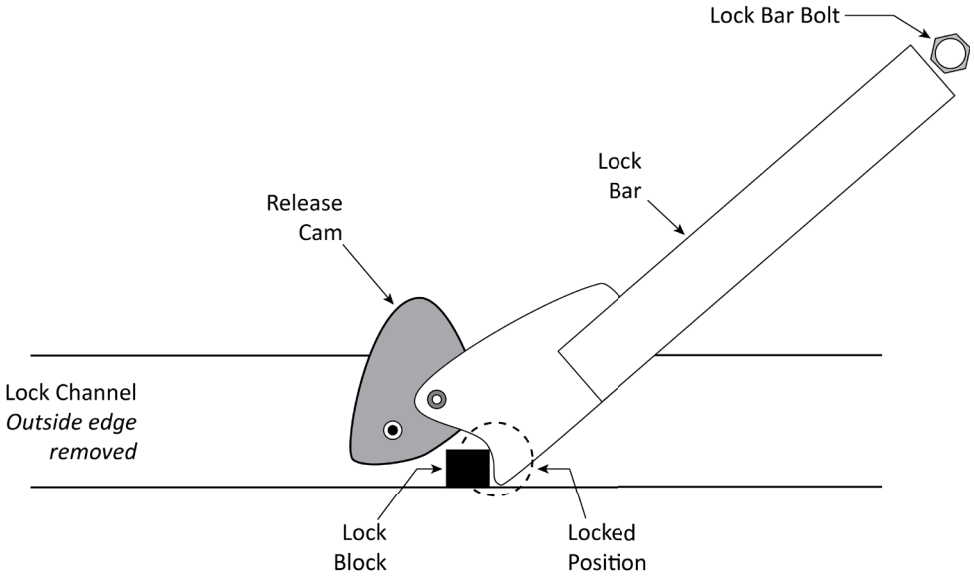

Not to scale. Components removed for clarity. Shows Release Cam and Lock Bar in Locked Position.

17. After ≈5 seconds release **Down**.

    NOTE: ***Always hold the Down button for those 5 extra seconds*** to relieve hydraulic pressure in the system and allow the hoses to be easily disconnected.

⚠ **CAUTION** Neglecting to release pressure from the hydraulic system will eventually make it impossible to connect or release the Quick-Connect fittings. See **Troubleshooting**.

18. Visually check to verify both QuickJack Frames are engaged on the same locking position.

The following graphic shows the Release Cam ***not*** engaged on a locking position; do ***not*** leave your Frames like this!

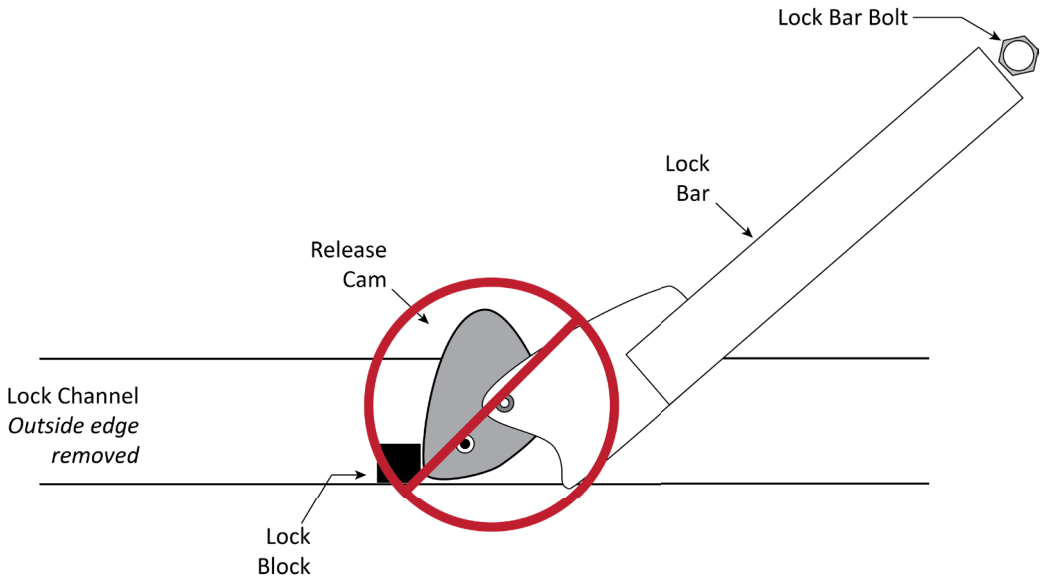

⚠ **WARNING** Before doing anything else (like starting work on the Vehicle or leaving the area), ***visually confirm*** that ***both*** QuickJack Frames are on the same locking positions and that all Lift Blocks are in contact with the factory-recommended Lifting Points of the Vehicle.

You can work on your Vehicle once you have visually confirmed that both Frames are engaged on the same locking position and that all Lift Blocks are in contact with the Vehicle at the factory-recommended Lifting Points.

⚠ **WARNING** As an added safety precaution, you must ***always*** use auxiliary safety stands under the Vehicle while elevated on both QuickJack Frames.

Lowering the Frames from the First Locking Position

Lowering the QuickJack's Frames from the First Locking Position is different from lowering them from the Top Locking Position, so it is described separately.

⚠ **DANGER** Keep hands clear of all pinch points!

⚠ **WARNING** When lowering QuickJack Frames, make sure the Lock Bar and the Release Cam stay in their Lock Channel. If they get knocked sideways, they can get stuck on the rail of the Lock Channel, which results in the QuickJack not lowering correctly.

To lower QuickJack Frames from the First Locking Position:

1. Press and hold **Up** on the Pendant Control just until the Release Cam clears the Lock Block, then release **Up**.

   The Release Cam / Lock Bar moves away from the Lock Block towards the Top Locking Position.

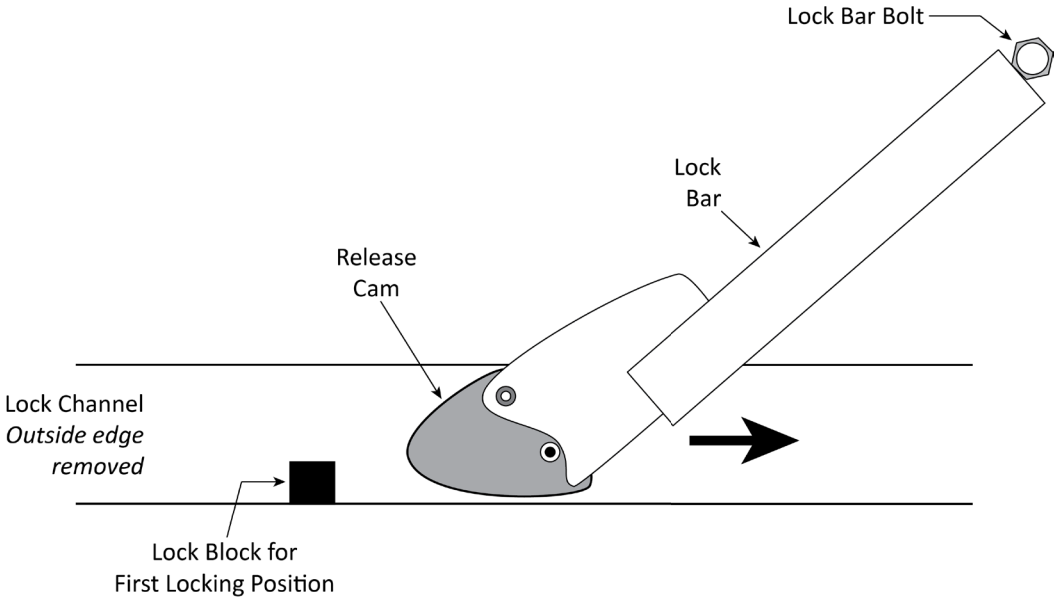

   Not to scale. Not all components shown. Release Cam and the Lock Bar shown moving off the First Locking Position towards the Top Locking Position.

2. When the Release Cam and Lock Bar are clear of the Lock Block, press and hold **Down** until both QuickJack Frames lower to the ground.

   The Release Cam moves the Lock Bar over the Lock Block.

   Note: If the Lock Bar locks on the Lock Block, try again, going up a little bit further this time. What you want is for the Release Cam to be in the Down position, as shown in the figure above.

Do not lower the Release Cam / Lock Bar if the Release Cam is in the Up position, as shown below. The Release Cam needs to be in the Down position, as shown in the figure on the previous page.

If the Release Cam is in the Up position, *carefully* use your hand to move it to the Down position.

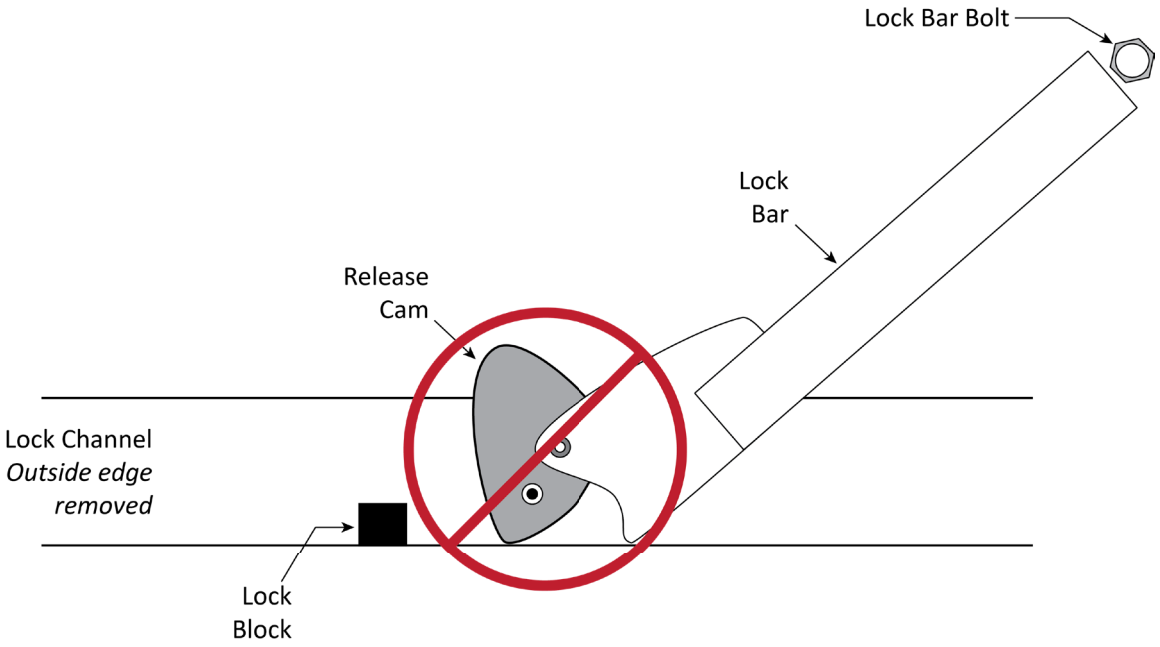

Not to scale. Components shown. Release Cam shown in the Up position, which must be changed to the Down position before lowering.

If one side re-engages on the Lock Block but the other does not, immediately release the **Down** button, press, and hold **Up**, go further past the Lock Block, release **Up**, and then press and hold the **Down** button. If this issue continues, refer to **Troubleshooting**.

Note: Always press **Down** for ≈5 seconds ***after*** the Frames are on the ground; this ensures that as much Hydraulic Fluid as possible returns to the Fluid Reservoir.

3. Remove the QuickJack Frames from underneath the Vehicle; you may want to use the Quick Frame Handles.
4. Move the Vehicle, if desired.

⚠ **CAUTION** Do not drive on the QuickJack Frames or Hydraulic Hoses.

Lowering the Frames from the Top Locking Position

Lowering the QuickJack's Frames from the Top Locking Position is different from lowering them from the First Locking Position, so it is described separately.

⚠ **DANGER** Keep hands clear of all pinch points!

⚠ **WARNING** When lowering QuickJack Frames, make sure the Lock Bar and the Release Cam stay in their Lock Channel. If they get knocked sideways, they can get stuck on the rail of the Lock Channel, which results in the QuickJack not lowering correctly.

To lower the QuickJack Frames from the Top Locking Position:

1. Press and hold **Up** until the Lock Bar is off the Lock Block, then release **Up**.
2. Raise the Lock Bar ***on both QuickJack Frames*** so that the Release Cam is on top of the Lock Block on both Frames, as shown below.
   You can use your hand or your foot to raise the Lock Bar.

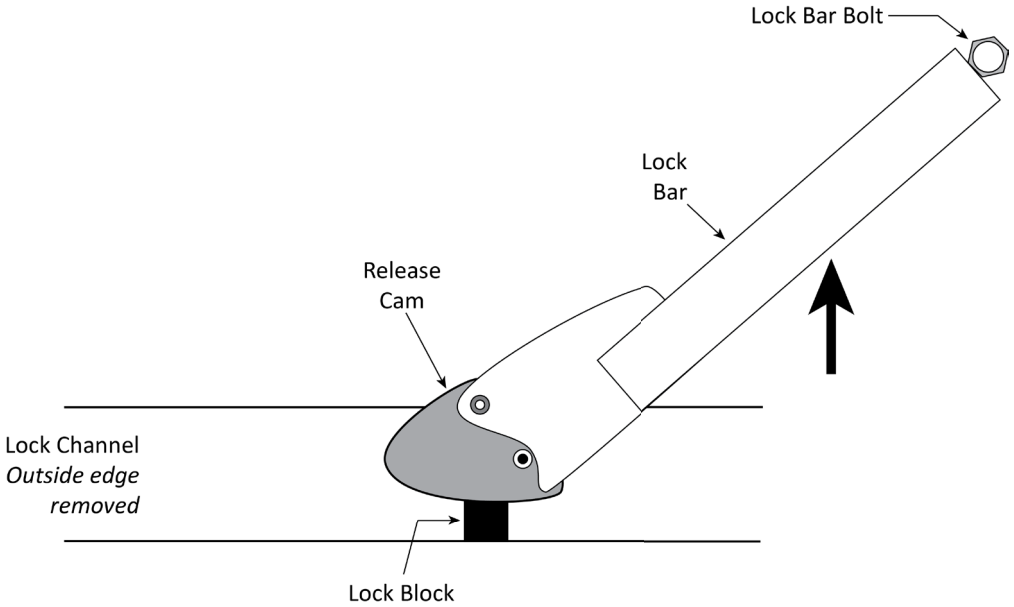

Not drawn to scale. Not all components shown. Release Cam shown on top of the Lock Block.

3. When the Release Cam is on top of the Lock Block on both Frames, press and hold **Down** until both QuickJack Frames lower to the ground.

   If the Lock Bars engage on the Lock Block as the Frames go back down, start the process over again.

   If one side re-engages on the Lock Block but the other does not, immediately release **Down** and then start the process again. If this issue continues, refer to **Troubleshooting**.

Note: ***Always press Down for ≈5 seconds after the Frames are on the ground***; this ensures that as much Hydraulic Fluid as possible returns to the Fluid Reservoir.

4. Remove the QuickJack Frames from under the Vehicle; use the Quick Frame Handles.
5. Move the Vehicle, if desired.

⚠ **CAUTION** Do not drive the Vehicle on the QuickJack Frames or the Hydraulic Hoses.

Additional Operating Information

Keep the following in mind when operating your QuickJack:

- Use it only on a hard, flat surface. Your QuickJack is portable; if you move it to a new location, make sure the new location has a hard, flat surface.
- Check the weight of a Vehicle before attempting to raise it. Do not guess. Never exceed the rated load capacity of your QuickJack.
- Always use Lift Blocks. Do not raise a load on the QuickJack Frames alone.
- Lift Blocks must be used in the Receiver Trays only. The provided Lift Blocks are ***not*** designed for use with pinch-weld frames. If you have a Vehicle with a pinch-weld frame, QuickJack recommends ordering optional Pinch-Weld Blocks, **available on the QuickJack website**.
- If you purchased the SUV and Light Truck Adapter Kit, the square pieces go rubber-down in the Receiver Trays on the QuickJack Frames. You can then put the round stackable adapter in the hole on the top of the square piece either by itself or combined with the extension.
- ***Visually inspect your QuickJack before each use***. Do not use it if you find any damage or severe wear.
- Do not rock Vehicle while raised or remove heavy items that could cause excessive weight shift.
- The QuickJack uses a parallelogram lifting system. As the Frames rise, both the mechanical forces of the jack and pressure of the hydraulic system are reduced significantly as the parallel arms elevate through the rise motion.
- When the parallel lifting arms are elevated (the angles increase), hydraulic system pressure is reduced and mechanical load on the structure is minimized.
- Raising the QuickJack to the Top Locking Position and engaging it there is the most secure method of support.
- Stopping the QuickJack prior to reaching the first Locking Position makes it difficult for the hydraulic system to maintain equal pressure and properly support the load.
- Do not stop raising the QuickJack Frames until you have passed the First Locking Position.
- Never leave a raised load unless your QuickJack Frames are engaged on a locking position. If you do not want to engage them on a locking position, lower the raised load back down to the ground.

Hydraulic System Warnings

⚠ **WARNING** Failure to observe these precautions can result in serious personal injury, including, in rare cases, death.

- All Hydraulic Hose connections must be correctly fastened together before using your QuickJack.
- Do not attempt to connect or disconnect Hydraulic Hoses while equipment is loaded or while the Hydraulic System is under pressure.
- Keep the Quick-Connect Fittings clean and free of debris; use every precaution to guard against dirt entering the Hydraulic System.
- Keep bare hands away from Hydraulic Fluid; always wear gloves when handling Hydraulic Cylinders and Hydraulic Hoses.
- When dealing with Hydraulic Fluid, observe the safety instructions from the manufacturer.
- Use protective equipment (safety goggles, protective gloves, suitable working clothes, safety boots, and so on) when dealing with the Hydraulic System.
- If Hydraulic Fluid comes into contact with the eyes, gets into the bloodstream, or is swallowed, seek immediate medical attention.

Maintenance

Refer to ANSI/ALI ALIS Standard (current edition) *Safety Requirements for Installation and Service of Automotive Lifts* for more information about safely servicing your QuickJack.

⚠ **DANGER** Before performing any maintenance to your QuickJack, verify it is ***completely*** disconnected from power. If your organization has Lockout/Tagout policies, make sure to implement those procedures after connecting to the power source.

Replace labels and worn, damaged, or broken parts from **quickjack.com/replacement-parts**. Only use factory-supplied parts as replacement parts. All maintenance tasks can be performed by the owner/operator of the QuickJack.

To maintain your QuickJack:

- **Daily**. Make a visual inspection of all moving parts and check for damage or excessive wear. Replace any damaged or worn parts before equipment is put back into operation.
- **Daily**. Keep all QuickJack components clean.
- **Daily**. Make sure the Safety Locks are in good operating condition. *Do not use your QuickJack if the Safety Locks are damaged or excessively worn*.
- **Daily**. Inspect Lift Blocks for damage or excessive wear. Replace as required.
- **Daily**. Inspect Quick-Connect Fittings. See Quick-Connect Fittings Maintenance and Best Practices below.
- **Weekly**. Check all hose and fitting connections to make sure they are tight.
- **Monthly**. Lubricate all hinge points and check for excessive wear.
- **Monthly**. Cycle the Frames up and down several times with weight at least once a month. This will help maintain the cylinder seals' elasticity.
- **Every other month**. Check Hydraulic Fluid levels and refill if required.
- **When required**. Replace all caution, warning, and safety-related labels if illegible or missing.

Lubrication Points

QuickJack recommends using white lithium grease (or equivalent) and a grease gun with an appropriate tip (a Lube-Link™ or similar) for lubrication. Apply to both Frames, lubrication points are indicated below.

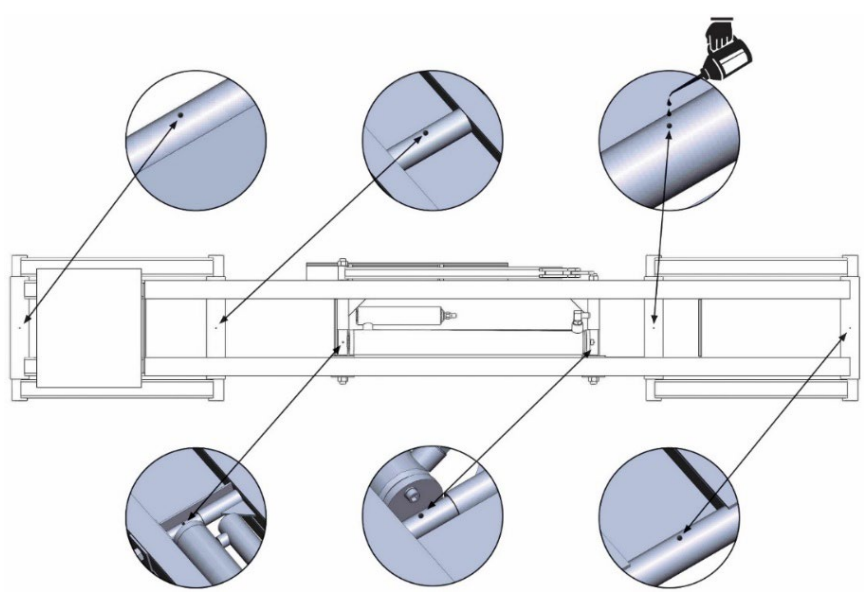

About Outdoor Operation

Your QuickJack is approved for indoor installation and use only. ***Outdoor installation is prohibited***.

Your QuickJack is portable, however, so if you end up taking it outdoors, remember to protect it from the weather (for example, from dirt, rain, sleet, and snow).

Here are some additional things to consider if you take your QuickJack outside:

- **Extreme environmental conditions must be avoided**. The QuickJack warranty does not cover damage from rain, snow, sleet, excessive humidity, corrosive agents, hazardous and/or combustible fibers, or other contaminants. Keep your QuickJack protected from these environmental conditions at all times.
- **The QuickJack lifetime may be reduced**. Taking a QuickJack outside means it is subject to a harsher environment: a QuickJack ages more quickly the more it is outside.
- **Maintenance and replacement parts costs may increase**. The longer you keep your QuickJack outside, even when protected from the weather, the more often it will need maintenance: metal parts rust, plastic parts break down and dry out, hydraulic fluid gets dirty faster, and so on. Keeping your QuickJack outside for extended periods is usually going to require extra maintenance and more frequent replacement parts.

Here are some things customers have told us they did with QuickJacks they took outside:

- **Move it back inside when done**. It may seem obvious, but when you are done with your QuickJack outside, even if it was protected from the weather, bring it back inside and thoroughly clean it.
- **Cover the Power Unit**. ***This one is really important***. The Power Unit includes an electric motor. If that motor gets wet, people could get electrocuted, a fire could start, and almost certainly the motor will short circuit and stop functioning. ***These things are not covered by the QuickJack warranty***. This advice always applies to your QuickJack; *keep the Power Unit protected from all sources of moisture*.
- **Put up a carport canopy, party tent, or other structure**. And then put the QuickJack under the structure. It blocks the sun and the rain, reducing the impact the outside environment has on the QuickJack.
- **Use Ground Fault Circuit Interrupter (GFCI) protection**. If available, use a GFCI circuit breaker in the service panel (breaker box) to protect the entire circuit. Also referred to as Residual Current Devices (RCD).
- **Increase the maintenance**. If the maintenance instructions say to do something every day, check it twice a day; if they say to do something once a week, check it two times a week; and so on. This will help minimize the impact the outside environment has on your QuickJack.
- **Increase the replacement parts**. Parts on a QuickJack you take outside are not going to last as long as normal. Be prepared to start ordering replacement parts sooner.

Quick-Connect Fittings Maintenance and Best Practices

Damage to mating surfaces, dirt, and poor maintenance can defeat the couplings' fluid-tight seal.

⚠ **WARNING** Always wear eye protection, and gloves when handling Hydraulic Fluid and Quick-Connect fittings. Wash hands and follow the hydraulic fluid manufacturer's recommendations.

Perform regular daily maintenance on the Quick-Connect Couplings before lifting a vehicle:

- Clean the couplings.
- Inspect for damaged mating surfaces.
- Test for smooth coupling/decoupling.
- Inspect for Hydraulic leaks in both the coupled and decoupled state.
- Apply hydraulic fluid to the external mating zone of the male coupling.
- Always use the dust caps when the couplings are not in use.

1. Clean the Quick-Connect Couplings. Dirt can prevent a liquid-tight seal and acts as an abrasive to quickly wear the mating surfaces and damages internal O-rings. Dirty couplings will also introduce contaminants into the hydraulic system, potentially damaging the pump and cylinder seals.
2. Prior to connecting or disconnecting the Quick-Connect Couplings, always remove pressure from the hydraulic system by holding the down button for about five-seconds.
3. Do not attempt to force or pry the couplings apart with tools. The couplings are designed to couple/decouple without the use of tools.
4. Never leave the Quick-Connect Couplings in a position where they may be run over by vehicles.
5. Replace damaged or worn Quick-Connect Couplings as required.

Disposing of Used Hydraulic Fluid

Used Hydraulic Fluid ***must not*** be disposed of by dropping it into the trash or dumping it into the street. It contains toxic ingredients that are harmful to the environment.

Instead, you are required to either recycle it or drop it off at a hazardous waste collection facility.

First, note that there is a difference between dirty and contaminated Hydraulic Fluid:

Dirty fluid should be recycled, which is beneficial to the environment. Contaminated fluid cannot be recycled; it must be disposed of at a hazardous waste collection facility.

Rags and/or granular absorbents that have soaked up Hydraulic Fluid should be treated like hazardous waste and be disposed of at a hazardous waste collection facility.

To find an appropriate facility:

- Local automotive parts stores, auto care facilities, or automobile dealerships may accept fluid for recycling or, in some cases, for disposal. Contact them for more information.
- Cities, counties, and states often support both recycling facilities and hazardous waste collection facilities. Contact them to see if and where they have these programs.
- If you have large amounts of fluid, consider contacting a commercial waste disposal company. In all cases, the best approach is to find an appropriate facility and contact them — in advance — to ask them: what kinds of fluids they accept, what kind of containers it must be in, what hours they are open, their location, and any other information specific to their facility.

If you are unable to find an appropriate facility, the website **earth911.com** has resources that may be of help.

Troubleshooting

This section describes how to troubleshoot your QuickJack. Qualified personnel must accomplish all repair work.

⚠ **WARNING** ***Only use factory-supplied parts as replacement parts***. If you use parts from a different source, you void your warranty and compromise the safety of everyone who uses the QuickJack.

Note: If your QuickJack is not functioning correctly, you ***must*** stop using it until it is fixed.

If you continue to have an issue, visit **quickjack.com/support** or contact QuickJack Support at **support@quickjack.com**, **(888) 262-3880**, or **(805) 933-9970**.

Issue	**Action to Take**
Frames do not go up or down.	Verify the Power Unit is getting power; if not, check the circuit breaker. Verify none of the Hydraulic Hoses are pinched or leaking. Verify there is sufficient Hydraulic Fluid in the Fluid Reservoir. Bleed the cylinders.
Frames do not come down.	**Make sure there is a Vehicle on the Frames**; if not, add one (the QuickJack is designed to work with weight). Check the pressure in the Auxiliary Pneumatic Springs; inflate to 40 to 50 psi, but do not exceed 50 psi.
Frames are stuck at full height with no weight.	QuickJack Frames require weight to come down from a fully raised position. Refer to **Frames at Full Height with No Load**.
Frames, loaded with Vehicle, will not lower to the ground.	Check the pressure in the Auxiliary Pneumatic Spring; inflate to 40 to 50 psi (2.75 – 3.4 Bar), do not exceed 50 psi (3.4 Bar). Verify power is being supplied to the QuickJack. Verify the down Solenoid Valve is functioning. If this does not correct the issue, contact QuickJack Technical Support at **support@quickjack.com**, or call **(888) 262-3880** or **(805) 933-9970**.
Frames do not rise from a zero net rise position.	QuickJack Frames cannot raise a full load from a completely flat position. Refer to **Vehicle with No Tires Fully Lowered**.
Hydraulic Fluid is dirty.	Replace the dirty Hydraulic Fluid with clean fluid.
Jack makes odd noises	Lubricate hinge points using white lithium grease.
Frames lower without using the Pendant Control.	Make sure the QuickJack is engaged on a locking position (if it is not, the Frames will slowly lower).
Pneumatic Spring is not holding pressure.	Spray a small amount of soapy water to locate the leak. Verify the Schrader valve core inside the valve stem is tight. You can use a valve tool to check. Do not overtighten the valve core. It is possible that the seal on top of the Hydraulic Cylinder has stiffened from lack of use. Apply a few drops of hydraulic fluid to the piston rod at the top of the hydraulic cylinder and cycle the Lift up and down a few times. This should return some elasticity to the seal.

Issue	Action to Take
Quick-Connect Fittings becoming increasingly difficult to connect.	Pressure is building up in the hydraulic system. To release it, hold **Down** on the Pendant Control for ≈5 seconds ***after*** the Frames reach the ground, allowing as much Hydraulic Fluid as possible to return to the Fluid Reservoir.
Frames stop raising before reaching the Top Locking Position	There is not enough Hydraulic Fluid in the reservoir. Return the QuickJack Frames to the ground, then add fluid to the reservoir to .5 inch below the fill port.
No pressure from pump.	**See Prime the Pump**, on the following page.
Quick Connect Coupling leaks between the male and female fittings.	Replace the O-ring seals. Visit bendpak.com to order a seal replacement kit. **5210399** Male Quick Coupler Fitting Seal Replacement Kit

Frames at Full Height with No Load

The QuickJack is designed and engineered to work with the weight of a Vehicle on it. If there is no Vehicle on the Frames at full height, the QuickJack can occasionally get stuck.

Do not raise the QuickJack Frames unless there is the weight of a Vehicle on them.

Methods that have fixed this issue include:

- Use lifting equipment to get weight onto the QuickJack Frames.
- Reduce the hydraulic force that is holding the QuickJack Frames. If you do this, keep a rag handy in case there is some Hydraulic Fluid leakage.

If you are still unable to lower the frames, contact QuickJack Technical Support for assistance.

Vehicle with No Tires Fully Lowered

The issue is that there is too much weight on the QuickJack Frames with no room to develop the upward force required. You need to reduce the weight by at least half or raise the Vehicle off the QuickJack Frames using a different method.

Methods that have resolved this issue include:

- Use a floor jack to raise the Vehicle from four to six inches.
- Using lifting equipment to raise the Vehicle.

If you are still unable to raise your Vehicle, contact QuickJack Technical Support for assistance at **support@quickjack.com**, or call **(888) 262-3880** or **(805) 933-9970**.

Priming the Pump

Priming the pump removes air and pushes Hydraulic Fluid into the system. On rare occasions, there may not be enough Hydraulic Fluid in the system for the pump to produce force. Priming the pump usually resolves this issue.

Note that if your Power Unit does not have a Relief Valve, you ***cannot*** prime it.

A video of how to **Prime your QuickJack Power Unit is available online**.

⚠ **CAUTION** Safety glasses and gloves are required for this procedure.

NOTICE There may be minor differences in the look and feel between Power Units. Nevertheless, all Power Units of the same type provide the same level of functionality.

To prime the pump:

1. On a flat and solid surface, place the Power Unit on its back.
2. Identify the Relief Valve located under the two Quick-Connect Fittings (5550413).
3. Remove the Relief Valve Assembly, as shown below. ***Make sure to remove the complete assembly, and not just the Cap***.

Power Unit:

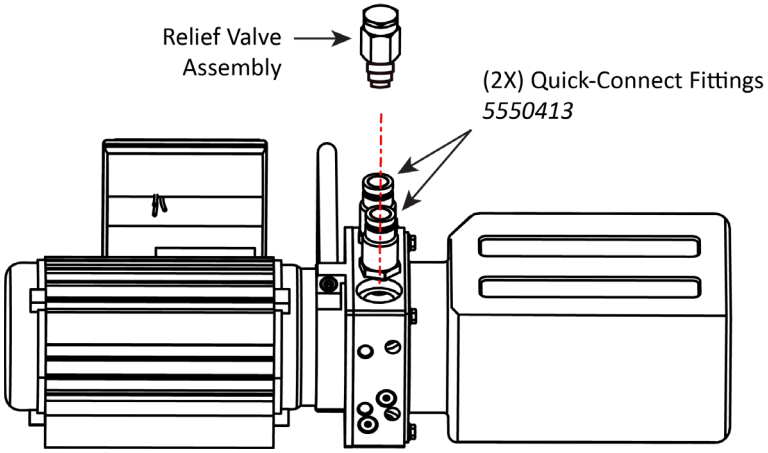

Pendant Control:

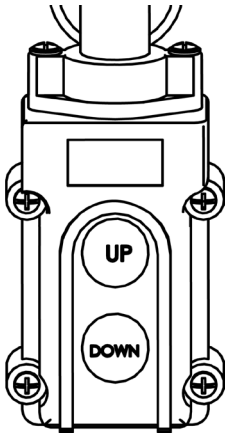

4. Connect the Power Unit to power.
5. Place a shop rag over the relief valve cavity and hold it there with your thumb.
6. Press **Up** on the Pendant Control for a few seconds until you feel Hydraulic Fluid penetrate through the Shop Rag.
7. Reinstall the Relief Valve Assembly as shown in the figure below.

   This procedure should have removed enough air from the pump to allow it to operate normally.

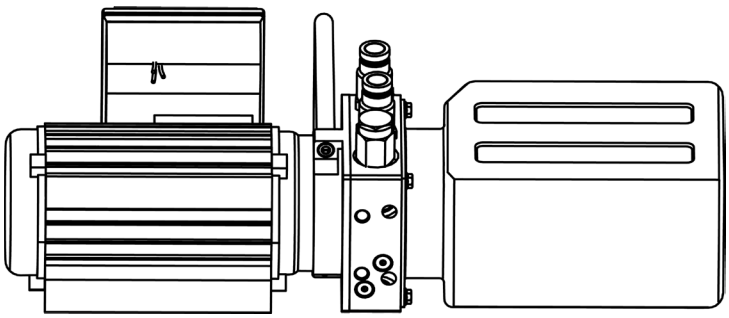

Relieving Hydraulic Pressure from the Hydraulic Hoses

After placing both Frames on a Locking Position, customers occasionally fail to hold down the **Down** Button for an extra five seconds to relieve the Hydraulic Pressure in the Hoses. Failure to do so makes it extremely difficult to reconnect the Hydraulic Hoses after they have been disconnected.

Important Do ***not*** press on the Quick-Connects' plunger or receptacle in an effort to release the pressure, Hydraulic Fluid will spray out from the fitting under pressure.

⚠ **WARNING** Hydraulic Fluid under pressure is dangerous. You must always wear OSHA-approved (publication 3151) Personal Protective Equipment when handling hydraulic components: eye protection and leather gloves are mandatory.

How to release Hydraulic Pressure from the Hydraulic Hoses:

1. Release the air pressure from the Pneumatic Spring by pressing the pin on the Shrader Valve.
2. Reconnect the Hydraulic Hoses at the Quick-Disconnect Fittings.
3. Press **Up** on the Pendant Control to raise the Frames up and off the Locking Position.
4. Completely lower the Lift back to the ground.
5. Re-pressurize the Pneumatic Spring to 40-50 psi.

Relieving pressure when the short hose is impossible to connect to:

1. With the vehicle and frames lowered all the way to the ground.
2. Place a rag or catch container under the bleed screws.
3. Loosen the bleed screws to relieve the pressure on one Frame.
4. Retighten the Bleed Screw.
5. Repeat the process on the remaining frame.
6. Clean and remove any spilled hydraulic fluid.
7. **Repeat the Bleeding procedure** described in the manual's setup section before using the QuickJack.

Relieving pressure when the long hose is disconnected from the Power Unit:

1. With the vehicle and frames lowered all the way to the ground.
2. Loosen the vent cap on top of the reservoir.
3. Attempt to connect the long hose.
4. If not successful, attempt to connect the long hose while pressing and holding the down button.
5. If not successful, unplug the Power Unit from power.
6. Place rags or a catch container under the Male Quick-Connect fittings on the Power unit.
7. Carefully loosen the fittings until Fluid is released.
8. Remove the fittings.
9. Clean the Ports and the fittings.
10. Install the Male Quick-Connect fittings back on the Power Unit.
11. **Repeat the Bleeding procedure** described in the manual's setup section before using the QuickJack.

Wiring Diagrams

Always follow the 208-230 VAC electrical rules for the country in which you are using the unit.

208 - 240 VAC Wiring Diagram (CE-approved)

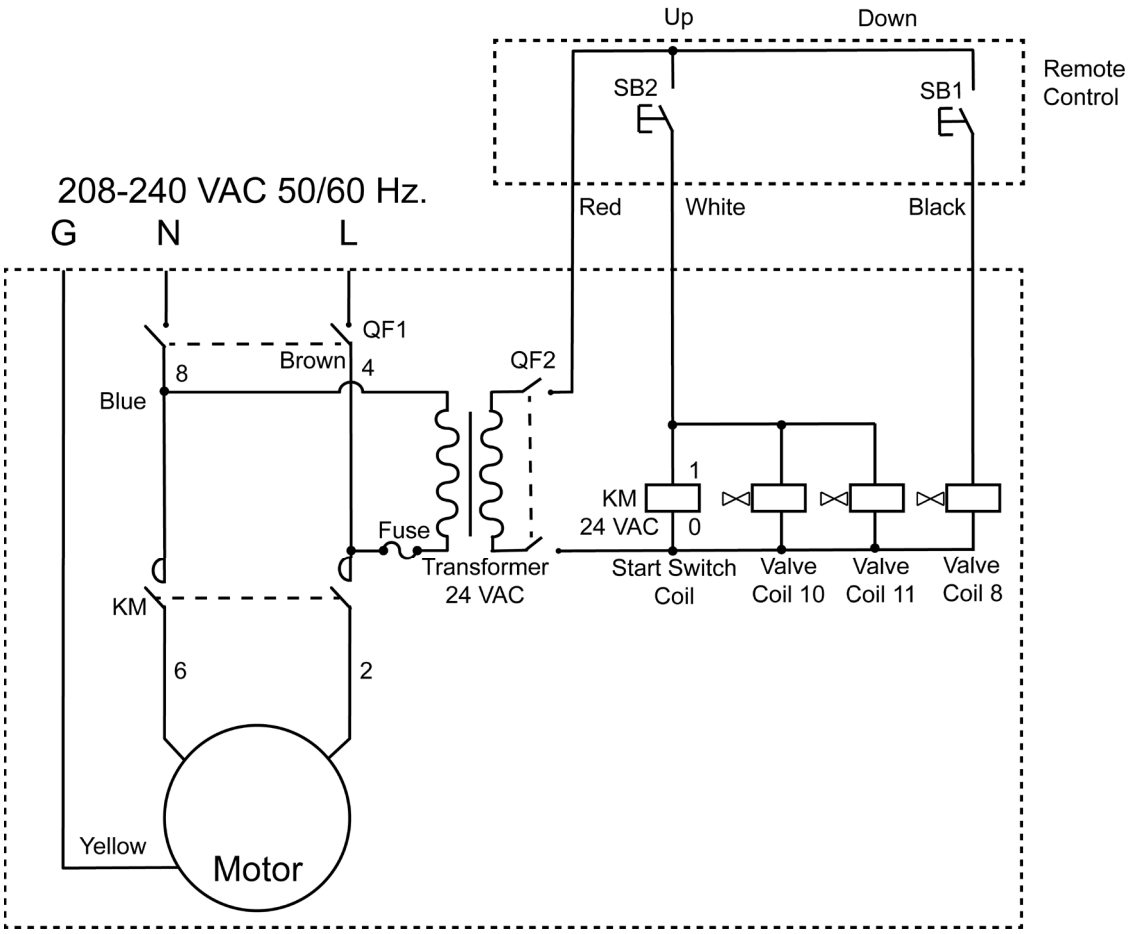

CE/UKCA approved Power Units:

- 5585360
- 5585760
- 5585739

Labels

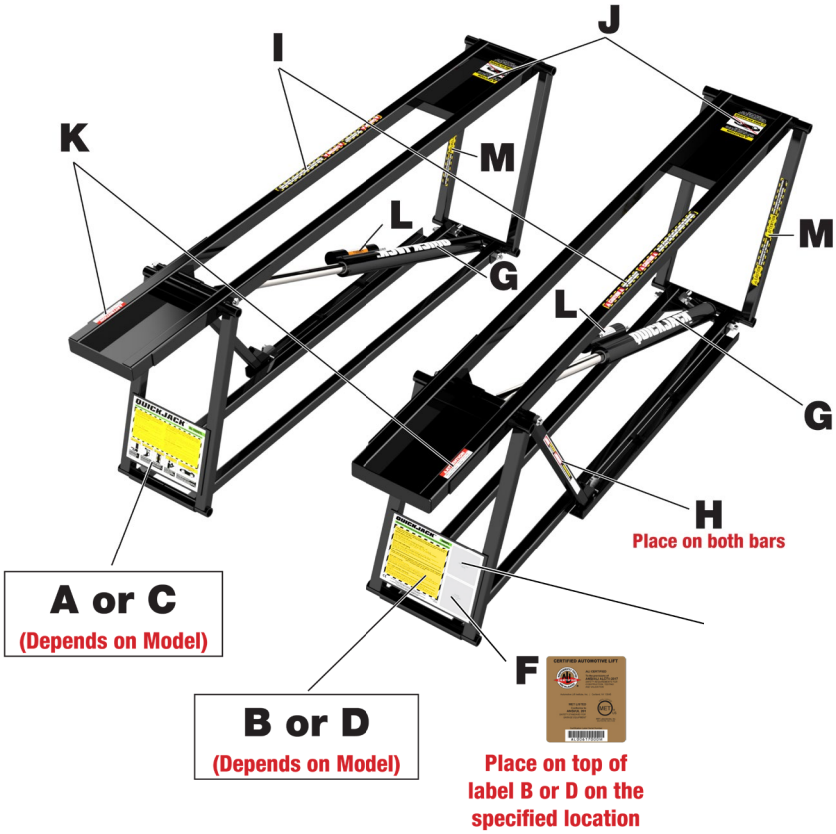

A

5000TL

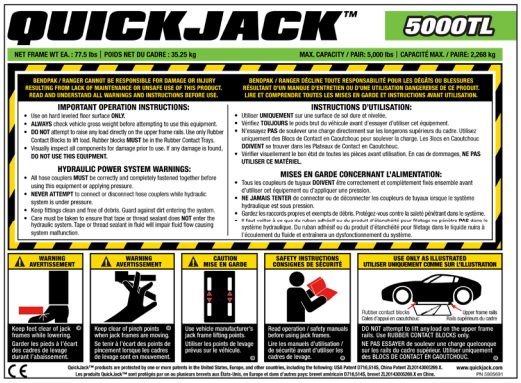

RIGHT FRAME ONLY

PN 5905691

B

LEFT FRAME ONLY

PN 5905380

C

5000TLX

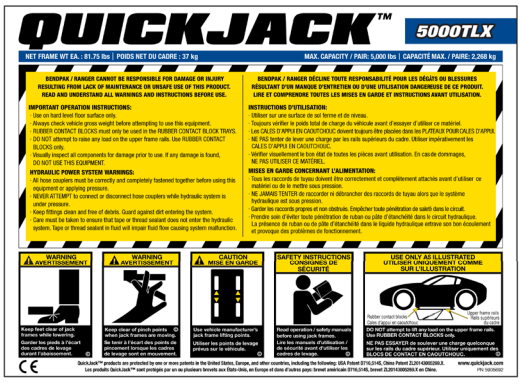

RIGHT FRAME ONLY

PN 5905692

D

LEFT FRAME ONLY

PN 5905381

A

7000TL

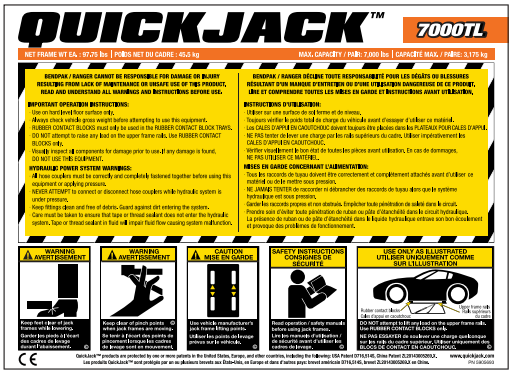

Right Frame Only

PN 5905693

B

Left Frame Only

PN 5905383

C

7000TLX

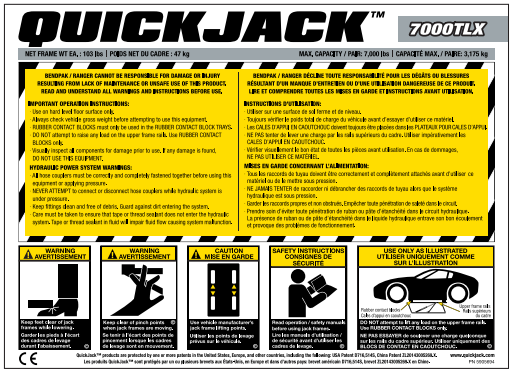

Right Frame Only

PN 5905694

D

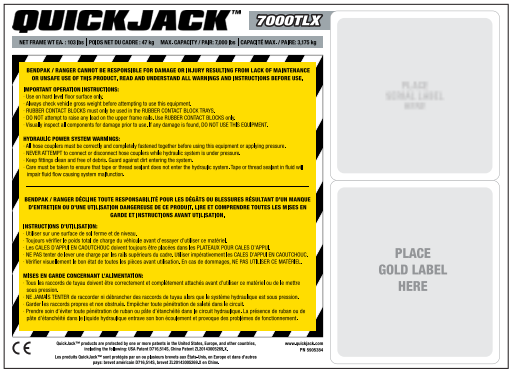

Left Frame Only

PN 5905384

E

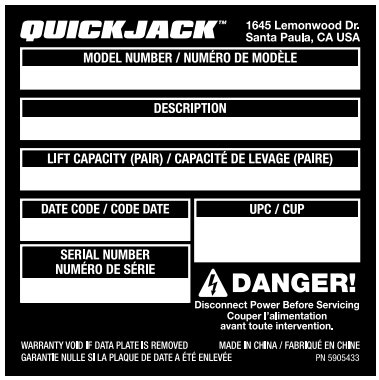

PN 5905433

F

PN 5905653

G

PN 5905745

H

PN 5905428

I

PN 5905429

J

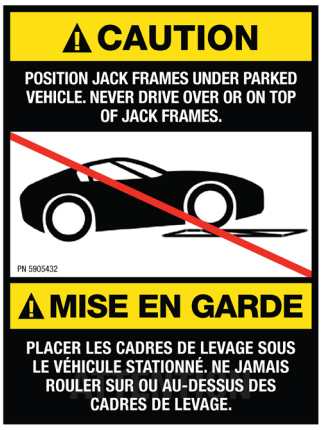

PN 5905432

K

PN 5905438

L

PN 5905434

M

PN 5905036

Parts Sheets

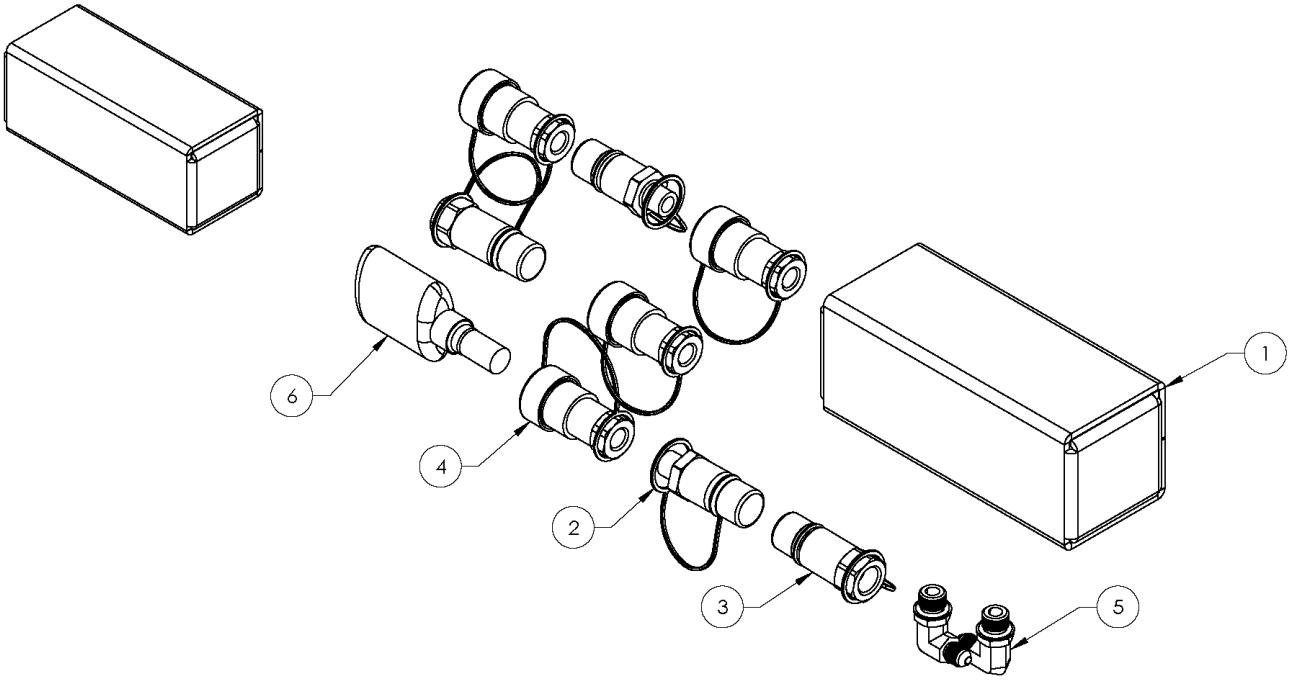

ITEM NO	PART NUMBER	DESCRIPTION	QTY	REV
1	5910092	QUICKJACK PARTS BAG BOX	1	B
2	5550413	FTG NPL -06 ORB x ¼ NS; QUICK-CON COUP MALE	2	--
3	5550032	FTG NPL-04 NPT FX1/4 QUICK-CONNECTOR COUPLER MALE; NON SPILL DESIGN	2	--
4	5550031	FTG NPL-04 NPT F x 1/4 QUICK-CONNECTOR COUPLER FEMALE; NON SPILL DESIGN	4	--
5	5550103	FTG ELB -04 JIC -06 ORB	2	--
6	5580012	LIQUID PTFE THREAD SEALANT 50ml	1	--

DO NOT SCALE DRAWING

	NAME	DATE
DRAWN	TM	10/28/2019
CHECKED	OR	09/03/2020

BendPak
1645 LEMONWOOD DR.
SANTA PAULA, CA 93060

DIMENSIONS ARE IN MM

THIRD ANGLE PROJECTION

TITLE: QUICKJACK PARTS BAG

SIZE A | DWG. NO. 5174043 | REV B

SCALE: 1:3 | SHEET 1 OF 1

PROPRIETARY AND CONFIDENTIAL
THE INFORMATION CONTAINED IN THIS DRAWING IS THE SOLE PROPERTY OF **BENDPAK INC.** ANY REPRODUCTION IN PART OR AS A WHOLE WITHOUT THE WRITTEN PERMISSION OF **BENDPAK INC.** IS PROHIBITED.

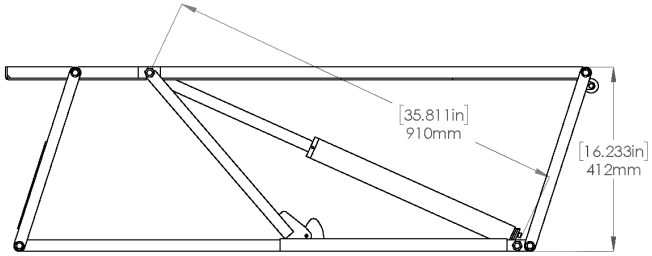

FULL RISE

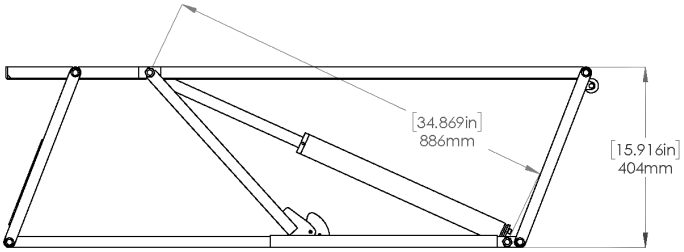

TOP LOCK

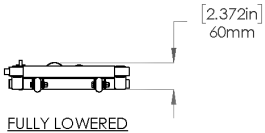

FULLY LOWERED

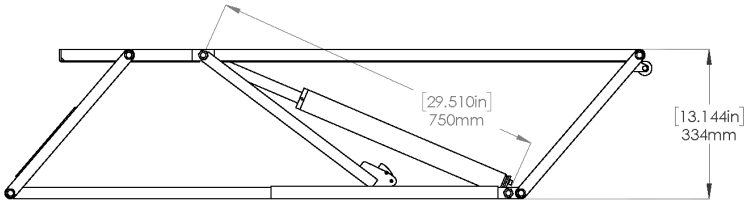

LOWEST LOCK

BendPak.
1645 LEMONWOOD DR.
SANTA PAULA, CA 93060

TITLE: 3500SLX FRAME ASSEMBLY

SIZE	DWG. NO.	REV
A	5215416	U

SCALE: 1:10 SHEET 2 OF 2

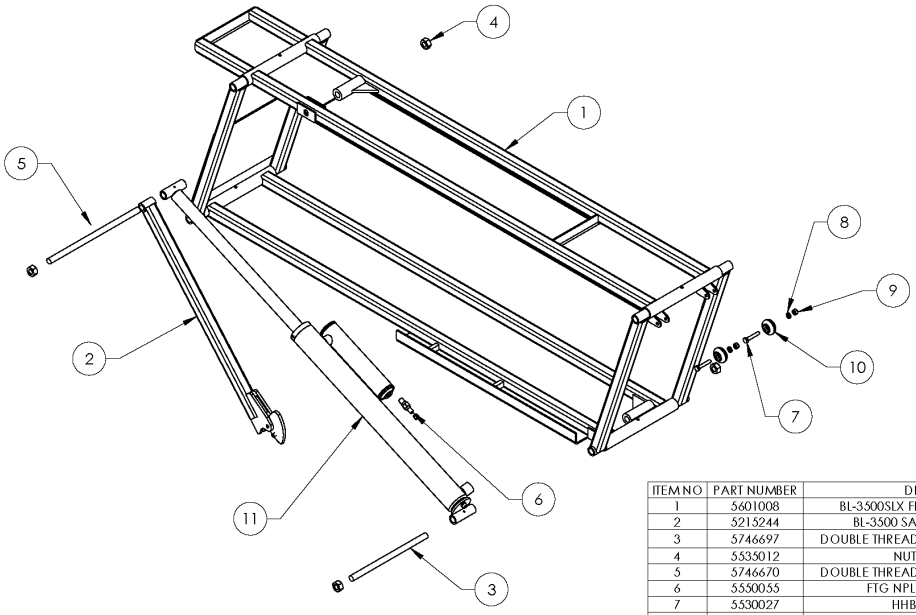

ITEM NO	PART NUMBER	DESCRIPTION	QTY	REV
1	5601008	BL-3500SLX FRAME WELDMENT, L.H.	1	K
2	5215244	BL-3500 SAFETY BAR ASSEMBLY	1	D
3	5746697	DOUBLE THREADED ROD M12 x 1.75 x 212	1	B
4	5535012	NUT M12x1.75 NL	4	-
5	5746670	DOUBLE THREADED ROD M12 x 1.75 x 254	1	G
6	5550055	FTG NPL -02 STM x -02 NPT	1	-
7	5530027	HHB M6 x 1.0 x 35	2	-
8	5545026	WASHER M6 x Ø12 SL	2	-
9	5535357	NUT M6 x 1.0 NL	2	-
10	5716192	QUICKJACK POLYURETHANE WHEEL	2	E
11	5502520	OFFSET CYLINDER ASSEMBLY Ø1.5 x 15	1	M

DO NOT SCALE DRAWING

	NAME	DATE
DRAWN	TM	06/18/2015
CHECKED	OR	10/30/2020

DIMENSIONS ARE IN MM

THIRD ANGLE PROJECTION

PROPRIETARY AND CONFIDENTIAL
THE INFORMATION CONTAINED IN THIS DRAWING IS THE SOLE PROPERTY OF BENDPAK INC. ANY REPRODUCTION IN PART OR AS A WHOLE WITHOUT THE WRITTEN PERMISSION OF BENDPAK INC. IS PROHIBITED.

BendPak.
1645 LEMONWOOD DR.
SANTA PAULA, CA 93060

TITLE: 3500SLX FRAME ASSEMBLY

SIZE	DWG. NO.	REV
A	5215416	U

SCALE: 1:10 SHEET 1 OF 2

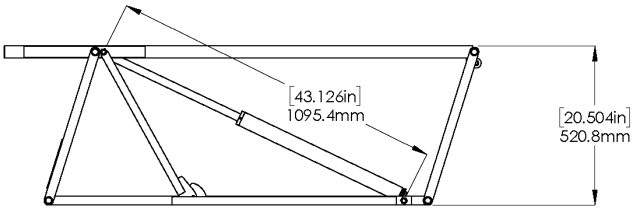

FULL RISE

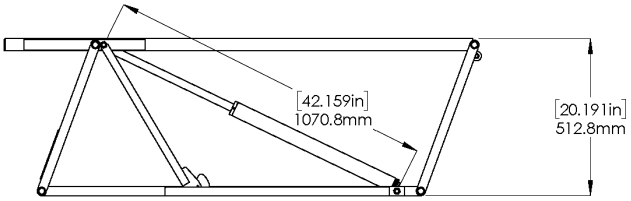

TOP LOCK

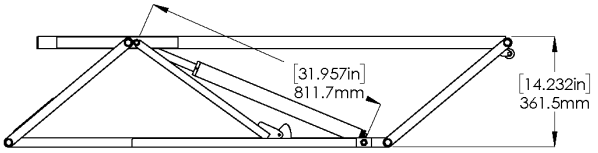

LOWEST LOCK

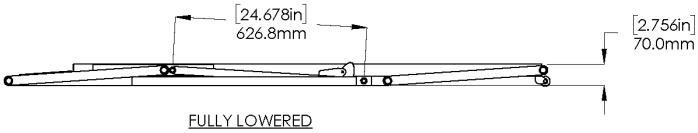

FULLY LOWERED

BendPak.
1645 LEMONWOOD DR.
SANTA PAULA, CA 93060

TITLE: 5000TL FRAME ASSEMBLY		
SIZE A	DWG. NO. 5215920	REV C
SCALE: 1:15		SHEET 2 OF 2

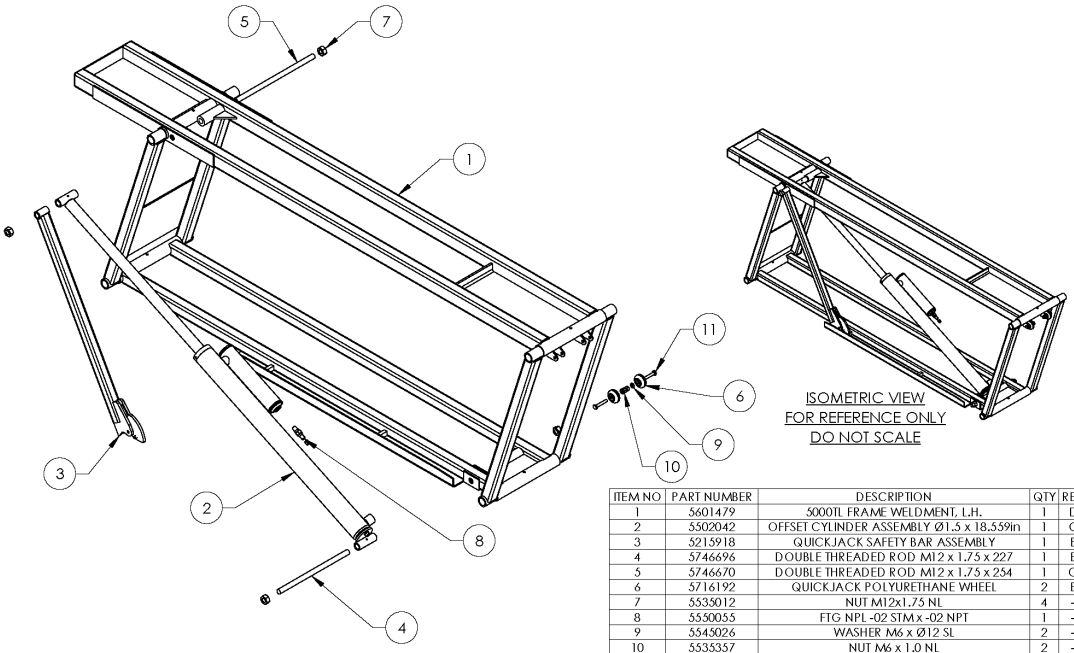

ISOMETRIC VIEW
FOR REFERENCE ONLY
DO NOT SCALE

ITEM NO	PART NUMBER	DESCRIPTION	QTY	REV
1	5601479	5000TL FRAME WELDMENT, L.H.	1	D
2	5502042	OFFSET CYLINDER ASSEMBLY Ø1.5 x 18.559in	1	C
3	5215918	QUICKJACK SAFETY BAR ASSEMBLY	1	B
4	5746696	DOUBLE THREADED ROD M12 x 1.75 x 227	1	E
5	5746670	DOUBLE THREADED ROD M12 x 1.75 x 254	1	G
6	5716192	QUICKJACK POLYURETHANE WHEEL	2	E
7	5535012	NUT M12x1.75 NL	4	-
8	5550055	FTG NPL -02 STM x -02 NPT	1	-
9	5545026	WASHER M6 x Ø12 SL	2	-
10	5535357	NUT M6 x 1.0 NL	2	-
11	5530027	HHB M6 x 1.0 x 35	2	-

DO NOT SCALE DRAWING		NAME	DATE
	DRAWN	TM	04/03/2020
	CHECKED	OR	01/25/2021
DIMENSIONS ARE IN MM	THIRD ANGLE PROJECTION		

PROPRIETARY AND CONFIDENTIAL
THE INFORMATION CONTAINED IN THIS DRAWING IS THE SOLE PROPERTY OF BENDPAK INC. ANY REPRODUCTION IN PART OR AS A WHOLE WITHOUT THE WRITTEN PERMISSION OF BENDPAK INC. IS PROHIBITED.

BendPak.
1645 LEMONWOOD DR.
SANTA PAULA, CA 93060

TITLE: 5000TL FRAME ASSEMBLY		
SIZE A	DWG. NO. 5215920	REV D
SCALE: 1:10		SHEET 1 OF 2

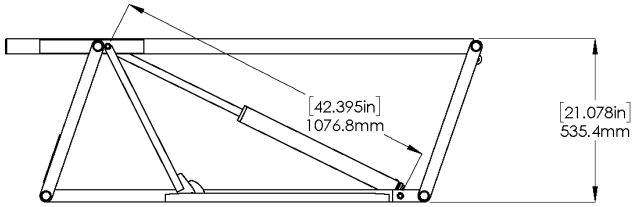

FULL RISE

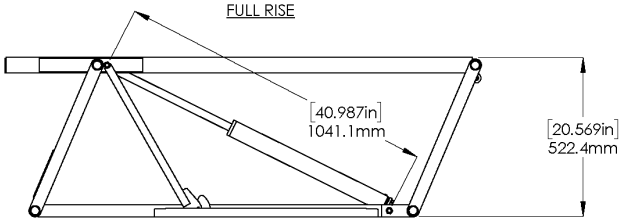

TOP LOCK

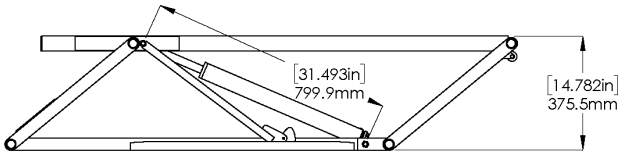

LOWEST LOCK

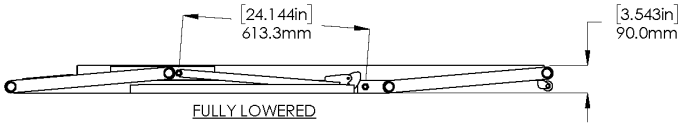

FULLY LOWERED

BendPak.
1645 LEMONWOOD DR.
SANTA PAULA, CA 93060

TITLE: 7000TL FRAME ASSEMBLY		
SIZE A	DWG. NO. 5215919	REV D
SCALE: 1:15		SHEET 2 OF 2

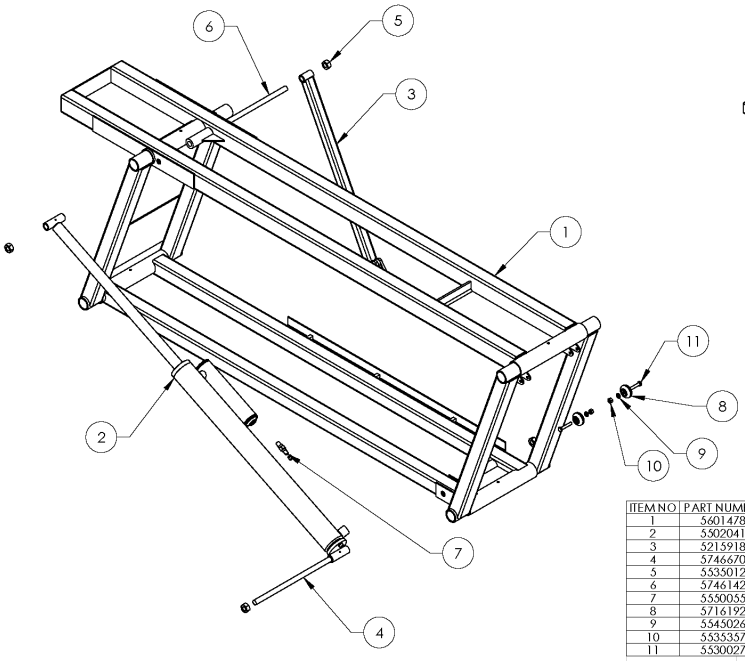

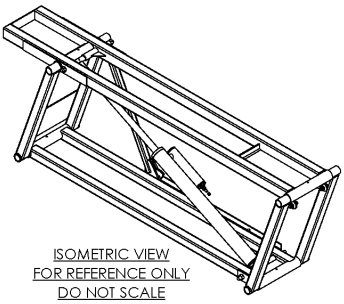

ISOMETRIC VIEW
FOR REFERENCE ONLY
DO NOT SCALE

ITEM NO	PART NUMBER	DESCRIPTION	QTY	REV
1	5601478	BL-7000TL FRAME WELDMENT, R.H.	1	B
2	5502041	OFFSET CYLINDER ASSEMBLY Ø1.75 x 18.329in	1	B
3	5215918	QUICKJACK SAFETY BAR ASSEMBLY	1	B
4	5746670	DOUBLE THREADED ROD M12 x 1.75 x 254	1	G
5	5535012	NUT M12x1.75 NL	4	-
6	5746142	DOUBLE THREADED ROD M12 x 1.75 x 274	1	D
7	5550055	FTG NPL -02 STM x -02 NPT	1	-
8	5716192	QUICKJACK POLYURETHANE WHEEL	2	E
9	5545026	WASHER M6 x Ø12 SL	2	-
10	5535357	NUT M6 x 1.0 NL	2	-
11	5530027	HHB M6 x 1.0 x 35	2	-

DO NOT SCALE DRAWING

	NAME	DATE
DRAWN	TM	04/17/2020
CHECKED	OR	10/30/2020

DIMENSIONS ARE IN MM

THIRD ANGLE PROJECTION

PROPRIETARY AND CONFIDENTIAL
THE INFORMATION CONTAINED IN THE DRAWING IS THE SOLE PROPERTY OF BENDPAK INC. ANY REPRODUCTION IN PART OR AS A WHOLE WITHOUT THE WRITTEN PERMISSION OF BENDPAK INC. IS PROHIBITED.

BendPak.
1645 LEMONWOOD DR.
SANTA PAULA, CA 93060

TITLE: 7000TL FRAME ASSEMBLY		
SIZE A	DWG. NO. 5215921	REV B
SCALE: 1:10		SHEET 1 OF 2

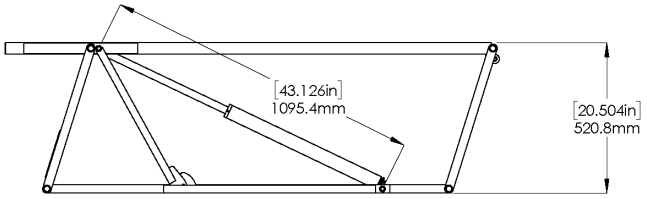

FULL RISE

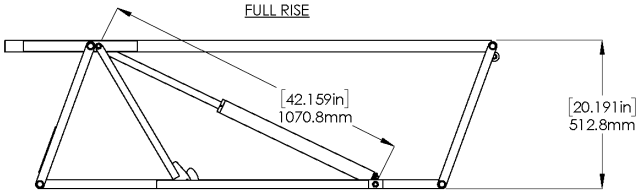

TOP LOCK

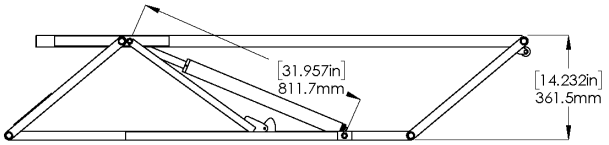

LOWEST LOCK

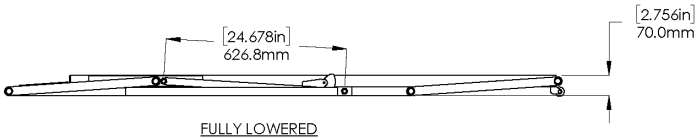

FULLY LOWERED

BendPak.
1645 LEMONWOOD DR.
SANTA PAULA, CA 93060

TITLE: 5000TLX FRAME ASSEMBLY

SIZE	DWG. NO.	REV
A	5215924	B

SCALE: 1:15 SHEET 2 OF 2

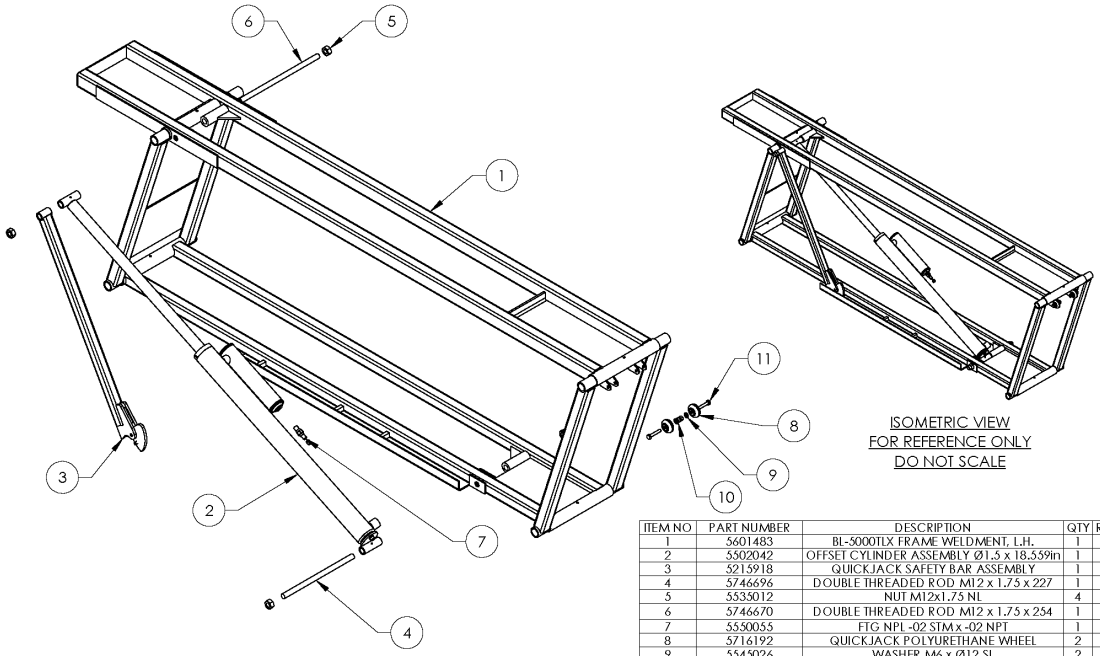

ISOMETRIC VIEW
FOR REFERENCE ONLY
DO NOT SCALE

ITEM NO	PART NUMBER	DESCRIPTION	QTY	REV
1	5601483	BL-5000TLX FRAME WELDMENT, L.H.	1	B
2	5502042	OFFSET CYLINDER ASSEMBLY Ø1.5 x 18.559in	1	B
3	5215918	QUICKJACK SAFETY BAR ASSEMBLY	1	B
4	5746696	DOUBLE THREADED ROD M12 x 1.75 x 227	1	E
5	5535012	NUT M12x1.75 NL	4	-
6	5746670	DOUBLE THREADED ROD M12 x 1.75 x 254	1	G
7	5550055	FTG NPL -02 STM x -02 NPT	1	-
8	5716192	QUICKJACK POLYURETHANE WHEEL	2	E
9	5545026	WASHER M6 x Ø12 SL	2	-
10	5535357	NUT M6 x 1.0 NL	2	-
11	5530027	HHB M6 x 1.0 x 35	2	-

DO NOT SCALE DRAWING

	NAME	DATE
DRAWN	TM	04/03/2020
CHECKED	OR	10/30/2020

DIMENSIONS ARE IN MM

THIRD ANGLE PROJECTION

PROPRIETARY AND CONFIDENTIAL
THE INFORMATION CONTAINED IN THIS DRAWING IS THE SOLE PROPERTY OF BENDPAK INC. ANY REPRODUCTION IN PART OR AS A WHOLE WITHOUT THE WRITTEN PERMISSION OF BENDPAK INC. IS PROHIBITED.

BendPak.
1645 LEMONWOOD DR.
SANTA PAULA, CA 93060

TITLE: 5000TLX FRAME ASSEMBLY

SIZE	DWG. NO.	REV
A	5215924	B

SCALE: 1:10 SHEET 1 OF 2

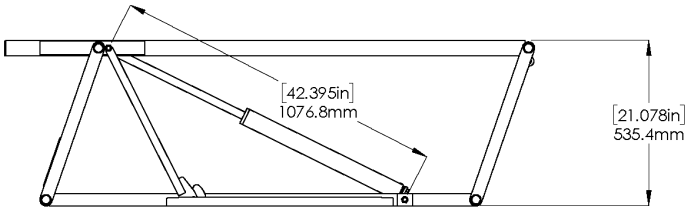

FULL RISE

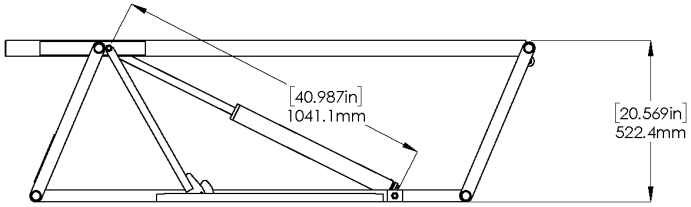

TOP LOCK

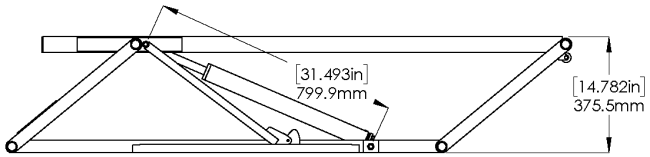

LOWEST LOCK

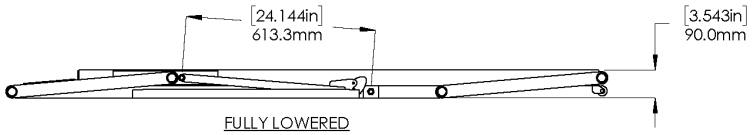

FULLY LOWERED

BendPak.
1645 LEMONWOOD DR.
SANTA PAULA, CA 93060

TITLE:		
7000TLX FRAME ASSEMBLY		
SIZE	DWG. NO.	REV
A	5215923	D
SCALE: 1:15		SHEET 2 OF 2

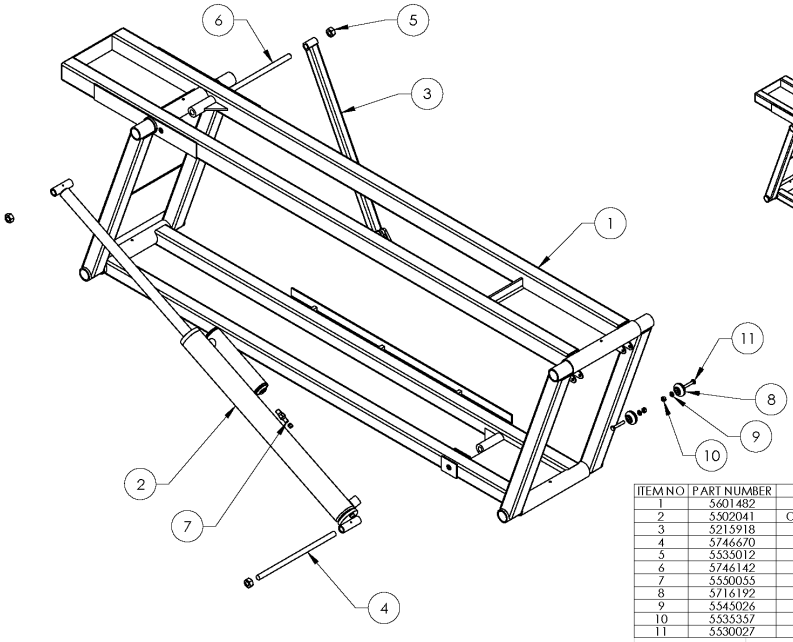

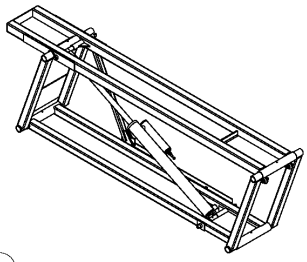

ISOMETRIC VIEW
FOR REFERENCE ONLY
DO NOT SCALE

ITEM NO	PART NUMBER	DESCRIPTION	QTY	REV
1	5601482	BL-7000TLX FRAME WELDMENT, R.H.	1	B
2	5502041	OFFSET CYLINDER ASSEMBLY Ø1.75 x 18.329in	1	B
3	5215918	QUICKJACK SAFETY BAR ASSEMBLY	1	B
4	5746670	DOUBLE THREADED ROD M12 x 1.75 x 254	1	G
5	5535012	NUT M12x1.75 NL	4	-
6	5746142	DOUBLE THREADED ROD M12 x 1.75 x 274	1	D
7	5550055	FTG NPL -02 STM x -02 NPT	1	-
8	5716192	QUICKJACK POLYURETHANE WHEEL	2	E
9	5545026	WASHER M6 x Ø12 SL	2	-
10	5535357	NUT M6 x 1.0 NL	2	-
11	5530027	HHB M6 x 1.0 x 35	2	-

DO NOT SCALE DRAWING

DIMENSIONS ARE IN MM

	NAME	DATE
DRAWN	TM	04/15/2020
CHECKED	OR	10/30/2020

THIRD ANGLE PROJECTION

PROPRIETARY AND CONFIDENTIAL
THE INFORMATION CONTAINED IN THIS DRAWING IS THE SOLE PROPERTY OF BENDPAK INC. ANY REPRODUCTION IN PART OR AS A WHOLE WITHOUT THE WRITTEN PERMISSION OF BENDPAK INC. IS PROHIBITED

BendPak.
1645 LEMONWOOD DR.
SANTA PAULA, CA 93060

TITLE:		
7000TLX FRAME ASSEMBLY		
SIZE	DWG. NO.	REV
A	5215925	B
SCALE: 1:10		SHEET 1 OF 2

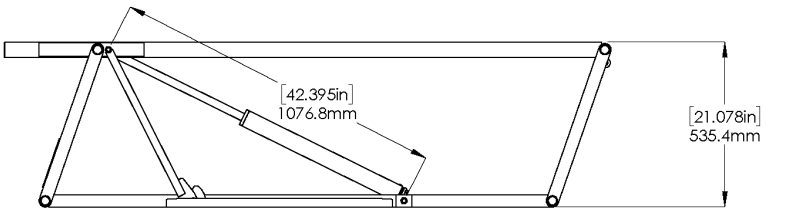

FULL RISE

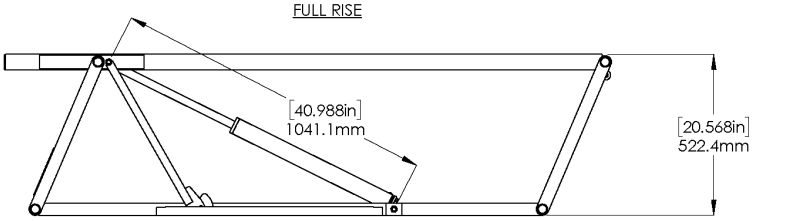

TOP LOCK

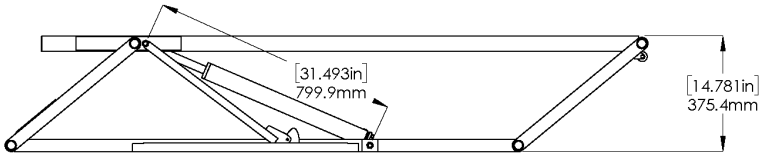

LOWEST LOCK

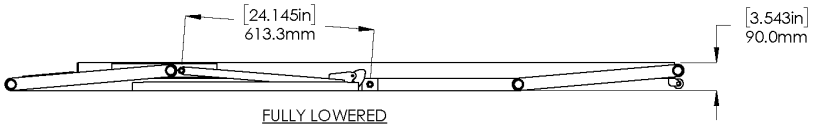

FULLY LOWERED

BendPak.
1645 LEMONWOOD DR.
SANTA PAULA, CA 93060

TITLE: 6000ELX FRAME ASSEMBLY		
SIZE A	DWG. NO. 5215937	REV D
SCALE: 1:15		SHEET 2 OF 2

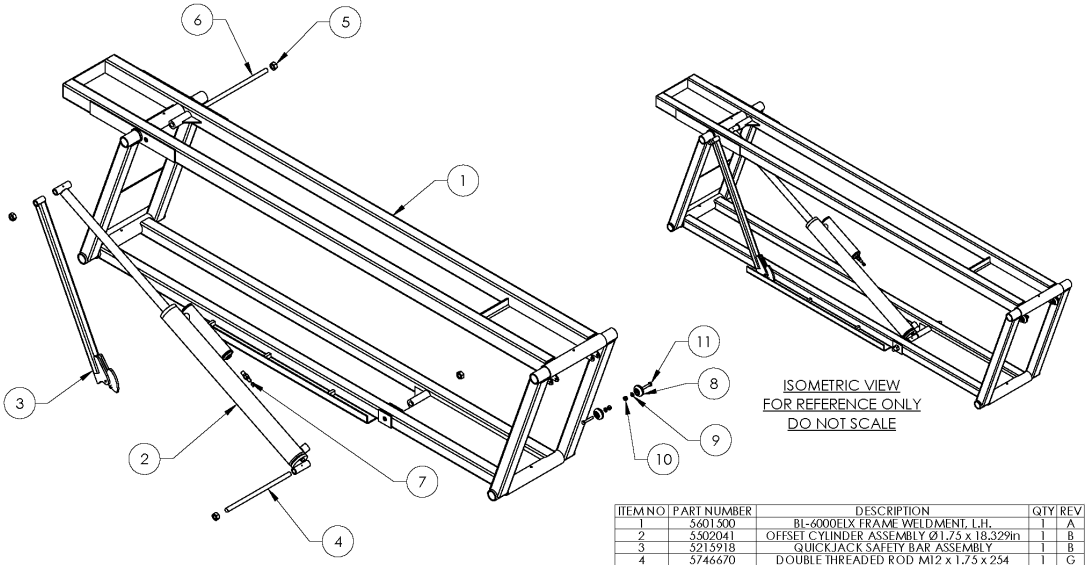

ITEM NO	PART NUMBER	DESCRIPTION	QTY	REV
1	5601500	BL-6000ELX FRAME WELDMENT, L.H.	1	A
2	5502041	OFFSET CYLINDER ASSEMBLY Ø1.75 x 18.329in	1	B
3	5215918	QUICKJACK SAFETY BAR ASSEMBLY	1	B
4	5746670	DOUBLE THREADED ROD M12 x 1.75 x 254	1	G
5	5535012	NUT M12x1.75 NL	4	-
6	5746142	DOUBLE THREADED ROD M12 x 1.75 x 274	1	D
7	5550055	FTG NPL -02 STM x -02 NPT	1	-
8	5716192	QUICKJACK POLYURETHANE WHEEL	2	E
9	5545026	WASHER M6 x Ø12 SL	2	-
10	5535357	NUT M6 x 1.0 NL	2	-
11	5530027	HHB M6 x 1.0 x 35	2	-

DO NOT SCALE DRAWING		NAME	DATE
	DRAWN	TM	05/28/2020
	CHECKED	OR	10/30/2020

DIMENSIONS ARE IN MM

THIRD ANGLE PROJECTION

PROPRIETARY AND CONFIDENTIAL
THE INFORMATION CONTAINED IN THIS DRAWING IS THE SOLE PROPERTY OF BENDPAK INC. ANY REPRODUCTION IN PART OR AS A WHOLE WITHOUT THE WRITTEN PERMISSION OF BENDPAK INC. IS PROHIBITED.

BendPak.
1645 LEMONWOOD DR.
SANTA PAULA, CA 93060

TITLE: 6000ELX FRAME ASSEMBLY		
SIZE A	DWG. NO. 5215937	REV B
SCALE: 1:12		SHEET 1 OF 2

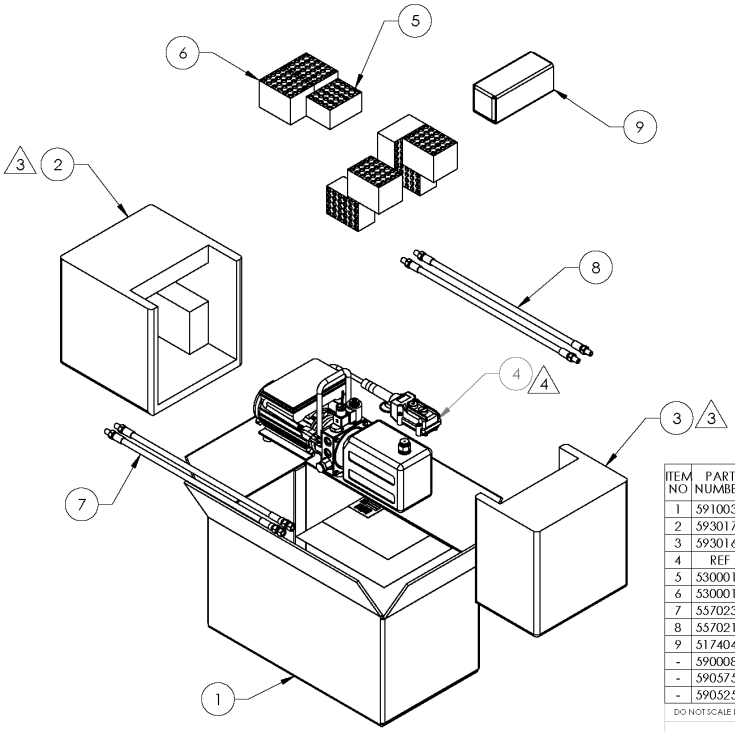

ITEM NO	PART NUMBER	DESCRIPTION	QTY	REV
1	5910038	QUICKJACK SLX/TL/ELX PRINTED BOX 3 ENG-FRE	1	A
2	5930171	QUICKJACK POWER UNIT BOX STYROFOAM PACKAGING, MOTOR	1	--
3	5930169	QUICKJACK POWER UNIT BOX STYROFOAM PACKAGING, TANK	1	--
4	REF	QUICKJACK POWER UNIT AC-110	1	--
5	5300014	55mm DIMPLED RUBBER PAD	4	A
6	5300016	75mm DIMPLED RUBBER PAD	4	A
7	5570233	HOSE ASSEMBLY Ø6.4 x 1005mm	2	B
8	5570216	HOSE ASSEMBLY Ø6.4 x 3734mm DS MALE	2	B
9	5174043	QUICKJACK PARTS BAG	1	B
-	5900088	DO NOT RETURN SHEET	1	-
-	5905756	DO NOT RETURN LABEL	1	-
-	5905250	QUICKJACK BOX 3 UPC-LOT NUMBER PACKAGING LABEL	1	-

DO NOT SCALE DRAWING

	NAME	DATE
DRAWN	CA	12/21/2020
CHECKED		

DIMENSIONS ARE IN MM

THIRD ANGLE PROJECTION

BendPak
1645 LEMONWOOD DR.
SANTA PAULA, CA 93060

TITLE: QUICKJACK SLX/TL/TLX/ELX BOX 3 OF 3 EN-FR: 110V AC

SIZE A | DWG. NO. 5174064 | REV C

SCALE: 1:10 | SHEET 1 OF 1

PROPRIETARY AND CONFIDENTIAL
THE INFORMATION CONTAINED IN THIS DRAWING IS THE SOLE PROPERTY OF BENDPAK INC. ANY REPRODUCTION IN PART OR AS A WHOLE WITHOUT THE WRITTEN PERMISSION OF BENDPAK INC. IS PROHIBITED.

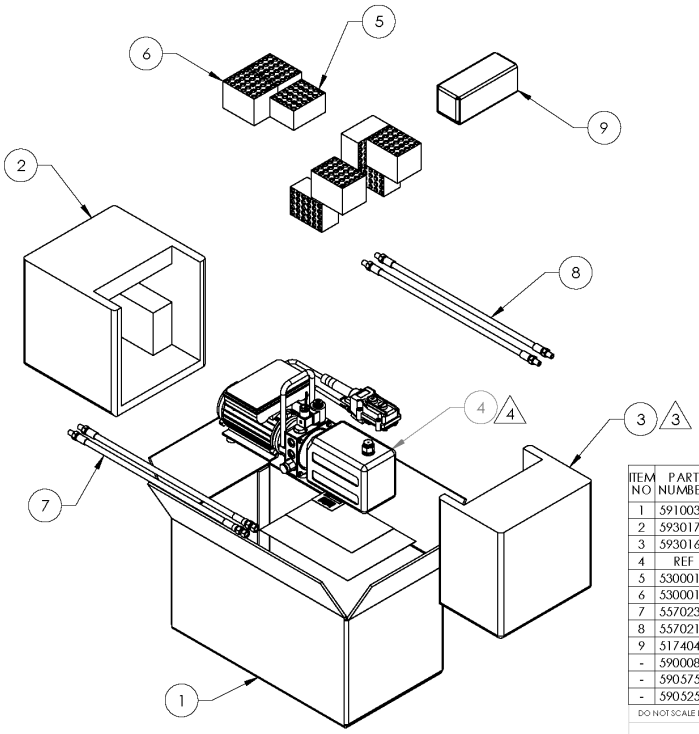

ITEM NO	PART NUMBER	DESCRIPTION	QTY	REV
1	5910038	QUICKJACK SLX/TL/ELX PRINTED BOX 3 ENG-FRE	1	A
2	5930171	QUICKJACK POWER UNIT BOX STYROFOAM PACKAGING, MOTOR	1	--
3	5930169	QUICKJACK POWER UNIT BOX STYROFOAM PACKAGING, TANK	1	--
4	REF	QUICKJACK POWER UINT 208-240V AC	1	--
5	5300014	55mm DIMPLED RUBBER PAD	4	A
6	5300016	75mm DIMPLED RUBBER PAD	4	A
7	5570233	HOSE ASSEMBLY Ø6.4 x 1005mm	2	B
8	5570216	HOSE ASSEMBLY Ø6.4 x 3734mm DS MALE	2	B
9	5174043	QUICKJACK PARTS BAG	1	B
-	5900088	DO NOT RETURN SHEET	1	-
-	5905756	DO NOT RETURN LABEL	1	-
-	5905250	QUICKJACK BOX 3 UPC-LOT NUMBER PACKAGING LABEL	1	-

DO NOT SCALE DRAWING

	NAME	DATE
DRAWN	CA	12/21/2020
CHECKED		

DIMENSIONS ARE IN MM

THIRD ANGLE PROJECTION

BendPak
1645 LEMONWOOD DR.
SANTA PAULA, CA 93060

TITLE: QUICKJACK SLX/TL/TLX/ELX BOX 3 OF 3 EN-FR: 220V AC

SIZE A | DWG. NO. 5174065 | REV C

SCALE: 1:10 | SHEET 1 OF 1

PROPRIETARY AND CONFIDENTIAL
THE INFORMATION CONTAINED IN THIS DRAWING IS THE SOLE PROPERTY OF BENDPAK INC. ANY REPRODUCTION IN PART OR AS A WHOLE WITHOUT THE WRITTEN PERMISSION OF BENDPAK INC. IS PROHIBITED.

Declaration of Conformity

CE Declaration of Conformity

The equipment which accompanies this declaration is in conformity with EU Directives:
2006/42/EC Machinery Directive
2011/65/EU RoHS 2

Manufacturer
BendPak Inc.
1645 E. Lemonwood Drive,
Santa Paula, CA,
United States of America

Authorised Representative in the EU
Flexrep EU OÜ
Contact: Doug Florence – Senior Consultant
Attn: E-Residency Hub
Ahtri tn 12
10151 Tallinn,
Estonia
+372 880 7516 / enquiries@flexrep.eu

A copy of the technical file for this equipment is available from:
The EU address above

Description of Equipment
Quickjack range of dual platform short stroke, moveable, parallelogram vehicle servicing lifts
3500SLX 3500lbs/1588kg capacity
5000TL 5000lbs/2268kg capacity
5000EXT 5000lbs/2268kg capacity
5000TLX 5000lbs/2268kg capacity. Long frame
6000ELX 6000lbs/2722kg capacity. Extra long frame
7000TL 7000lbs/3175kg capacity
7000TLX 7000lbs/3175kg capacity. Long frame

Hydraulic powerpacks drawing reference
5585360 (230VAC)
5585760 (230VAC)
5585739 (12VDC)

A sample of this machinery has been presented to Notified Body number 1105
CCQS Certification Services Ltd. Block B, The Crescent Building, Northwood, Santry, Dublin, D09 C6X8
Who have issued an EU type-examination certificate Number CE-MI-20210618-01-16-5A dated September 2022
The equipment in respect of which this declaration is made conforms to the example to which that certificate relates, and that certificate remains valid.
This declaration of conformity is issued under the sole responsibility of the manufacturer.

The following harmonised standards have been used:
EN ISO 12100:2010 Safety of machinery - Risk assessment
EN 1493:2010 Vehicle lifts
EN IEC 63000:2018 RoHS Documentation

Authorised signatory of Manufacturer

Signature:
Position in company: President & CEO
Date signed: March 20, 2023

Name of signatory: Jeffery S. Kritzer
Place signed: Santa Paula, CA, USA

UKCA Declaration of Conformity

The equipment which accompanies this declaration is in conformity with UK Regulations
Supply of Machinery (Safety) Regulations (SI 2008 No 1597), as amended
Restriction of the Use of Certain Hazardous Substances in Electrical and Electronic Equipment Regulations 2012 (SI 2012/3032) as amended.

Manufacturer
BendPak Inc.
1645 E. Lemonwood Drive,
Santa Paula, CA,
United States of America

A copy of the technical file for this equipment is available from:
The above address

Authorised Representative in the UK
Flex Rep UK Ltd.
Kemp House
160 City Road
London EC1V 2NX
United Kingdom
equiries@flexrep.eu

Description of Equipment
3500SLX 1588 kg (3500 lb) capacity serial numbers XXXXX-00001-00000 to 99999-99999-99999
5000TL 2268 kg (5000 lb) capacity serial numbers XXXXX-00001-00000 to 99999-99999-99999
7000TL 3175 kg (7000 lb) capacity serial numbers XXXXX-00001-00000 to 99999-99999-99999
5000TLX: 2268 kg (5000 lb) capacity serial numbers XXXXX-00001-00000 to 99999-99999-99999
7000TLX: 3175 kg (7000 lb.) capacity serial numbers XXXXX-00001-00000 to 99999-99999-99999
6000ELX: 2721 kg (6000 lb) capacity serial numbers XXXXX-00001-00000 to 99999-99999-99999
Hydraulic powerpacks drawing reference
5585360 (230VAC)
5585760 (230VAC)
5585739 (12VDC)

A sample of this machinery has been presented to Approved Body number 1105.
CCQS UK Ltd.25 Wilton Rd, Pimlico, London, SW1V 1LW, United Kingdom
Who have issued a type-examination certificate
Number CA-MU-20220228-02-01-5A dated September 2022
The equipment in respect of which this declaration is made conforms to the example to which that certificate relates, and that certificate remains valid.

The following designated standards have been used
EN ISO 12100:2010 Safety of machinery - Risk assessment
EN 1493:2010 Vehicle lifts
EN IEC 63000:2018 RoHS Documentation

Authorised signatory of manufacturer

Signature: 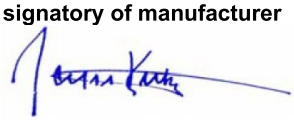

Name of signatory: Jeffery S. Kritzer

Position in company: President & CEO

Place signed: Santa Paula, CA, USA

Date signed: March 20, 2023

Maintenance Log

Maintenance Log

Automotive Lift Institute (ALI) Store

You probably checked the **ALI's Directory of Certified Lifts** (www.autolift.org/ali-directory-of-certified-lifts/) before making your most recent Lift purchase, but did you know the **ALI Store** (**www.autolift.org/ali-store/**) offers a wide variety of professional, easy-to-use, and reasonably priced training and safety materials that will make your garage a safer place to work?

The ALI Store is your trusted source for workplace safety!

Lifting It Right Online Certificate Course. Make *sure* you and your people are lifting vehicles the right way.

ALI Lift Inspector Certification Program Registration. Become a ALI Certified Lift Inspector.

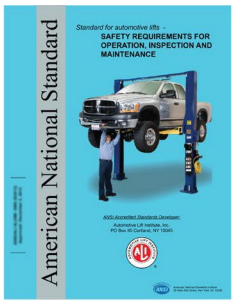

ANSI/ALI ALOIM Standard for Automotive Lifts. Safety Requirements for Operation, Inspection, and Maintenance.

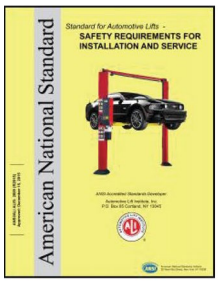

ANSI/ALI ALIS Standard. Safety Requirements for Installation and Service.

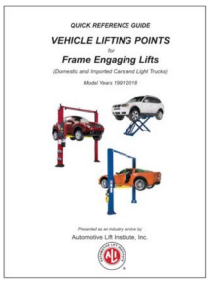

Guide to Identifying Vehicle Lifting Points for Frame-Engaging Lifts. Don't eyeball your lifting points, ***know*** where they are.

Lift Operator Safety Materials. Five safety documents in a single package.

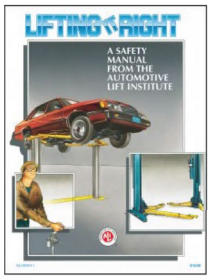

Lifting It Right. A hardcopy version of the *Lifting It Right* safety manual from the Automotive Lift Institute.

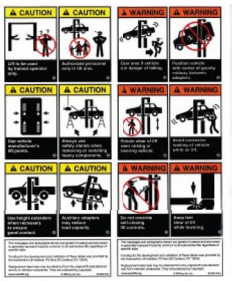

Uniform Warning Labels and Placards for 2-Posts. Labels in Mandarin, French Canadian, and Spanish are also available.

Safety Tips Card. Reminds your people of 13 key safety tips to follow daily.

Visit today and get the training and materials you need to work safely:
http://www.autolift.org/ali-store/

QUICKJACK™

250 Dove Court
Santa Paula, CA 93060 USA
quickjack.com

© 2023 by QuickJack, LLC, a subsidiary of BendPak Inc. All rights reserved.

250 Dove Court
Santa Paula, California 93060 USA
Sans frais : (888) 262-3880
Tél : (805) 421-5114
quickjack.com

Cric de voiture portatif QuickJack™

Manuel de configuration et d'utilisation

Manuel P/N 5900263 — Révision du manuel B6 — Publié en Septembre 2023

Des modèles:

- 3500SLX
- 6000 ELX
- 5000TL
- 5000TLX
- 7000 TL
- 7000TLX

Instructions originales en langue anglaise.

Une vidéo expliquant comment configurer votre **QuickJack est disponible en ligne**.
Recherchez toujours la dernière révision du manuel de configuration et d'utilisation de QuickJack sur **quickjack.com**.
QuickJack est conçu et fabriqué par BendPak Inc. en Californie du Sud, aux États-Unis. Fabriqué en Chine.

⚠ DANGER

INSTRUCTIONS DE SÉCURITÉ IMPORTANTES, CONSERVEZ CES INSTRUCTIONS ! **Lisez l'*intégralité* du contenu** de ce manuel ***avant*** d'installer, d'utiliser, d'entretenir ou d'entretenir cet ascenseur. Le non-respect des instructions et des précautions de sécurité contenues dans ce manuel peut entraîner des blessures graves, voire la mort. Assurez-vous que tous les autres opérateurs lisent également ce manuel. Conservez le manuel à proximité du produit pour référence future. ***En procédant à la configuration et à l'utilisation, vous acceptez de comprendre parfaitement le contenu de ce manuel et d'assumer l'entière responsabilité de l'utilisation du produit***.

Manuel. Cric de voiture portable QuickJack™, *Manuel de configuration et d'utilisation*, P/N 5900263, révision du manuel B6, publié en Septembre 2023.
Copyright. Copyright © 2023 par BendPak Inc. Tous droits réservés. Vous pouvez faire des copies de ce document si vous acceptez que : vous donnerez l'entière attribution à BendPak Inc., vous n'apporterez aucune modification au contenu, vous n'obtiendrez aucun droit sur ce contenu et vous n'utiliserez pas les copies à des fins commerciales. à des fins.
Marques commerciales. BendPak et le logo BendPak sont des marques déposées de BendPak Inc. QuickJack et JackPak sont des marques commerciales de BendPak Inc. Tous les autres noms de sociétés, de produits et de services sont utilisés uniquement à des fins d'identification. Toutes les marques commerciales et marques déposées sont la propriété de leurs propriétaires respectifs.
Limitations. Tous les efforts ont été déployés pour garantir que des instructions complètes et précises soient incluses dans ce manuel. Cependant, des mises à jour, des révisions et/ou des modifications du produit peuvent avoir eu lieu depuis la publication de ce manuel. BendPak se réserve le droit de modifier toute information contenue dans ce manuel sans encourir aucune obligation pour les équipements vendus précédemment ou ultérieurement. BendPak n'est pas responsable des erreurs typographiques dans ce manuel. La dernière version du manuel de ce produit est **disponible sur www.quickjack.com/support/downloads/** ou en scannant le code QR.

Numériser pour un PDF numérique

Garantie. La garantie QuickJack est plus qu'un engagement envers vous : c'est également un engagement envers la valeur de votre nouveau produit. Pour obtenir tous les détails de la garantie et pour enregistrer votre nouveau produit QuickJack, contactez votre revendeur QuickJack le plus proche ou visitez **quickjack.com/warranty**.
Sécurité. Votre nouveau produit a été conçu et fabriqué dans un souci de sécurité. Votre sécurité dépend également d'une formation appropriée et d'une utilisation réfléchie. N'installez pas, n'utilisez pas, n'entretenez pas et ne réparez pas l'appareil sans avoir lu et compris ce manuel et les étiquettes apposées sur l'appareil.
Responsabilité du propriétaire. Afin d'entretenir correctement votre produit et de garantir la sécurité de l'opérateur, il est de la responsabilité du propriétaire du produit de lire et de suivre ces instructions :

- Suivez toutes les instructions de configuration, d'utilisation et de maintenance.
- Assurez-vous que la configuration du produit est conforme à tous les codes, règles et réglementations locaux, étatiques et fédéraux applicables, tels que les réglementations étatiques et fédérales OSHA et les codes électriques.
- Consultez une personne ou une organisation qualifiée pour répondre à toute exigence structurelle et/ou sismique régionale particulière spécifiée par d'autres agences et/ou codes. Le QuickJack doit être installé sur une surface plane pouvant supporter la charge du véhicule soulevé sans affaissement ni mouvement.
- Lisez et suivez toutes les instructions de sécurité. Gardez-les à la disposition des opérateurs.
- Assurez-vous que tous les opérateurs sont correctement formés, savent comment utiliser l'unité en toute sécurité et sont correctement supervisés.
- N'utilisez pas le produit tant que vous n'êtes pas certain que toutes les pièces sont en place et fonctionnent correctement.
- Inspectez soigneusement le produit régulièrement et effectuez toute la maintenance nécessaire.
- Entretenir et entretenir l'unité uniquement avec des pièces de rechange approuvées.
- Conservez toutes les instructions en permanence avec le produit et assurez-vous que toutes les étiquettes sont propres et visibles.

N'utilisez ce produit que s'il peut être utilisé en toute sécurité!

Informations sur l'unité. Entrez le numéro de modèle, le numéro de série et la date de fabrication indiqués sur l'étiquette sur votre appareil. Ces informations sont requises pour les problèmes de pièces ou de garantie.

Modèle : _____

Série : _____

Date de fabrication : _____

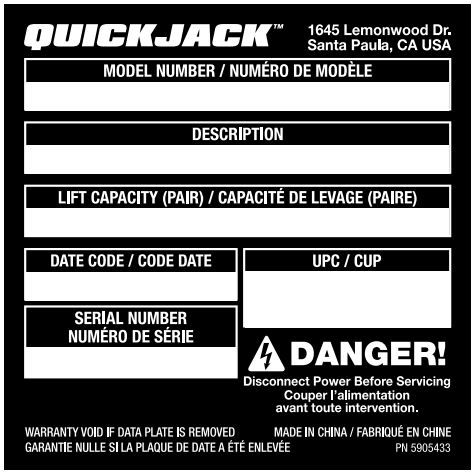

Table des matières

Présentation 3
Expédition 5
Sécurité 5
Composants 8
Accessoires 10
Spécifications 11
FAQ 13
Liste de contrôle de config. 14
Installation 15
Opération 36
Maintenance 48
Dépannage 51
Schémas de câblage 55
Étiquettes 56
Fiches de pièces 59
Déclaration de conformité 67
Journal de maintenance 69
Magasin ALI 71

Introduction

Ce manuel couvre tous les modèles de cric de voiture portable QuickJack, ce qui rend l'entretien du véhicule dans votre garage ou sur la piste rapide et facile. Les modèles QuickJack incluent :

- **3500SLX**: élève les véhicules jusqu'à 3 500 lb. / 1 588 kg sur châssis court.
- **5000TL**: élève des véhicules jusqu'à 5 000 lb. / 2 267 kg sur un châssis standard.
- **7000TL**: élève des véhicules jusqu'à 7 000 lb. / 3 175 kg sur un châssis standard.
- **5000TLX**: élève des véhicules jusqu'à 5 000 lb. / 2 267 kg sur un châssis ***étendu***.
- **7000TLX**: élève des véhicules jusqu'à 7 000 lb. / 3 175 kg sur un châssis ***étendu***.
- **6000ELX**: élève des véhicules jusqu'à 6 000 lb. / 2 721 kg sur un cadre ***super long***.

Ce manuel est une lecture obligatoire pour tous les utilisateurs de QuickJack, y compris toute personne qui l'installe, l'utilise, l'entretient ou le répare. Vous pouvez toujours trouver la dernière version du manuel sur le **site Web QuickJack.** Scannez ce code QR pour obtenir des informations et des vidéos à jour sur le QuickJack.

Rechercher une vidéo

⚠ **DANGER** Soyez prudent lors de l'installation, de l'utilisation, de l'entretien ou de la réparation de votre appareil ; ne pas le faire pourrait entraîner des dommages matériels, des dommages au produit, des blessures ou (dans de très rares cas) la mort. Assurez-vous que seul le personnel autorisé utilise l'appareil. Un technicien agréé doit effectuer toutes les réparations. N'apportez aucune modification à l'unité ; cela annule la garantie et augmente les risques de blessures ou de dommages matériels. Assurez-vous de lire et de suivre les instructions figurant sur les étiquettes de l'appareil.

Conservez ce manuel sur ou à proximité de votre QuickJack afin que toute personne qui l'utilise ou l'entretien puisse le lire. Pour obtenir une assistance technique, visitez **quickjack.com/support** ou envoyez un e-mail à l'assistance technique QuickJack à **support@quickjack.com**. Vous pouvez également demander des pièces détachées (assurez-vous d'avoir à disposition les numéros de série et de modèle de votre appareil).

Important ! Lisez s'il vous plaît

N'élevez vos cadres QuickJack qu'avec un véhicule dessus !

Le QuickJack est conçu et fabriqué pour être utilisé avec le poids d'un véhicule dessus. Vous ne devez soulever les cadres QuickJack qu'avec le poids d'un véhicule posé dessus, *même lors de la toute première utilisation (à l'exception de la purge des cylindres hydrauliques)*. Il n'y a tout simplement aucune raison de surélever vos cadres QuickJack à moins qu'il n'y ait un véhicule dessus.

Pourquoi vous disons-nous de procéder de cette façon? Parce que vos cadres QuickJack peuvent parfois rester coincés dans les airs si vous les soulevez sans le poids d'un véhicule. Il n'y a rien de mal à cela si cela se produit, et le problème peut être résolu rapidement et facilement, c'est simplement qu'ils sont conçus et fabriqués pour fonctionner avec le poids d'un véhicule. ***Ne soulevez vos cadres QuickJack qu'avec un véhicule dessus***.

Etet puisque nous avons votre attention...

Ne *ne retirez pas* les pneus de votre véhicule, puis abaissez le QuickJack au sol. Le QuickJack nécessite un espace entre le sol et votre véhicule pour générer suffisamment de force pour soulever un véhicule. Il ne peut pas soulever une charge complète à partir d'une position de départ complètement plate.

Faire Pas Faire Ce!

Cela ne pose pas de problème en fonctionnement normal, car les véhicules que vous souhaitez soulever sont maintenus bien au-dessus du sol par leurs pneus. Le problème se produit généralement lorsque les gens abaissent le QuickJack jusqu'à une position complètement à plat avec les pneus du véhicule retirés.

Que faites-vous si l'un de ces problèmes vous arrive? Reportez-vous au **Dépannage**.

Expédition

Votre QuickJack a été soigneusement vérifié avant l'expédition. Néanmoins, vous devez inspecter minutieusement l'envoi ***avant*** de signer pour accuser réception de l'envoi.

Lorsque vous signez le connaissement, celui-ci indique au transporteur que les articles figurant sur la facture ont été reçus en bon état. *Pour vous protéger, ne signez pas le connaissement avant **après** d'avoir inspecté l'envoi.* Si l'un des articles répertoriés sur le connaissement marchandises manquantes ou endommagées, n'acceptez pas l'envoi tant que le transporteur n'a pas fait une note sur le connaissement énumérant les marchandises manquantes et/ou endommagées.

Si vous découvrez des marchandises manquantes ou endommagées ***après*** que vous avez reçu l'envoi et signé le connaissement, informez-en immédiatement le transporteur et demandez-lui de procéder à une inspection. Si le transporteur ne procédera pas à une inspection, préparez une déclaration signée indiquant que vous avez informé le transporteur (à une date précise) et que le transporteur n'a pas répondu à votre demande.

Il est difficile de recouvrer les pertes ou les dommages après avoir remis au transporteur un connaissement signé. Si cela vous arrive, déposez rapidement une réclamation auprès du transporteur. Étayez votre réclamation avec des copies du connaissement, de la facture de transport, de la facture et des photographies, si disponibles. Notre volonté de vous aider à traiter votre réclamation ne nous rend pas responsables du recouvrement des réclamations ou du remplacement des matériaux perdus ou endommagés.

Sécurité

Reportez-vous à la norme ANSI/ALI ALIS (édition actuelle) *Exigences de sécurité pour l'installation et l'entretien des ascenseurs automobiles* pour plus d'informations sur l'installation en toute sécurité de votre QuickJack.

Important ***Avant*** d'aller plus loin, nous vous suggérons de consulter le **site Web QuickJack** pour vous assurer que vous disposez de la dernière version du manuel de votre QuickJack.

⚠ **AVERTISSEMENT** **Proposition 65 de Californie** : ce produit peut vous exposer à des produits chimiques, notamment le styrène et le chlorure de vinyle, qui figurent sur la liste de plus de 900 produits chimiques identifiés par l'État de Californie comme provoquant le cancer, des malformations congénitales ou des problèmes de reproduction. Utilisez toujours ce produit conformément aux instructions de BendPak. Pour plus d'informations, visitez **www.p65warnings.ca.gov**.

Consignes de sécurité importantes

Lorsque vous utilisez votre QuickJack, des précautions de sécurité de base doivent toujours être suivies, notamment:

1. Lisez toutes les instructions.
2. Ne touchez pas les parties chaudes; tu pourrais être brûlé. Soyez toujours prudent avec l'équipement.
3. N'utilisez pas d'équipement avec un cordon endommagé ou si l'équipement est tombé ou a été endommagé — jusqu'à ce qu'un technicien de maintenance qualifié l'ait examiné.
4. Ne laissez pas un cordon pendre du bord d'une table, d'un banc ou d'un comptoir ou entrer en contact avec des collecteurs chauds ou des pales de ventilateur en mouvement.
5. Si une rallonge est nécessaire, un cordon avec un courant nominal égal ou supérieur à celui de l'équipement doit être utilisé. Les cordons conçus pour un courant inférieur à celui de l'équipement peuvent surchauffer. Il faut veiller à disposer le cordon de manière à ce qu'il ne soit pas trébuché ou tiré.

6. Débranchez toujours l'équipement de la prise électrique lorsqu'il n'est pas utilisé. N'utilisez jamais le cordon pour débrancher la fiche de la prise. Saisissez la fiche et tirez pour la débrancher.
7. Laissez l'équipement refroidir complètement avant de le ranger. Enroulez le cordon sans serrer autour de l'équipement lors du rangement.
8. Pour réduire le risque d'incendie, n'utilisez pas l'équipement à proximité de conteneurs ouverts contenant des liquides inflammables (essence).
9. Une ventilation adéquate doit être assurée lors de travaux sur des moteurs à combustion interne en fonctionnement.
10. Gardez les cheveux, les vêtements amples, les doigts et toutes les parties de votre corps éloignés des pièces mobiles.
11. Pour réduire le risque de choc électrique, ne pas utiliser sur des surfaces mouillées ni exposer à la pluie.
12. Utilisez uniquement comme décrit dans ce manuel. Utilisez uniquement les accessoires recommandés par le fabricant.
13. Portez toujours des lunettes de sécurité. Les lunettes de tous les jours n'ont que des verres résistants aux chocs, ce ne sont pas des lunettes de sécurité.
14. Pour réduire le risque de blessure, une surveillance étroite est nécessaire lorsque ce produit est utilisé à proximité d'enfants.
15. Pour réduire les risques de blessures, ne surchargez jamais les tiroirs ou les étagères. Reportez-vous aux instructions de chargement.
16. Pour réduire le risque de choc électrique ou d'incendie, ne surchargez jamais les prises. Reportez-vous aux marquages pour connaître la charge appropriée sur les prises.

Conservez ces instructions !

Informations de sécurité QuickJack

Veuillez noter ce qui suit :

- Le produit est un cric de voiture portable. Utilisez-le uniquement aux fins prévues.
- Lisez attentivement ce manuel avant d'installer, d'utiliser, d'entretenir ou d'entretenir votre QuickJack.
- Le produit ne doit être utilisé que par du personnel autorisé.
- N'apportez aucune modification au produit.
- ***QuickJack est approuvé pour une installation et une utilisation en intérieur uniquement***. L'installation à l'extérieur est interdite. Cependant, votre QuickJack est portable, donc si vous finissez par l'emmener à l'extérieur, n'oubliez pas de le protéger des intempéries (par exemple, des chutes de terre, de la pluie, de la neige fondue et de la neige).
- Ne dépassez jamais la capacité nominale du cric.
- Assurez-vous que tous les opérateurs lisent et comprennent ce *Manuel de configuration et d'utilisation*. Conservez toujours le manuel à proximité de l'appareil.
- N'utilisez pas le produit lorsque vous êtes fatigué ou sous l'influence de drogues, d'alcool ou de médicaments.
- Effectuez une inspection visuelle du produit avant de l'utiliser ***à chaque fois***. Vérifiez les dommages ou les pièces manquantes. N'utilisez pas le produit si vous rencontrez l'un de ces problèmes. Arrêtez plutôt de l'utiliser, puis contactez QuickJack à **quickjack.com/support** ou **support@quickjack.com**.
- Effectuez une inspection ***approfondie*** du produit au moins une fois par an. Remplacez tous les câbles électriques, tuyaux hydrauliques, autocollants ou étiquettes d'avertissement endommagés ou très usés. N'utilisez pas le produit tant que les éléments endommagés ou usés n'ont pas été remplacés.

- Vous ***devez*** toujours porter un équipement de protection individuelle approuvé par l'OSHA (publication 3151) lors de l'installation, de l'utilisation, de l'entretien ou de la réparation du QuickJack : gants en cuir, bottes de travail à embout d'acier, protections oculaires, ceintures dorsales et protection auditive. protection.
- Retirez tous les bijoux lorsque vous travaillez avec le produit. Les bijoux pendants peuvent se coincer dans les pièces mobiles ; les bijoux en métal peuvent conduire l'électricité. Évitez de porter des vêtements amples.
- Lors de la manipulation d'un vérin hydraulique ou d'un tuyau hydraulique, portez également des gants. Dans de rares cas, un jet de liquide hydraulique en forme d'aiguille (même à basse pression) peut pénétrer dans les doigts, les mains ou les bras ; une telle piqûre peut ressembler à une morsure, un choc électrique ou une piqûre. Même si cela peut sembler un problème mineur, toute quantité de liquide hydraulique injectée dans le corps humain est un problème sérieux. Toute personne souffrant d'une telle plaie perforante doit être ***immédiatement*** emmenée aux urgences d'un hôpital pour déterminer l'étendue de la blessure. Expliquez les circonstances de la blessure au médecin traitant, y compris le type de liquide hydraulique impliqué. Ne présumez pas qu'une blessure par perforation qui aurait pu être causée par du liquide hydraulique est un problème mineur ; cela pourrait mettre la vie en danger.
- La surface du sol doit être sèche, plane et avoir une résistance à la compression minimale de 500 PSI. L'Ascenseur ne doit pas s'enfoncer dans le sol ni fissurer la surface sous le poids du Véhicule.
- Évitez d'utiliser une rallonge; ils peuvent surchauffer. Si vous devez utiliser une rallonge, assurez-vous qu'elle est de calibre n° 14AWG/2,5 mm^2 minimum.
- Soyez prudent en localisant le câble électrique et les tuyaux hydrauliques ; ne conduisez pas et ne marchez pas dessus.
- Dégagez la zone si un véhicule risque de tomber du cric.
- ***Assurez-vous que les deux barres de verrouillage sont engagées avant de vous approcher d'un véhicule surélevé.***
- *Par mesure de précaution supplémentaire, vous devez* ***toujours*** *utiliser des béquilles de sécurité auxiliaires sous le véhicule lorsque vous êtes élevé sur les deux cadres QuickJack.*

Symboles

Voici les symboles utilisés dans ce manuel :

⚠ **DANGER** Attire l'attention sur un danger immédiat qui ***entraînera*** la mort ou des blessures graves.

⚠ **AVERTISSEMENT** Attire l'attention sur un danger ou une pratique dangereuse qui ***pourrait*** entrainer la mort ou des blessures graves.

⚠ **ATTENTION** Attire l'attention sur un danger ou une pratique dangereuse qui pourrait entraîner des blessures mineures ou des dommages matériels ou matériels.

Astuce Attire l'attention sur des informations qui peuvent vous aider à mieux utiliser votre QuickJack.

Informations sur la responsabilité

BendPak n'assume **aucune** responsabilité pour les dommages résultant de :

- Utilisation de l'équipement à des fins autres que celles décrites dans ce manuel.
- Modifications apportées à l'équipement sans autorisation écrite préalable de BendPak.
- Blessures ou décès causés par la modification, la désactivation, la neutralisation ou la suppression des dispositifs de sécurité.
- Dommages à l'équipement dus à des influences extérieures.
- Fonctionnement incorrect de l'équipement.

Composants

L'image suivante montre les principaux composants d'un QuickJack.

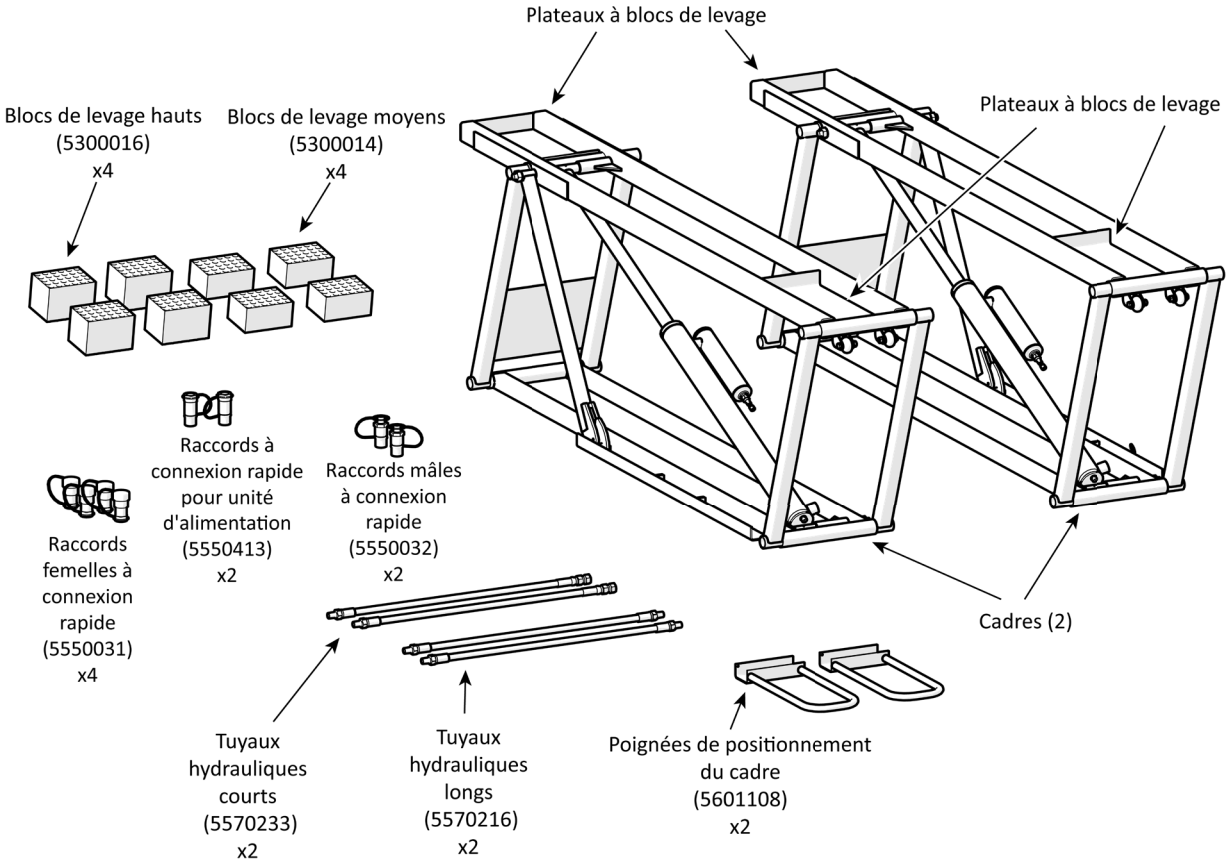

Tous les composants ne sont pas illustrés. Non dessiné à l'échelle.

Les composants QuickJack incluent :

- **Deux cadres QuickJack**. Les châssis, travaillant ensemble, élèvent et abaissent les véhicules.

  Les deux frames ne sont ***pas*** interchangeables. Les barres de verrouillage, décrites ci-dessous, doivent être à l'**extérieur** lorsque vous orientez les cadres.

- **Huit blocs de levage en caoutchouc**. Quatre sont de taille moyenne (2 pouces) et quatre sont grands (3 pouces de haut). Les blocs de levage peuvent être placés à différents endroits dans les plateaux récepteurs, vous permettant de contacter les points de levage recommandés par l'usine sur une grande variété de véhicules. *Utilisez toujours des blocs de levage ; ne soulevez pas un véhicule uniquement sur les cadres QuickJack.*

  Remarque : Vous pouvez empiler un bloc moyen et un bloc haut, mais pas plus.

  Si vous possédez un véhicule avec un cadre monocoque/soudé par pincement, QuickJack vous recommande de commander des blocs de soudure par pincement en option, **disponibles sur le site Web de QuickJack**. Si vous possédez un SUV ou un camion, un adaptateur SUV et camion léger est disponible pour ces véhicules, également sur le site Web QuickJack.

  Si vous envisagez de soulever des véhicules avec une garde au sol très faible, des blocs de levage à profil bas sont disponibles en tant qu'**accessoires**.

- **Une unité d'alimentation** (inclut la commande suspendue). *Non affiché*. Fournit l'alimentation aux cadres QuickJack. Trois unités d'alimentation sont disponibles : 110 VAC, 220/240 VAC, 220 VAC approuvées CE. Unités de puissance approuvées CE/UKCA, numéros de pièce 5585360/5585760/5585739.
- **Sac de pièces**. Contient les composants utilisés lors de l'installation ; comprend les raccords hydrauliques.
- **Deux raccords à connexion rapide pour bloc d'alimentation**. Une extrémité se connecte au long tuyau hydraulique, tandis que l'autre extrémité se connecte à un port hydraulique sur l'unité de puissance.
- **Deux raccords rapides mâles**. Une extrémité se connecte au tuyau hydraulique court et l'autre extrémité se connecte au tuyau hydraulique long.
- **Quatre raccords rapides femelles**. On va à chaque extrémité du long tuyau hydraulique. Deux pour chaque long tuyau hydraulique.
- **Deux flexibles hydrauliques courts**. Connectez une extrémité au cylindre hydraulique sur chaque cadre et l'autre extrémité à l'un des longs tuyaux hydrauliques. Notez que les flexibles hydrauliques courts ***doivent*** être acheminés **sous** le bas du cadre, *jamais au-dessus du cadre*.
- **Deux longs flexibles hydrauliques**. Connectez une extrémité à l'unité de puissance et l'autre extrémité à l'un des tuyaux hydrauliques courts.

Astuce Pour déplacer vos composants QuickJack : débranchez les tuyaux hydrauliques longs soit au niveau de l'unité de puissance, soit au niveau des tuyaux hydrauliques courts. C'est plus facile que d'essayer de déplacer le QuickJack avec tous les composants connectés.

- **Deux poignées de positionnement du cadre**. Utilisé pour déplacer facilement les cadres QuickJack, généralement pour positionner les cadres sous les points de levage recommandés par l'usine du véhicule.
- **Barres de verrouillage**. Les deux barres de verrouillage, une sur chaque cadre QuickJack, maintiennent les cadres en position lorsqu'ils sont relevés.

  Ne laissez le QuickJack que complètement abaissé ou engagé dans une position de verrouillage.
- **Cylindre hydraulique et ressort pneumatique auxiliaire**. Chaque cadre QuickJack possède un cylindre hydraulique et un ressort pneumatique. Le vérin hydraulique reçoit le fluide hydraulique de l'unité de puissance, qui est utilisé pour déplacer les châssis de haut en bas. Le ressort pneumatique agit comme un ressort pour aider à abaisser les cadres.
- **Roues**. Les deux roues situées à l'extrémité non autocollante de chaque cadre QuickJack vous permettent de déplacer facilement le cadre vers un emplacement différent. Notez que les roues et le poids du cadre peuvent laisser des traces sur certains sols, soyez donc prudent lorsque vous les utilisez.
- **Poignées**. Sur l'extrémité de l'autocollant de chaque cadre QuickJack se trouve une ouverture qui peut être utilisée comme poignée lorsque vous déplacez le cadre. Pour saisir un Cadre par sa Poignée, d'une main soulevez le Cadre juste au-dessus du sol sous le grand autocollant jaune, puis placez l'autre main dans la Poignée et continuez à soulever le Cadre.

⚠ DANGER Risque de pincement et d'écrasement ! Restez à l'écart du mécanisme QuickJack lorsqu'il s'abaisse. Faites attention à ne pas vous pincer ou vous écraser les doigts lorsque vous abaissez le cadre au sol.

Accessoires

Notez que les accessoires suivants ne sont ***pas*** certifiés ALI.

Adaptateur de traverse

L'adaptateur de traverse vous permet de contacter les points de levage avec des cadres/points de levage inégaux.

Les composants de l'adaptateur de traverse comprennent : une traverse, deux coussinets de levage de traverse, deux bases de traverse et deux coussinets de levage ronds et adaptateurs de base. Consultez la **page Accessoires du site Web QuickJack** pour plus d'informations.

Kit d'adaptateur pour SUV et camion léger

Le kit d'adaptateur pour SUV et camion léger en option augmente la capacité de service de votre QuickJack en fournissant des blocs de levage empilables qui se montent à l'intérieur des plateaux récepteurs ; pour les modèles 5000TL/TLX et 7000TL/TLX.

Le kit d'adaptateur comprend : quatre plages de contact rondes à profil bas, quatre bases pouvant accueillir les plages de contact avec rallonges et quatre rallonges de 3 pouces. Consultez la **page Accessoires du site Web QuickJack** pour plus d'informations.

Kit d'extension de cadre

Le kit d'extension de cadre est une paire d'extensions de cadre QuickJack qui augmentent de 6 pouces l'écartement du point de levage des modèles **5000TL** et **7000TL**, pour un écart total du point de levage de 66 pouces. . Ils s'intègrent parfaitement dans votre QuickJack sans aucune configuration requise et peuvent être facilement retirés et remis en place. Consultez la **page Accessoires du site Web QuickJack** pour plus d'informations.

Kit d'adaptateur de levage de moto

Le kit d'adaptateur de levage pour moto vous permet d'ajouter une plate-forme au-dessus de vos cadres QuickJack, la transformant en un pont élévateur pour moto. Ce produit n'est pas certifié CE.

Le kit d'adaptateur comprend : une plaque de roulement, des anneaux d'arrimage robustes, un axe de support, une grande pince avec rembourrage en caoutchouc et une manivelle facile à utiliser pour sécuriser les roues. Consultez la **page Accessoires du site Web QuickJack** pour plus d'informations.

Cric de moto Ranger RML-1100

Le cric pour moto Ranger RML-1100 est idéal pour l'entretien des motos et des VTT jusqu'à 1 100 lb. / 499 kg. C'est l'accessoire parfait pour le kit d'adaptateur de levage de moto QuickJack. Ce produit n'est pas certifié CE. Consultez la **page Accessoires du site Web QuickJack** pour plus d'informations.

JackPak

Le JackPak portable vous permet d'ajouter de l'air aux ressorts pneumatiques de chaque cadre QuickJack. Il comprend également des fonctionnalités supplémentaires pour l'assistance routière et les urgences. Consultez **jackpak.com** pour plus d'informations.

Spécifications

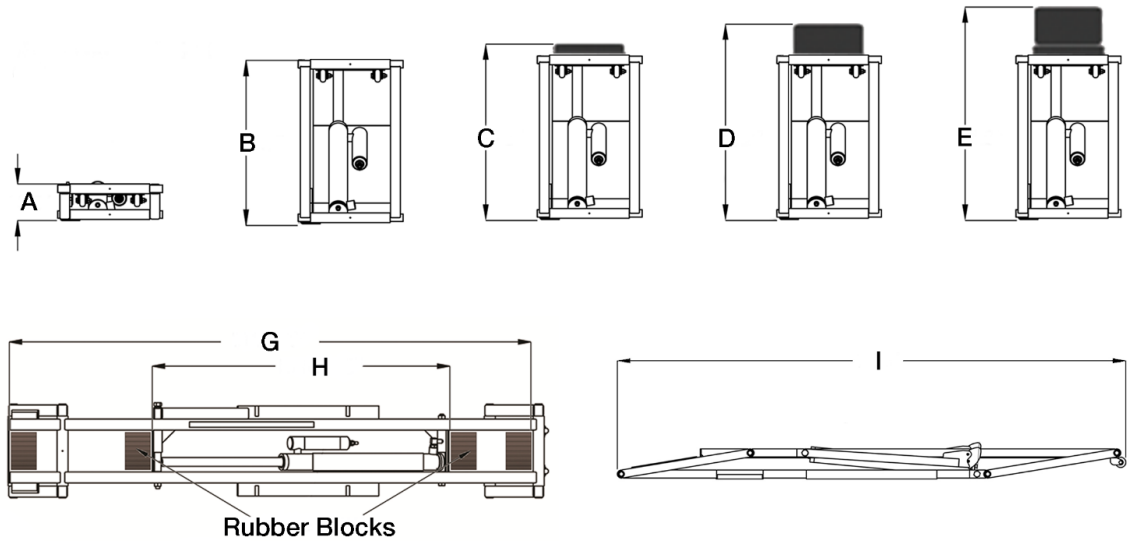

Les spécifications sont susceptibles d'être modifiées sans préavis.

Modèle	**3500SLX**	**5000TL**	**7000TL**
Capacité de levage	3 500 livres. / 1 588 kg	5 000 livres. / 2 268 kg	7 000 livres. / 3 175 kg
A Hauteur abaissée (cadre uniquement)	3" / 76mm	3" / 76mm	3,5" / 89 mm
B Hauteur, cadre uniquement *	16" / 404 mm	20,25" / 512 mm	20,75" / 527 mm
C Hauteur, petits blocs	17" / 431 mm	20,5" / 520 mm	21" / 533 millimètres
D Hauteur, blocs hauts	18" / 457 mm	21,5" / 546 mm	21,75" / 552 mm
E Hauteur, blocs empilés	21" / 533 millimètres	24" / 610 mm	24,5" / 622 mm
F Largeur du cadre	10,5" / 267 mm	11" / 279 millimètres	12,5" / 318 mm
G Écart maximal du point de levage	50,5" / 1 283 mm	60" / 1 524 millimètres	60" / 1 524 millimètres
H Écart minimal du point de levage	27" / 686 mm	37" / 940 millimètres	37" / 940 millimètres
I Longueur de la trame	62,5" / 1 588 mm	70" / 1 778 mm	70,75" / 1 797 mm
Poids du cadre individuel	60 livres. / 27 kg	78 livres. / 35 kg	98 livres. / 45 kg
Poids du groupe motopropulseur (sans fluide)	50 livres. / 23 kg	50 livres. / 23 kg	50 livres. / 23 kg
Paramètre PRV de l'unité de puissance	2 400 livres par pouce carré	2 400 livres par pouce carré	2 400 livres par pouce carré
Pression de fonctionnement maximale	2 100 livres par pouce carré	2 100 livres par pouce carré	2 100 livres par pouce carré
Son (lors de la montée/descente)	<70 dBA	<70 dBA	<70 dBA
Vitesse du vent maximale autorisée	<60 mph / <96,5 km/h	<60 mph / <96,5 km/h	<60 mph / <96,5 km/h
Plage de température de fonctionnement	+32°F à +104°F (0°C à +40°C)		

Pour connaître les exigences d'alimentation, consultez la section **Connecter l'unité d'alimentation à une source d'alimentation**.

***** À titre de référence uniquement ; ***ne pas*** soulever un véhicule sans blocs de levage.

Les valeurs de hauteur peuvent différer de 0,25 pouce/7 mm si la mesure est effectuée avec le mécanisme en pleine montée ou sur le verrou supérieur. Les mesures peuvent varier jusqu'à 3 % en fonction du poids à soulever, de la répartition du poids et des tolérances de fabrication.

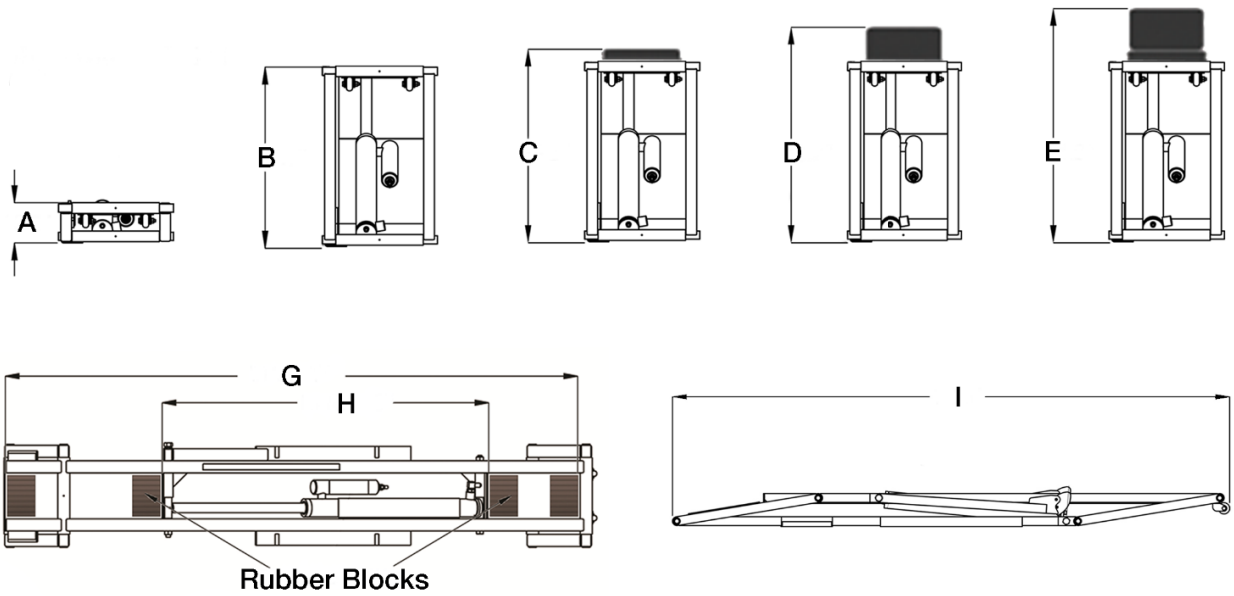

Les spécifications sont susceptibles d'être modifiées sans préavis.

Modèle	**6000ELX**	**5000TLX**	**7000TLX**
Capacité de levage par paire	6 000 livres. / 2 722 kg	5 000 livres. / 2 268 kg	7 000 livres. / 3 175 kg
A Hauteur abaissée (cadre uniquement)	3,5" / 89 mm	3" / 76mm	3,5" / 89 mm
B Hauteur, cadre uniquement *	20,75" / 527 mm	20,25" / 512 mm	20,75" / 527 mm
C Hauteur, petits blocs	21" / 533 millimètres	20,5" / 520 mm	21" / 533 millimètres
D Hauteur, blocs hauts	21,75" / 552 mm	21,5" / 546 mm	21,75" / 552 mm
E Hauteur, blocs empilés	24,5" / 622 mm	24" / 610 mm	24,5" / 622 mm
F Largeur du cadre	12,5" / 318 mm	11" / 279 millimètres	12,5" / 318 mm
G Écart maximal du point de levage	76" / 1 930 millimètres	66" / 1 676 millimètres	66" / 1 676 millimètres
H Écart minimal du point de levage	53" / 1 346 mm	43" / 1 092 millimètres	43" / 1 092 millimètres
I Longueur de la trame	86,75" / 2 203 mm	76" / 1 930 millimètres	76" / 1 930 millimètres
Poids du cadre individuel	112 livres. / 51 kg	81,5 livres. / 37 kg	103 livres. / 47 kg
Poids du groupe motopropulseur (sans fluide)	50 livres. / 23 kg	50 livres. / 23 kg	50 livres. / 23 kg
Paramètre PRV de l'unité de puissance	2 400 livres par pouce carré	2 400 livres par pouce carré	2 400 livres par pouce carré
Pression de fonctionnement maximale	2 100 livres par pouce carré	2 100 livres par pouce carré	2 100 livres par pouce carré
Son (lors de la montée/descente)	<70 dBA	<70 dBA	<70 dBA
Vitesse du vent maximale autorisée	<60 mph / <96,5 km/h	<60 mph / <96,5 km/h	<60 mph / <96,5 km/h
Plage de température de fonctionnement	+32°F à +104°F (0°C à +40°C)		

Pour connaître les exigences d'alimentation, consultez la section **Connecter l'unité d'alimentation à une source d'alimentation**.

***** À titre de référence uniquement ; ***ne pas*** soulever un véhicule sans blocs de levage.

Les valeurs de hauteur peuvent différer de 0,25 pouce/7 mm si la mesure est effectuée avec le mécanisme en pleine montée ou sur le verrou supérieur. Les mesures peuvent varier jusqu'à 3 % en fonction du poids à soulever, de la répartition du poids et des tolérances de fabrication.

Foire aux questions

Question : Quels types de véhicules puis-je soulever à l'aide de mon QuickJack ?

Réponse : Une grande variété. Les deux principaux critères sont : le poids à vide du véhicule est-il inférieur à la capacité de poids de votre QuickJack et les blocs de levage du QuickJack entrent-ils en contact avec les points de levage recommandés par l'usine du véhicule ? Si les réponses sont oui, et pour la plupart des véhicules, les réponses sont oui, alors vous pouvez surélever le véhicule.

Q: Que faire si je souhaite soulever un véhicule qui dépasse légèrement la capacité de poids de mon QuickJack ?

A: Il ne s'agit ***pas*** d'une utilisation prévue du produit. Nous vous déconseillons fortement d'essayer de soulever un véhicule plus lourd que la capacité nominale de votre QuickJack.

Q: Les cadres QuickJack ont-ils une orientation "gauche" et "droite" ?

A: Oui. Placez vos cadres QuickJack l'un à côté de l'autre avec les deux barres de verrouillage à l'extérieur et l'*extrémité avec l'autocollant QuickJack loin de vous.*

Q: Puis-je utiliser mon QuickJack à l'extérieur ?

A: Non. Le QuickJack est approuvé pour une installation et une utilisation en intérieur uniquement. ***L'installation en extérieur est interdite***. Cependant, votre QuickJack est portable, donc si vous finissez par l'emmener à l'extérieur, n'oubliez pas de le protéger des intempéries (par exemple, des chutes de terre, de la pluie, de la neige fondue et de la neige).

Q: Puis-je conduire sur les cadres QuickJack ?

A: Un véhicule peut être ***au-dessus*** de vos cadres QuickJack (c'est un fonctionnement normal, en fait), mais ***ne conduisez pas*** un véhicule ***sur*** les cadres QuickJack ou les flexibles hydrauliques ; cela les endommage.

Q: Que se passe-t-il si je soulève un véhicule sur mon QuickJack mais que ***ne le laisse pas*** en position verrouillée ?

A: Tout d'abord, ne faites pas cela ; c'est un risque pour la sécurité. Deuxièmement, comme le QuickJack n'est pas en position verrouillée, le poids du véhicule finira par l'abaisser au sol. Suivez toujours cette règle : **si vous soulevez un véhicule, engagez-le en position de verrouillage ou abaissez-le jusqu'au sol.**

Q: Combien de temps puis-je laisser un véhicule surélevé sur mon QuickJack ?

A: aussi longtemps que vous le souhaitez, ***s'il est engagé sur une position de verrouillage***. Une fois que votre QuickJack est engagé dans une position de verrouillage, la gravité le maintient en place ; une perte de puissance ou une fuite de liquide hydraulique ne provoquerait **pas** l'abaissement du QuickJack.

Q: Y a-t-il autre chose que je devrais savoir sur mon QuickJack ?

A: Deux choses. Tout d'abord, ***n'élevez pas vos cadres QuickJack à pleine hauteur sans véhicule dessus***. Les cadres QuickJack sont conçus pour supporter le poids d'un véhicule ; ils peuvent rester coincés en pleine montée s'il n'y a pas de poids sur eux. *Surélevez toujours vos cadres QuickJack avec un véhicule dessus*. Deuxièmement, n'essayez pas de soulever un véhicule à partir d'une position sans élévation nette (c'est-à-dire si vous abaissez les cadres QuickJack au sol alors que les pneus du véhicule sont retirés). QuickJack a besoin d'un peu d'espace pour développer suffisamment de force mécanique pour soulever un véhicule.

Liste de contrôle de configuration

Voici les étapes nécessaires pour installer un QuickJack. Effectuez-les dans l’ordre indiqué.

☐ 1. Consultez les règles de sécurité de configuration.

☐ 2. Assurez-vous de disposer des outils nécessaires.

☐ 3. Déballez les composants fournis avec le QuickJack. Vérifiez que tous les composants sont présents.

☐ 4. Lisez la section À propos des produits d'étanchéité pour filetage.

☐ 5. Assemblez les flexibles hydrauliques courts.

☐ 6. Assemblez les tuyaux hydrauliques longs.

☐ 7. ***Arrêt! Attendez 24 heures pour que le produit d'étanchéité pour filetage durcisse avant d'appliquer une pression sur le système hydraulique.***

☐ 8. Installez le raccord hydraulique ORB sur les cylindres hydrauliques et fixez le tuyau court.

☐ 9. Sélectionnez un site de configuration.

☐ 10. Vérifiez qu'il y a des dégagements adéquats de tous les côtés, au-dessus du véhicule et un accès à l'alimentation électrique.

☐ 11. Localisez les ressorts pneumatiques auxiliaires et les vérins hydrauliques.

☐ 12. Pressurisez les ressorts pneumatiques (50 psi / 3,4 bar max.)

☐ 13. Installez les raccords hydrauliques sur l'unité de puissance.

☐ 14. Trouvez un emplacement pour l'unité d'alimentation qui permet une vue dégagée des deux cadres lors du levage.

☐ 15. Remplissez le réservoir de liquide hydraulique.

☐ 16. Vérifiez la valve de reniflard.

☐ 17. Lubrifiez les raccords à connexion rapide.

☐ 18. Connectez les tuyaux hydrauliques longs entre l'unité de puissance et les tuyaux courts sur chaque cylindre.

☐ 19. Connectez l'unité d'alimentation à une source d'alimentation.

☐ 20. Purger les cylindres hydrauliques.

☐ 21. Consultez la liste de contrôle finale.

☐ 22. Testez le QuickJack.

☐ 23. Laissez le manuel au propriétaire/opérateur.

Installation

Cette section décrit comment configurer votre QuickJack.

⚠ **AVERTISSEMENT** ***Utilisez uniquement les pièces fournies par usine fournies avec votre QuickJack*** . Si vous utilisez des pièces jointes, des accessoires ou des composants modifiant la configuration situés dans le chemin de charge et/ou affectant le fonctionnement de ascenseur, affectant la liste électrique de ascenseur ou affectant hébergement prévu du véhicule, et sils ne sont pas certifiés pour une utilisation avec cet élévateur, vous annulez alors la garantie de votre QuickJack et vous compromettez la sécurité de tous ceux qui installent ou utilisent ascenseur. Sil vous manque des pièces, visitez **quickjack.com/support** ou contactez le support technique de QuickJack au **support@quickjack.com** , ou appeler **(888) 262-3880** ou **(805) 933-9970**.

Votre QuickJack est fourni avec des instructions de configuration qui répondent aux critères définis par la dernière version de la norme nationale américaine « Automotive Lifts – Safety Requirements for Construction, Testing, and Validation ANSI/ALI ALCTV.

Configuration 1 Liste de contrôle

Configurer les règles de sécurité

Lors de la configuration d'un QuickJack, votre sécurité dépend d'une formation appropriée et d'un fonctionnement réfléchi.

⚠ **AVERTISSEMENT** Utilisez toujours les outils appropriés, comme un chariot élévateur ou une grue d'atelier, pour déplacer les composants lourds. N'installez pas cet équipement sans avoir lu et compris ce manuel et les étiquettes apposées sur l'appareil.

BendPak recommande de se référer à la norme ANSI/ALI ALIS (version actuelle) *Exigences de sécurité pour l'installation et l'entretien* pour plus d'informations sur la configuration, l'utilisation et l'entretien en toute sécurité de votre QuickJack.

Faites toujours attention lors de la configuration. Utilisez les outils et équipements appropriés. Restez à l'écart des pièces mobiles. Gardez les mains et les doigts éloignés des points de pincement.

⚠ **AVERTISSEMENT** Vous devez toujours porter un équipement de protection pendant l'installation: des gants en cuir, des bottes de travail à embout d'acier, des lunettes de protection, des ceintures dorsales et des protections auditives.

Configuration 2 Liste de contrôle

Outils

Vous avez besoin des outils suivants pour configurer votre QuickJack :

- Jeu de clés hexagonales métriques et SAE
- Jeux de douilles et de cliquets métriques et SAE
- Jeu de clés mixtes métriques et SAE
- Clé à molette de 8 ou 10 pouces
- Ensemble de tournevis

Astuce Gardez un chiffon à portée de main lors de l'installation pour nettoyer les déversements ou les fuites de liquide hydraulique.

À un moment donné lors de l'installation, vous devrez fournir une certaine pression d'air (jusqu'à 50 psi pour les ressorts pneumatiques) et 2,1 litres/2,1 litres de liquide hydraulique.

Configuration 3 Liste de contrôle

Déballage

Ouvrez les boîtes et disposez les composants QuickJack là où vous les installerez.

Les composants nécessaires à la configuration d'un QuickJack :

- **Boîte 1**. Comprend le cadre gauche.
- **Encadré 2**. Comprend le cadre droit.
- **Encadré 3**. Comprend l'unité d'alimentation (tension de fonctionnement choisie au moment de l'achat), un sac de pièces, des tuyaux hydrauliques, 4 blocs de levage moyens et 4 blocs de levage hauts.

⚠ AVERTISSEMENT Vos deux cadres QuickJack sont similaires, mais ils ne sont ***pas*** interchangeables. Alignez toujours les cadres parallèlement les uns aux autres autant que les points de levage le permettent, avec les ***barres de verrouillage à l'extérieur***, comme indiqué ci-dessous.

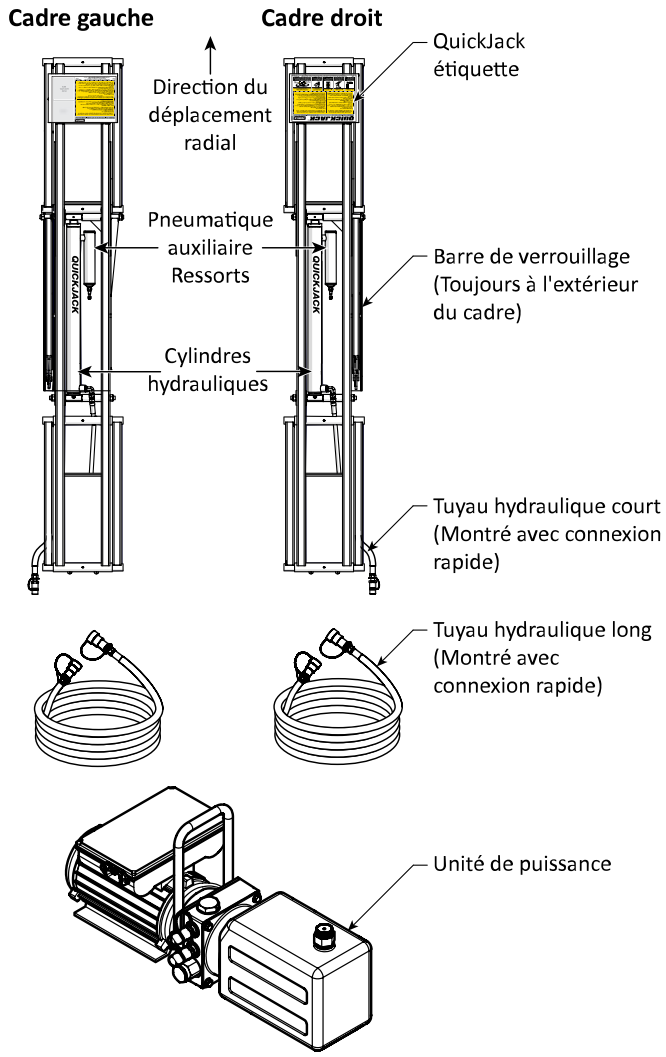

⚠ ATTENTION Assurez-vous d'acheminer les flexibles hydrauliques courts ***sous*** les cadres QuickJack. S'ils sont acheminés sur les cadres QuickJack, le QuickJack ne fonctionnera pas correctement et les tuyaux pourraient être endommagés.

À propos des produits d'étanchéité pour filetage

Votre QuickJack est livré avec une bouteille de produit d'étanchéité liquide pour filetage. Le produit d'étanchéité pour filetage lubrifie et remplit les espaces entre les filetages du raccord et ne laisse aucun résidu susceptible de contaminer le fluide hydraulique.

Lorsque les raccords hydrauliques sont assemblés et serrés correctement, il ne devrait y avoir aucune fuite de liquide hydraulique pendant le fonctionnement de l'équipement ni aucune contamination interne du liquide susceptible de perturber les performances de votre QuickJack.

Il en va de même pour le ruban Thread Seal (comme le Teflon® Tape) ou le Liquid TPFE (Thread Sealer). Les deux sont des produits d'étanchéité pour filetage approuvés pour QuickJack et, s'ils sont utilisés correctement, il ne devrait y avoir aucune preuve de fuite de liquide hydraulique pendant le fonctionnement de l'équipement ou de contamination du liquide hydraulique qui pourrait provoquer un dysfonctionnement de l'équipement.

Pour appliquer du produit d'étanchéité liquide pour filetage :

1. La température ambiante lors de l'application du produit d'étanchéité pour filetage doit être comprise entre +46°F et +83°F / +8°C et +28°C.
2. Vérifiez que les raccords et les connecteurs que vous allez utiliser sont propres et secs.

   Si vous ajoutez du produit d'étanchéité pour filetage à un raccord ou à un connecteur qui a déjà été utilisé avec un autre produit d'étanchéité, utilisez une brosse métallique pour éliminer soigneusement l'ancien produit d'étanchéité avant d'en ajouter davantage.
3. Appliquez une petite quantité de produit d'étanchéité pour filetage sur les quatre premiers filetages (en sautant le premier filetage) du raccord.

   ⚠ **AVERTISSEMENT** Assurez-vous de porter l'équipement de protection approprié lorsque vous manipulez du produit d'étanchéité pour filetage.

   Vous n'en avez besoin que d'une petite quantité car le mastic se propage aux autres filetages au fur et à mesure qu'il est serré. Si vous en appliquez trop, l'excès de liquide sera expulsé lorsque le raccord sera serré ; utilisez un chiffon pour essuyer l'excédent.
4. Serrez à la main le raccord dans le connecteur, puis fixez-le complètement en effectuant 2 à 3 tours complets avec la clé de taille appropriée.
5. Attendez un minimum de **24 heures** de temps de durcissement avant de mettre le système sous pression.

Scellant de filetage liquide ou ruban d'étanchéité pour filetage ?

Nous avons constaté que de nombreuses critiques ou réclamations liées à la garantie de QuickJack étaient causées par une contamination par le fluide hydraulique, avec des preuves de particules de ruban d'étanchéité fileté à l'intérieur des composants de l'unité de puissance et du réservoir.

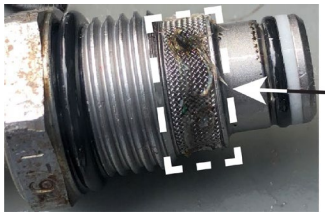

Pour éviter cette contamination, QuickJack fournit un produit d'étanchéité liquide pour filetage au lieu du ruban d'étanchéité pour filetage. Si vous souhaitez utiliser du ruban d'étanchéité pour filetage sur un scellant pour filetage liquide, utilisez certainement ce que vous connaissez le mieux. Cependant, vous ***devez*** lire attentivement et utiliser les instructions suivantes.

Remarques importantes :

- Le ruban d'étanchéité pour filetage ***doit*** s'enrouler **dans le sens des aiguilles d'une montre** autour des filetages pour qu'il fonctionne correctement. Certains clients ne l'enroulent pas correctement à l'envers, ce qui entraîne le *déroulage* du ruban lors du serrage du raccord.
- Utilisez seulement 2 à 3 tours de ruban d'étanchéité pour filetage. ***Ne laissez jamais le ruban d'étanchéité pour filetage chevaucher l'extrémité des filetages du raccord NPT*** ; le ruban

qui se chevauche se séparera pendant le serrage et pénétrera dans le système hydraulique et contaminera les composants de l'unité de puissance et le réservoir, entraînant un dysfonctionnement de l'équipement.

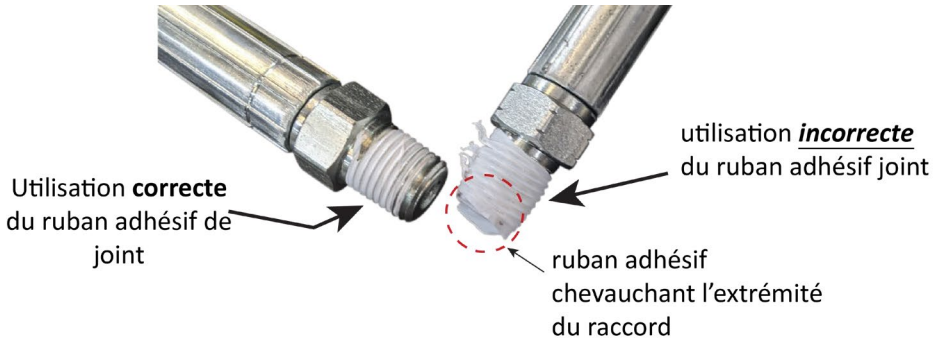

- En règle générale, les raccords à filetage conique ne doivent ***pas*** être assemblés selon un couple spécifique, car le couple varie en fonction de la qualité du filetage, des matériaux des orifices et des raccords, du produit d'étanchéité utilisé et d'autres facteurs.
- Lors de l'installation des raccords de tuyau QuickJack, serrez les raccords ensemble à la main, puis 2 à 3 tours après avoir utilisé une clé. Une fois cela fait, ***assurez-vous de vérifier tous les tuyaux hydrauliques et les connexions des raccords* avantde *soulever un véhicule***.

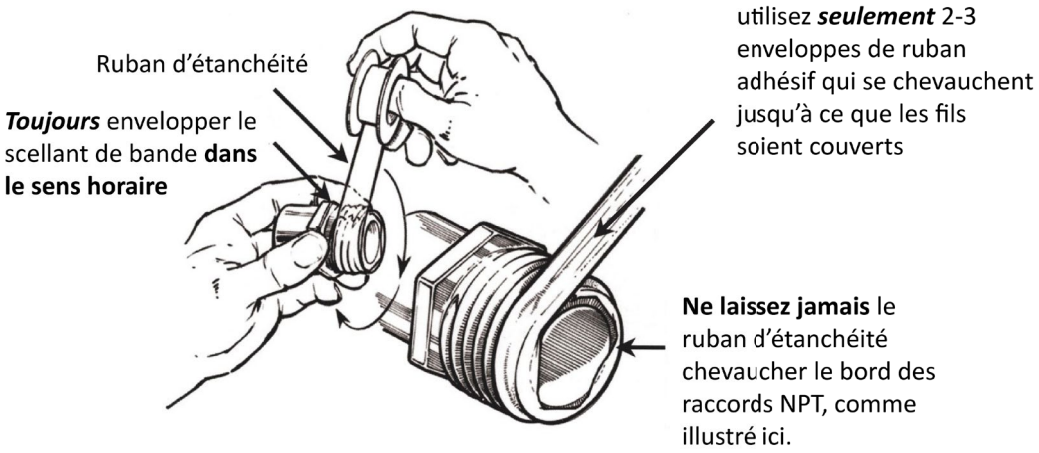

Configuration 5 Liste de contrôle

Assemblez les tuyaux hydrauliques courts

Pour assembler les flexibles hydrauliques courts, vous aurez besoin de la boîte 3 :

- **Deux flexibles hydrauliques courts** (5570233).
- **Deux raccords mâles à connexion rapide** (5550032).

Le graphique suivant montre les connexions à effectuer aux flexibles hydrauliques courts.

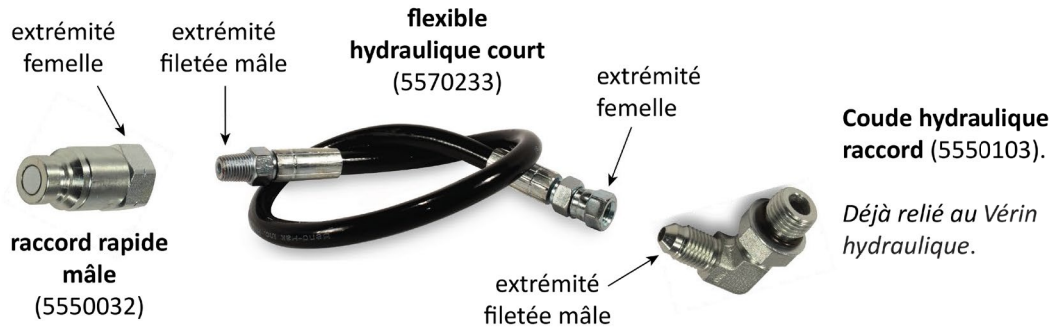

Pour installer et connecter les flexibles hydrauliques courts :

1. Localisez les deux tuyaux hydrauliques courts et retirez leurs capuchons de protection.
2. Préparez le raccord fileté sur l'extrémité mâle NPT de chaque tuyau hydraulique court avec du produit d'étanchéité pour filetage.
3. Fixez un raccord mâle à connexion rapide à l'extrémité filetée mâle du tuyau hydraulique court ; effectuez 2 à 3 tours complets à l'aide d'une clé pour serrer solidement en place.

⚠ **MISE EN GARDE** ***Attendez 24 heures pour que le produit d étanchéité pour filetage durcisse avant dappliquer une pression sur les composants hydrauliques.*** .

Configuration 6 Liste de contrôle

Assemblez les longs tuyaux hydrauliques

Pour assembler les flexibles hydrauliques longs, vous aurez besoin de la boîte 3 :

- **Deux tuyaux hydrauliques longs** (5570216).
- **Quatre raccords rapides femelles** (5550031).

Le graphique suivant montre les connexions à effectuer aux tuyaux hydrauliques longs.

Pour assembler les tuyaux hydrauliques longs :

1. Localisez les deux tuyaux hydrauliques longs et retirez leurs capuchons de protection.
2. Préparez les extrémités filetées avec le produit d'étanchéité pour filetage fourni.
3. Connectez les raccords rapides femelles aux connecteurs filetés mâles aux deux extrémités des deux tuyaux hydrauliques longs.
   Pour serrer, utilisez une clé pour maintenir le connecteur mâle en place et une deuxième clé sur le raccord rapide femelle pour le serrer; effectuez 2 à 3 tours complets à l'aide d'une clé pour serrer solidement en place.

Configuration 7 Liste de contrôle

⚠ **ATTENTION** ***Avant de continuer, attendez 24 heures pour que le produit d'étanchéité pour filetage durcisse avant appliquer une pression aux composants hydrauliques***.

Configuration 8 Liste de contrôle

Installation des raccords coudés ORB et fixation des tuyaux courts

Vous devez installer un raccord coudé hydraulique ORB (5550103) sur chaque cylindre hydraulique.

Astuce Les raccords à bossage de joint torique (ORB) bénéficient de 1 à 2 gouttes de liquide hydraulique appliquées sur le joint torique avant d'installer le raccord dans le cylindre hydraulique. Le liquide sert à lubrifier le joint torique et aide à prévenir les dommages lors du serrage du raccord.

Astuce Le fait de soulever le cadre QuickJack et de placer un bloc de levage en dessous ou de soulever manuellement la plate-forme en position de verrouillage peut fournir un peu d'espace supplémentaire, ce qui facilite la fixation du raccord coudé hydraulique.

Pour installer les raccords coudés hydrauliques :

1. Retirez le bouchon d'expédition du port du vérin hydraulique à l'aide d'une clé hexagonale de 6 mm.
2. Retirez le raccord coudé hydraulique ORB du sac de pièces et appliquez quelques gouttes d'huile hydraulique sur le joint torique, puis fixez l'extrémité ORB dans le port du cylindre hydraulique.

   Important : Ne ***ne pas*** utiliser de produit d'étanchéité pour filetage à chaque extrémité du raccord coudé hydraulique.

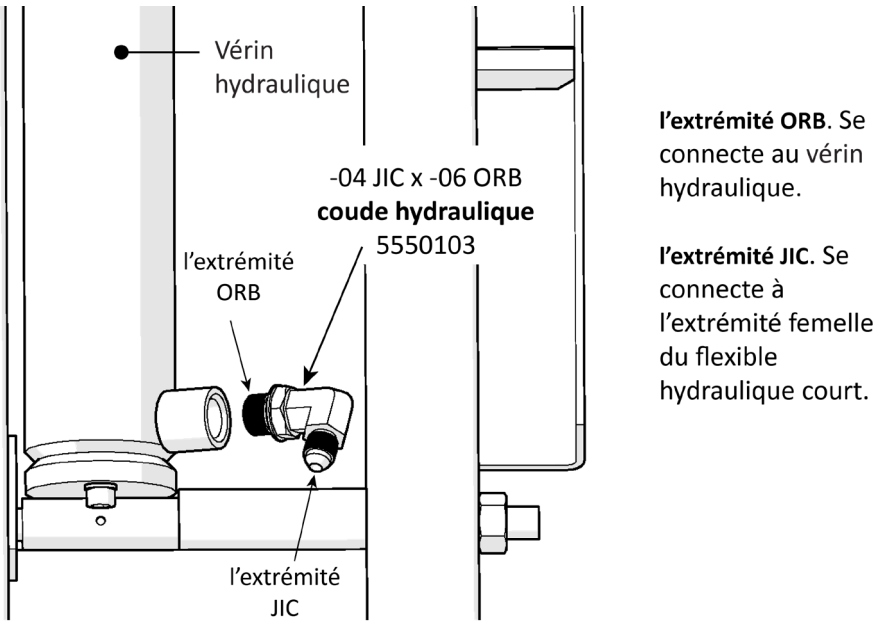

La figure ci-dessus détaille les connexions hydrauliques à réaliser au bas du vérin hydraulique. Tous les composants ne sont pas affichés.

3. Positionnez l'extrémité du raccord fileté comme indiqué ci-dessus ; accessible mais pas signalé.

   Vous souhaitez que l'extrémité du raccord fileté soit accessible mais ***pas*** pointée **vers le haut**, car le tuyau hydraulique court s'inclinerait alors vers le haut et pourrait heurter le dessous d'un véhicule.

4. Tournez l'écrou jusqu'à ce qu'il soit complètement serré. **L'extrémité de l'ORB peut être serrée à la main**, puis utilisez une clé pour un demi-tour supplémentaire pour vous assurer qu'elle est bien ajustée. ***N'utilisez pas de produit d'étanchéité pour filetage sur les filetages des raccords ORB.***

5. Effectuez le même processus pour le cylindre hydraulique sur l'autre cadre QuickJack.
6. Connectez l'autre extrémité du tuyau hydraulique court au connecteur mâle du raccord coudé hydraulique du cylindre hydraulique. Alignez le connecteur du tuyau et serrez l'écrou sur le raccord du tuyau jusqu'à ce qu'il soit serré à la main. Utilisez une clé pour fixer en place, généralement moins d'un tour. Un serrage excessif peut endommager le raccord du tuyau.
7. Acheminez les deux flexibles hydrauliques courts ***sous*** les extrémités du cadre; ***gardez-les à l'écart des points de pincement!***

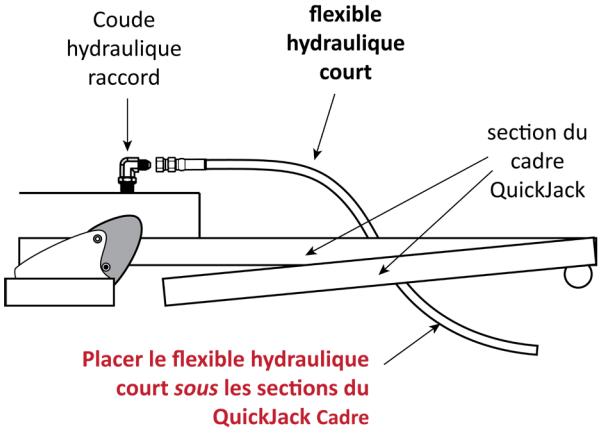

⚠ ATTENTION Si vous acheminez par erreur un tuyau hydraulique court *sur* le cadre QuickJack, le QuickJack ne fonctionnera pas. fonctionne correctement et vous pourriez endommager le tuyau et/ou rendre le véhicule sur le QuickJack instable.

Configuration 9 Liste de contrôle

Sélectionnez un site d'installation

Pendant que le produit d'étanchéité pour filetage durcit, sélectionnez et préparez le site d'installation de votre QuickJack.
Gardez les points suivants à l'esprit lors de la sélection d'un site pour votre QuickJack :

- **Assez d'espace**. Assurez-vous qu'il y a suffisamment d'espace pour le QuickJack et les véhicules que vous allez soulever. Reportez-vous à la figure des dégagements à la page suivante.
- **Décalage radial**. Lorsque vous soulevez votre QuickJack avec un véhicule dessus, la géométrie des cadres déplace le véhicule selon un léger angle, vers l'extrémité de l'étiquette du QuickJack ; reportez-vous à la figure dans **Déballage** et à la figure Dégagements. Le déplacement radial se fait toujours vers l'extrémité de l'étiquette du QuickJack, quelle que soit la direction dans laquelle le véhicule est orienté. Le décalage radial peut aller de 11 à 15 pouces, selon le modèle QuickJack. ***Assurez-vous de tenir compte du décalage radial lorsque vous choisissez où configurer et utiliser votre QuickJack***.
- **Aucun obstacle aérien**. Assurez-vous que votre site est exempt d'obstacles aériens tels que des radiateurs, des supports de construction, des lignes électriques, des lumières basses, etc. Nous vous recommandons de laisser un espace ouvert d'au moins trois pieds au-dessus du haut du véhicule lorsqu'il est soulevé sur le QuickJack.
- **Étage de niveau**. Inspectez le sol et vérifiez s'il y a du béton ou de l'asphalte défectueux. Assurez-vous que le sol est sec, de niveau et qu'il présente une résistance à la compression minimale de 500 psi (3,5 N/mm^2). L'Ascenseur ne doit pas s'enfoncer dans le sol ni fissurer la surface sous le poids du Véhicule. ***N'utilisez pas le QuickJack sur des surfaces glissantes ou glacées***.

⚠ AVERTISSEMENT N'installez pas et n'utilisez pas un QuickJack sur une surface avec une pente supérieure à 3 °, car cela pourrait entraîner des blessures corporelles, voire la mort, si un objet surélevé Le véhicule devait tomber du QuickJack. Plus la pente est grande, plus le véhicule risque de se déséquilibrer et de tomber du QuickJack, ce qui pourrait endommager le véhicule et blesser toute personne se trouvant à proximité.

- **L'alimentation au bon endroit**. Vous aurez besoin d'une source d'alimentation pour votre unité d'alimentation. Si vous utilisez une alimentation de 110 ou 208 - 240 VAC, l'unité d'alimentation doit être suffisamment proche de la source d'alimentation pour que le cordon puisse l'atteindre. Reportez-vous à l'étiquette de données du fabricant sur le QuickJack pour confirmer les exigences de tension/courant de l'unité d'alimentation sur votre unité spécifique avant de la connecter à l'alimentation électrique. Reportez-vous à **Connecter l'unité d'alimentation à une source d'alimentation** pour plus d'informations.

Configuration
10
Liste de contrôle

Dégagements

Pour des raisons de sécurité, il est ***obligatoire*** de maintenir un espace libre autour et au-dessus des cadres.

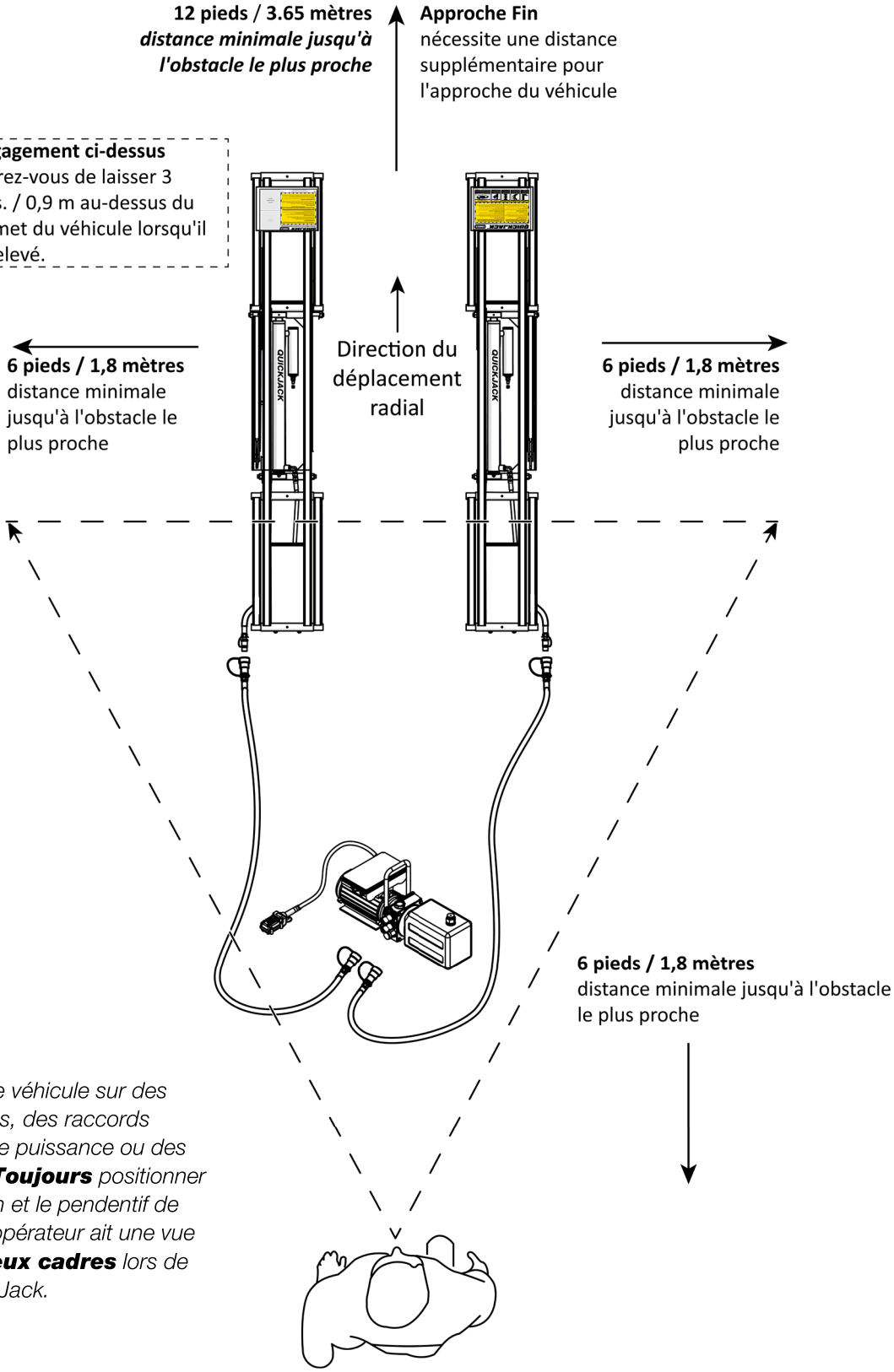

Ne *conduisez pas le véhicule sur des flexibles hydrauliques, des raccords rapides, une unité de puissance ou des cadres QuickJack.* ***Toujours*** *positionner l'unité d'alimentation et le pendentif de manière à ce que l'opérateur ait une vue dégagée sur* ***les deux cadres*** *lors de l'utilisation du QuickJack.*

Configuration 11 Liste de contrôle

Localisation des ressorts pneumatiques auxiliaires et des vérins hydrauliques

Chaque cadre QuickJack possède un ressort pneumatique auxiliaire et un vérin hydraulique.

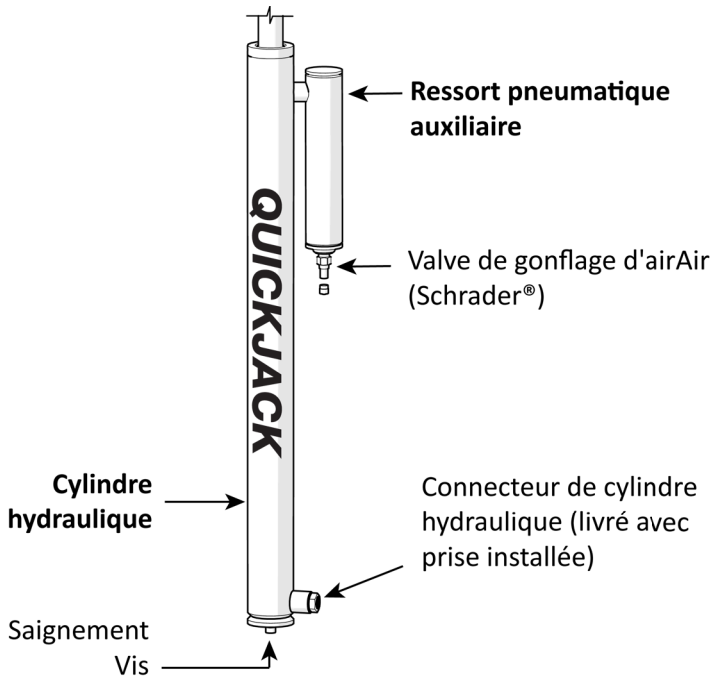

Les composants du ressort pneumatique et des vérins hydrauliques sont :

- **Valve de gonflage d'air**. Utilisé pour ajouter de la pression d'air au ressort pneumatique. Livré avec la valve appropriée (valve Schrader®) installée.
- **Connecteur de cylindre hydraulique**. Le raccord coudé hydraulique se fixe ici. Utilisez une clé hexagonale de 6 mm pour retirer le bouchon d'expédition avant d'installer le raccord coudé hydraulique.

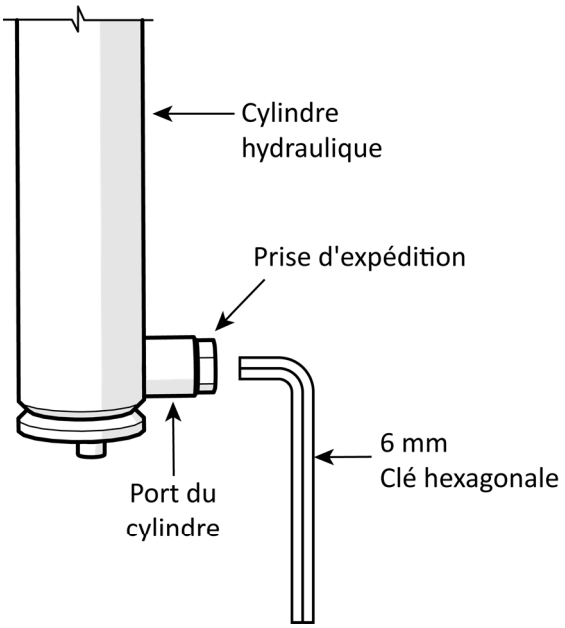

- **Vis de purge**. Utilisé pour « purger » l'air du système hydraulique, si nécessaire. Reportez-vous à la section **Dépannage** pour plus d'informations.

Pressuriser le ressort pneumatique auxiliaire

Le ressort pneumatique auxiliaire nécessite uniquement une pression d'air pendant l'installation, l'entretien ou la maintenance de votre QuickJack, et périodiquement lors du levage du QuickJack sans charge. La pression de l'air est également requise lors du levage de charges inférieures à 500 lb. / 227 kg comme les motos, les tondeuses à gazon ou les petites voitures électriques autoportées.

Remarque: Les tiges de valve à ressort pneumatique sont installées en usine.

⚠ **DANGER** Évitez les blessures graves, voire la mort, par explosion. La pression d'air maximale sur le ressort pneumatique ne doit jamais dépasser 50 psi / 3,4 bar avec les cadres QuickJack en position complètement abaissée. Verrouillez l'alimentation électrique et purgez la pression d'air avant l'entretien.

⚠ **ATTENTION** Assurez-vous que les cadres QuickJack sont ***complètement abaissés*** lorsque vous mettez les ressorts pneumatiques sous pression.

Pour pressuriser les ressorts pneumatiques:

1. Utilisez un outil de valve pour libérer un bref sifflement d'air afin de vérifier le bon fonctionnement de la valve de gonflage d'air et de vidanger toute huile accumulée.

   En maintenant la vanne ouverte, libère l'air actuellement présent dans le ressort pneumatique.

2. À l'aide d'une pompe ou d'un compresseur d'air, mettez le ressort pneumatique sous pression à 40 - 50 psi / 2,75 - 3,4 bar; ***ne dépassez pas 50 psi / 3,4 BAR***.

   L'**accessoire JackPak** peut également être utilisé pour pressuriser les ressorts pneumatiques.

3. Lorsque la pression est comprise entre 40 et 50 psi / 2,75 à 3,4 bars, retirez la pompe ou le compresseur d'air.

⚠ **AVERTISSEMENT** Ne ***ne pas*** dépasser 50 psi/3,4 BAR avec les cadres QuickJack complètement abaissés.

4. Répétez les étapes 1 à 3 pour le ressort pneumatique sur le cadre restant.

Conseil Les joints du cylindre hydraulique peuvent devenir secs et rigides pendant le transport, permettant à l'air de s'échapper du haut du cylindre autour de la tige du piston. Placez quelques gouttes de liquide hydraulique sur les cylindres hydrauliques, là où la tige du piston sort du cylindre. Cet état s'améliorera à mesure que le joint sera lubrifié et retrouvera son élasticité pendant le fonctionnement. Si la fuite continue, reportez-vous à la section **Dépannage**.

Configuration 13 Liste de contrôle

Installez les raccords hydrauliques sur l'unité de puissance

Avant de pouvoir connecter votre unité de puissance aux longs tuyaux hydrauliques, vous devez d'abord installer des raccords à connexion rapide sur les ports hydrauliques de l'unité de puissance.

Astuce QuickJack recommande d'installer d'abord le raccord rapide de l'unité d'alimentation inférieure, puis celui du haut. Il est difficile d'accéder au raccord inférieur si vous installez d'abord le raccord supérieur.

Astuce Les raccords ORB (O-ring Boss) bénéficient de l'application de 1 à 2 gouttes de liquide hydraulique sur le joint torique avant d'installer le raccord. Le liquide sert à lubrifier le joint torique et aide à prévenir les dommages lors du serrage du raccord.

Vous ne devez généralement installer ces raccords qu'une seule fois. Pour déplacer votre QuickJack plus tard, débranchez simplement l'unité d'alimentation des longs tuyaux hydrauliques à l'aide des raccords Quick-Connect.

Pour connecter des raccords à connexion rapide aux ports hydrauliques de l'unité de puissance :

1. Sur l'unité motrice, retirez les bouchons d'expédition en plastique des deux ports hydrauliques.
2. Récupérez un raccord à connexion rapide (5550413) dans le sac de pièces, placez quelques gouttes de liquide hydraulique sur le joint torique et serrez à la main l'extrémité ORB dans l'un des deux ports hydrauliques à l'avant de l'unité de puissance ; faites de même pour le deuxième raccord Quick-Connect sur l'unité d'alimentation.

AVIS **L'extrémité de l'ORB peut être serrée à la main**. Utilisez une clé pour un demi-tour supplémentaire pour vous assurer qu'elle est bien ajustée. ***N'utilisez pas de produit d'étanchéité pour filetage sur les filetages du joint torique.***

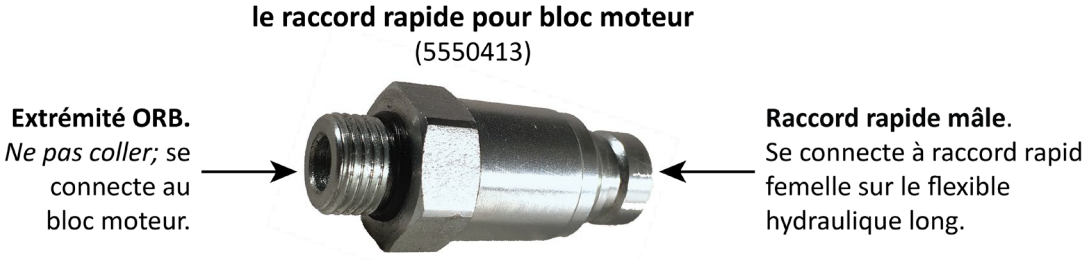

Configuration 14 Liste de contrôle

Trouvez un emplacement pour l'unité d'alimentation et installez la poignée

En fonction de la longueur des tuyaux hydrauliques inclus, le groupe motopropulseur peut se trouver à environ ***de 3 à 3,5 m (10 à 12 pieds)*** de vos cadres QuickJack et à l'écart des véhicules sur lesquels vous allez travailler. sur.

Remarque : Certaines unités d'alimentation sont livrées avec un support et une poignée, d'autres avec juste une poignée.

⚠ **ATTENTION** Ne conduisez pas de véhicules ***sur*** les flexibles hydrauliques ; cela endommage les tuyaux, ce qui augmente le risque de fuite.

⚠ **AVERTISSEMENT** ***Risque d'explosion***. L'unité d'alimentation QuickJack comporte des pièces produisant des arcs ou des étincelles qui ne doivent pas être

exposées à des vapeurs inflammables. L'unité motrice doit être située à au moins 460 mm (18 pouces) au-dessus du sol.

Pour installer la poignée de l'unité d'alimentation:

Les unités d'alimentation QuickJack 220VAC nécessitent l'installation de la poignée. Les unités d'alimentation 110 V CA sont expédiées avec la poignée préassemblée. Installez la poignée à l'aide des deux vis à tête creuse fournies, reportez-vous à la figure ci-dessous.

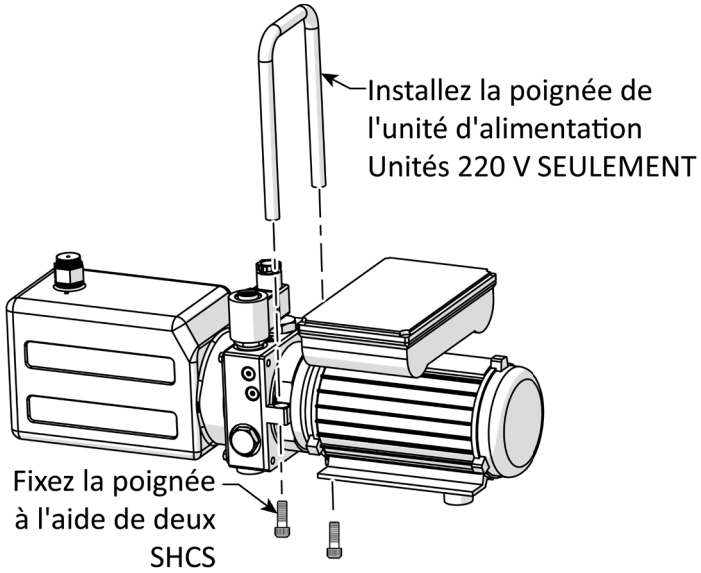

Configuration 15 Liste de contrôle

Remplissez le réservoir de liquide hydraulique

Le réservoir de liquide hydraulique doit être rempli de liquide hydraulique ou de liquide de transmission automatique ***avant*** de commencer à utiliser le QuickJack.

Lorsque vous le recevez, le réservoir de liquide est vide. L'unité d'alimentation ne fonctionnera pas correctement tant qu'elle n'est pas remplie de liquides approuvés.

Le niveau de liquide doit être d'environ 0,5 pouce (12 mm) en dessous de l'orifice de remplissage lorsque le QuickJack est complètement abaissé.

⚠ **ATTENTION** Si vous utilisez le QuickJack ***sans*** liquide dans le réservoir, vous pourriez endommager l'unité d'alimentation.

⚠ **AVERTISSEMENT** Le fluide hydraulique sous pression est dangereux. Vous devez toujours porter un équipement de protection individuelle approuvé par l'OSHA (publication 3151) lors de la manipulation de composants hydrauliques: des lunettes de protection et des gants en cuir sont obligatoires.

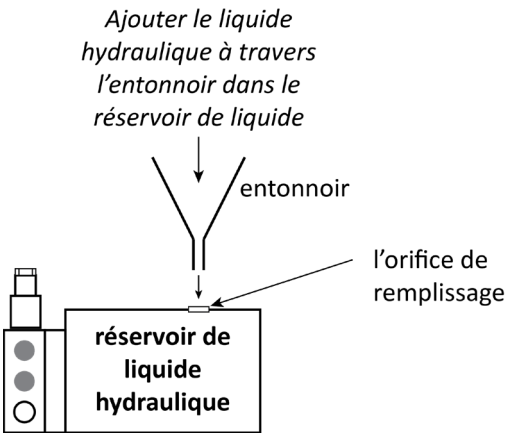

Les fluides approuvés sont tous les fluides hydrauliques à usage général ISO-32, ISO-46 ou ISO-68, les fluides de transmission automatique approuvés tels que Dexron III, Dexron VI, Mercon V, Mercon LV ou tout fluide de transmission automatique synthétique multi-véhicules.

Remarque: Le niveau de liquide baisse un peu après que vous commencez à utiliser le QuickJack ; c'est parce qu'il reste du liquide dans les flexibles hydrauliques. Si vous remarquez que le niveau de

liquide a baissé plus que légèrement, vous devez le remplir jusqu'à un demi-pouce en dessous de l'orifice de remplissage (avec les cadres au sol).

Important: Ne remplissez pas complètement le réservoir de liquide tant qu'il y a du liquide dans les tuyaux. Si vous le faites, le réservoir pourrait déborder lorsque le liquide contenu dans les tuyaux reviendra (lorsque vous abaisserez les cadres QuickJack). QuickJack recommande d'avoir quelques chiffons à proximité en cas de déversement de liquide.

Configuration 16 Liste de contrôle

Vérifiez la valve de reniflard

Si votre bloc d'alimentation est équipé d'un bouchon de réservoir avec une valve de reniflard, vous devez desserrer la valve de reniflard *avant* d'utiliser le bloc d'alimentation. Il est livré serré, de sorte qu'aucun contaminant ne pénètre dans le système.

Si votre bloc d'alimentation est équipé d'un bouchon de réservoir à ventilation automatique (voir la figure ci-dessous), vous n'avez ***pas*** besoin de le desserrer.

Pour vérifier la valve de ventilation :

1. Déterminez quelle valve de reniflard se trouve sur votre unité d'alimentation : **bouchon de réservoir avec valve de reniflard**. La valve de reniflard est serrée en usine. Vous devez le desserrer avant de commencer à utiliser l'unité d'alimentation.

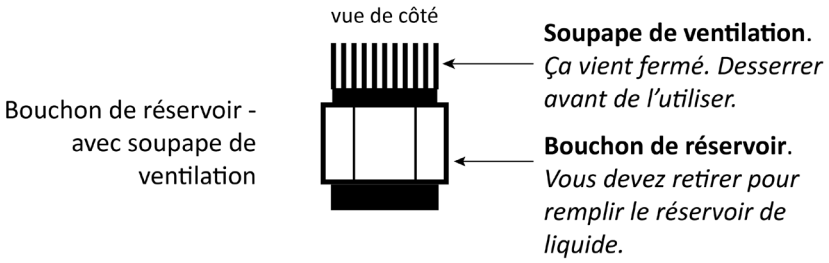

2. **Bouchon de réservoir, auto-ventilé**. Il n'y a rien à desserrer ; Passez à la section suivante.

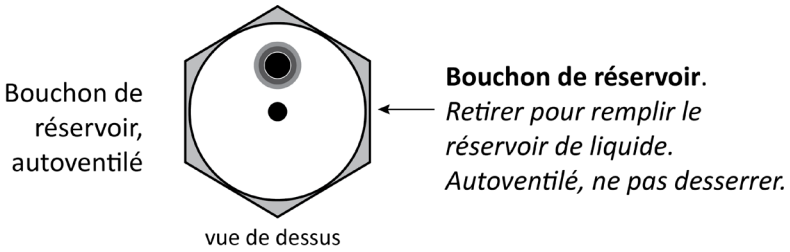

⚠ **ATTENTION** Si vous disposez d'un bouchon de réservoir avec une valve de reniflard, vous ***devez*** le desserrer d'environ un demi-tour dans le sens inverse des aiguilles d'une montre avant d'utiliser l'alimentation. Unité. Si vous ne le faites pas, l'excès de pression pourrait endommager la pompe ou faire déborder le réservoir de liquide.

3. Pour desserrer une valve de reniflard, tournez-la d'un quart à un demi-tour ***dans le sens inverse des aiguilles d'une montre***.

4. Si vous envisagez de déplacer l'unité motrice vers un autre emplacement, serrez la valve de reniflard avant de la déplacer.

   Cela aide à empêcher le liquide de fuir et les contaminants de pénétrer dans le réservoir de liquide pendant le transport. Assurez-vous de desserrer à nouveau la valve de ventilation ***avant*** d'utiliser l'unité d'alimentation au nouvel emplacement.

Raccords à connexion rapide

⚠ **AVERTISSEMENT** Portez toujours des lunettes de protection et des gants lorsque vous manipulez du liquide hydraulique et des raccords Quick-Connect. Lavez vous les mains et suivez les recommandations du fabricant du liquid hydraulique.

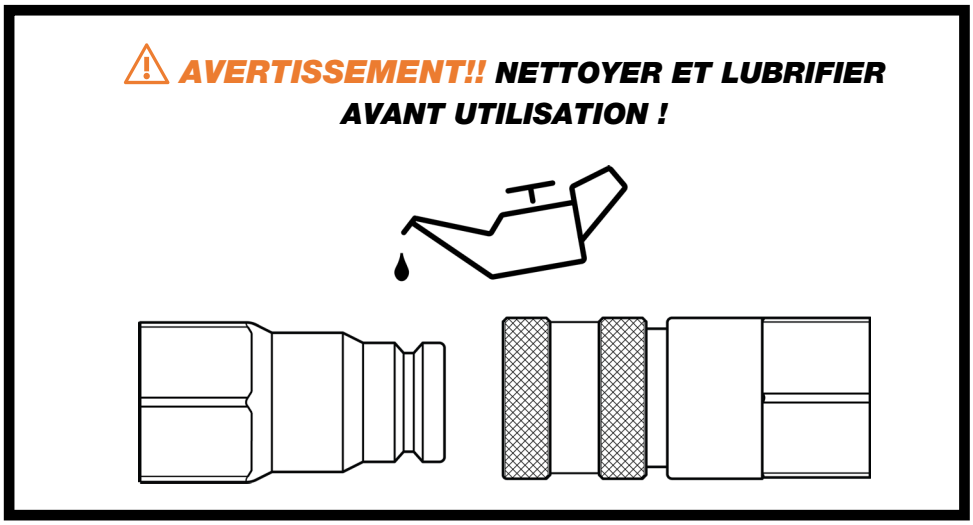

Avant la première utilisation des raccords Quick-Connect, l'opérateur doit utiliser un chiffon neuf et propre pour nettoyer soigneusement les raccords. Lubrifiez ensuite les raccords Quick-Connect pour des performances optimales et une étanchéité fiable.

Le non-respect de cette étape cruciale peut entraîner une défaillance des joints et des fuites potentielles dans les connexions, compromettant l'efficacité et la sécurité de l'ensemble du système hydraulique. Un nettoyage efficace des raccords garantit l'élimination des contaminants, de la saleté et des débris qui pourraient compromettre l'intégrité des joints et empêcher les surfaces de contact d'obtenir une liaison sécurisée. L'application de lubrifiant sur les raccords améliore leur capacité à former un joint étanche et fiable, réduisant ainsi le risque de fuite et offrant un engagement et un désengagement plus fluides.

Avant la première utilisation:

1. Nettoyez soigneusement les raccords Quick-Connect mâles et femelles avec un chiffon propre.
2. Enduisez généreusement l’extérieur du raccord Quick-Connect mâle avec du liquide hydraulique neuf. Cela garantira que les joints toriques internes se déplaceront en douceur sur les surfaces de contact sans se déchirer.

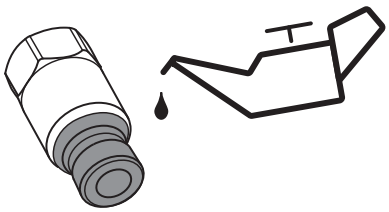

Appliquez généreusement du liquide hydraulique sur le raccord rapide mâle dans la zone ombrée, comme indiqué.

3. **Pour connecter et verrouiller**: poussez le raccord à connexion rapide mâle dans le raccord à connexion rapide femelle, puis tournez l'anneau mobile sur le connecteur femelle jusqu'à ce que la boule de verrouillage ne soit plus en face de l'encoche.

4. **Pour *déverrouiller* et déconnecter**: tournez l'anneau mobile du connecteur femelle jusqu'à ce que la boule de verrouillage soit à l'opposé de l'encoche, puis tirez sur la section mobile. et retirez le raccord mâle à connexion rapide.

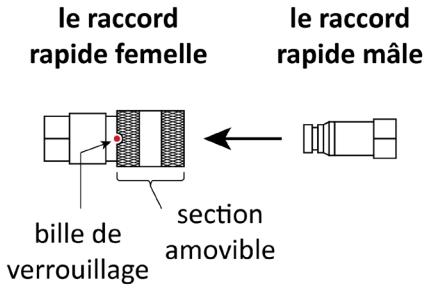

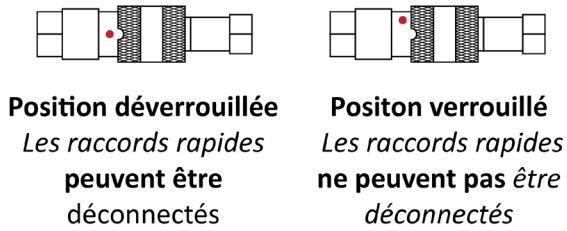

Les raccords à connexion rapide constituent une méthode rapide et fiable pour connecter les flexibles hydrauliques au QuickJack, mais sachez que les dommages aux surfaces de contact, la saleté et un mauvais entretien peuvent détruire l'étanchéité aux fluides des raccords.

Lisez et appliquez les bonnes pratiques Quick-Connect répertoriées dans la section Maintenance!

Configuration 18 Liste de contrôle

Connectez les longs tuyaux hydrauliques

Connectez une extrémité d'un tuyau hydraulique long au raccord rapide mâle sur le tuyau hydraulique court sortant de l'un des cadres. L'autre extrémité du long tuyau hydraulique se connecte au raccord rapide mâle sur l'unité d'alimentation. Répétez les connexions sur le cadre restant et le long flexible hydraulique.

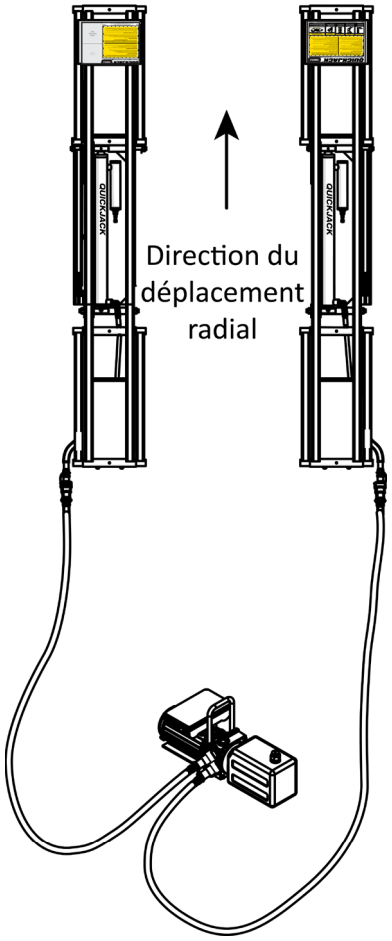

Configuration 19 Liste de contrôle

Connectez l'unité d'alimentation à une source d'alimentation

Votre unité d'alimentation doit également être située à proximité d'une source d'alimentation appropriée. Reportez-vous à l'étiquette de données du fabricant sur le QuickJack pour confirmer les exigences de tension/courant de l'unité d'alimentation sur votre unité spécifique avant de la connecter à l'alimentation électrique.

Sources d'alimentation pour les unités d'alimentation des séries 5000, 6000 et 7000
Connectez votre QuickJack à une source d'alimentation appropriée.

Unité d'alimentation 110 VCA 60 Hz. 1 Ph. à 10 ampères min.

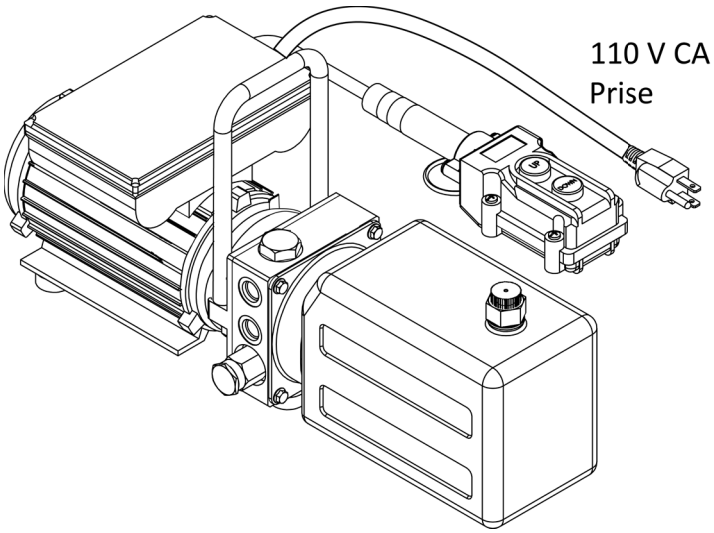

Unité d'alimentation 208-240 V CA 50/60 Hz. 1 Ph. À 5 ampères min.

Les unités d'alimentation 208 - 240 VCA incluent un connecteur d'entrée d'alimentation CEI 60320 C14.

En raison de la grande variété de configurations de fiches 220 V CA, aucun cordon d'alimentation correspondant n'est inclus avec le QuickJack.

Vous devez acheter un cordon avec une fiche/prise correspondante configurée pour fonctionner dans votre localité. Une fiche de type D est illustrée ci-dessous à titre d'exemple. ***Le cordon d'interconnexion doit être conçu pour 250 V CA à 5 A minimum.***

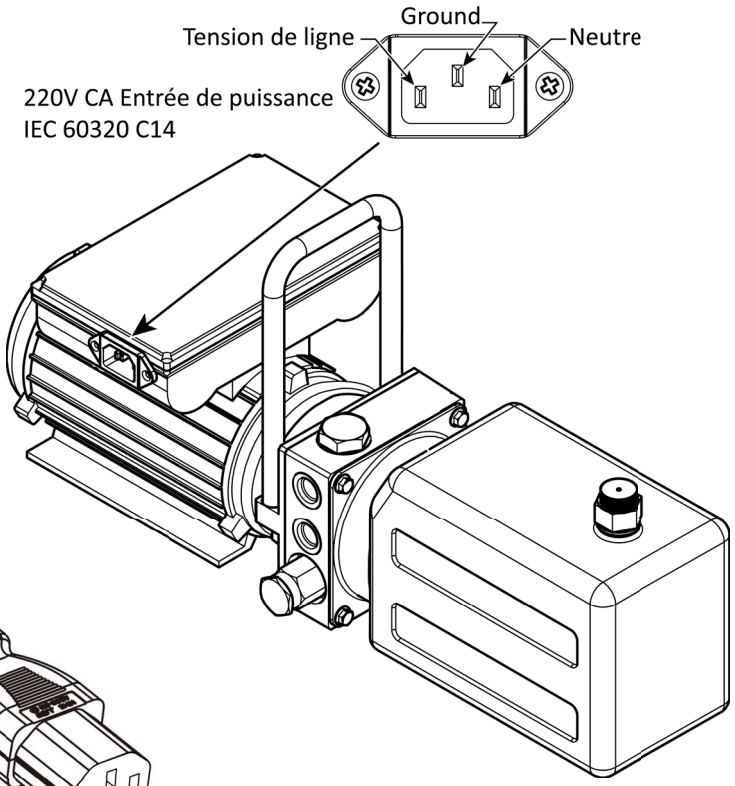

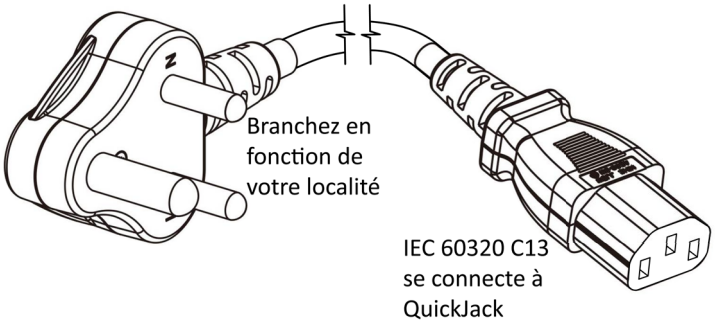

Purge des cylindres hydrauliques

La purge des cylindres hydrauliques élimine l'air du système hydraulique. La présence d'air dans le système hydraulique entraînera un fonctionnement irrégulier du pont élévateur. Cela peut faire monter un cadre plus rapidement que l'autre, vous pouvez ressentir des bruits, des tremblements ou des secousses lors de la montée et de la descente. Cela n'endommage pas le QuickJack ni les vérins hydrauliques, mais il ne s'agit pas du fonctionnement *fluide* normal que vous devriez expérimenter.

Important: Lisez et comprenez l'intégralité de cette procédure de saignement avant de commencer.

⚠ **AVERTISSEMENT** Vous devez toujours porter un équipement de protection individuelle approuvé par l'OSHA (publication 3151) lors de la manipulation de composants hydrauliques et de fluides : une protection oculaire et des gants sont obligatoires.

Important : ***Les cadres peuvent monter lors de l'exécution de cette opération. Ne surélevez jamais les cadres au-dessus de 6 pouces / 152 mm sans poids sur les cadres !***

Pour purger les vérins hydrauliques, vous aurez besoin de:

- Une ***3/16" clé hexagonale*** (clé Allen®) pour desserrer et serrer les vis de purge.
- Des chiffons ou un récipient de récupération pour le liquide hydraulique expulsé autour des vis de purge.
- Bien que cette procédure puisse être effectuée par une seule personne, un assistant peut minimiser le gaspillage de liquide hydraulique en fermant les vis de purge pendant que vous utilisez la commande QuickJack.

Ne placez ***pas*** un véhicule sur les cadres QuickJack lors de la purge des cylindres hydrauliques.

Pour purger les cylindres hydrauliques du QuickJack:

1. Placez les deux cadres QuickJack l'un à côté de l'autre sur le sol comme indiqué ci-dessous. Le saignement est foutu.

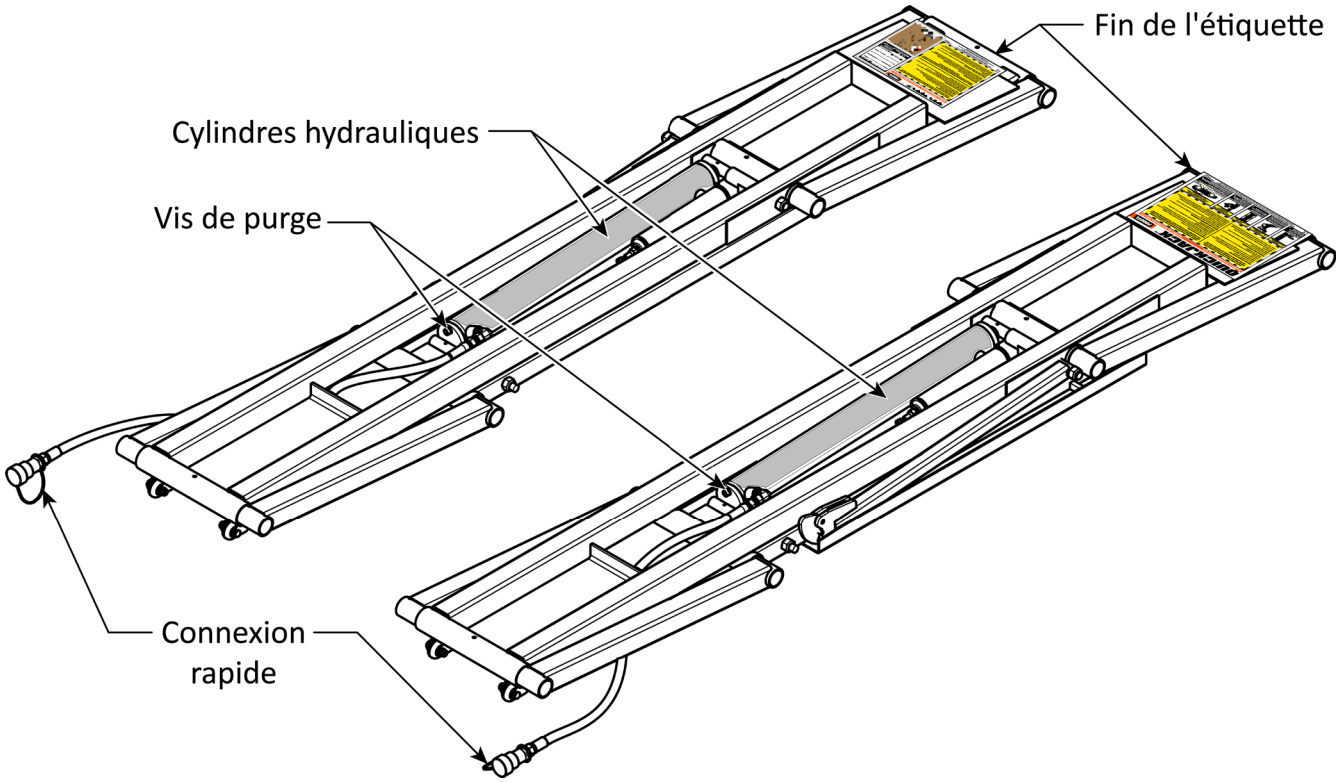

2. Connectez les tuyaux hydrauliques au groupe motopropulseur et aux cadres à l'aide des raccords rapides.

⚠ **ATTENTION** Gardez vos mains à l'écart des points de pincement à tout moment pour éviter les blessures.

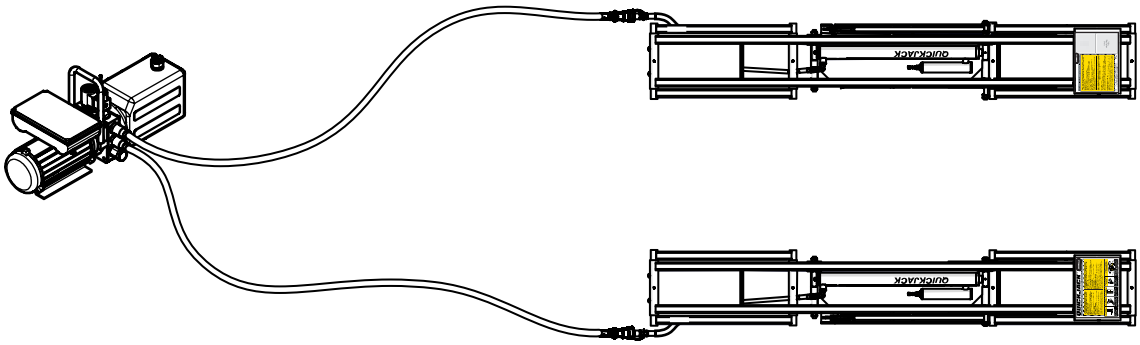

3. Placez un récipient de récupération ou des chiffons directement sous les vis de purge de chaque cylindre hydraulique.

4. Utilisez la clé hexagonale pour **desserrer**, mais ***ne pas retirer***, la vis de purge des deux cylindres. Cela permet à l'air de s'échapper du cylindre hydraulique.

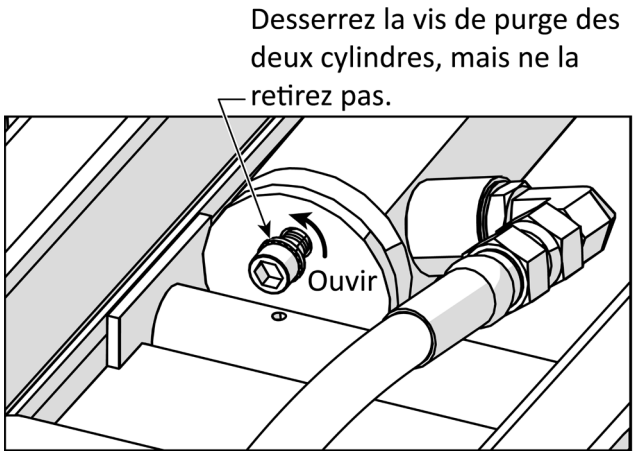

5. Connectez l'unité d'alimentation à l'alimentation.

6. Récupérez le pendentif de contrôle puis **appuyez et maintenez le bouton Haut**.

   L'unité de puissance démarrera. De l'air, puis un mélange d'air et de liquide hydraulique sortiront autour des vis de purge. Continuez à maintenir le bouton **haut** jusqu'à ce que seul du liquide hydraulique s'échappe autour des deux vis de purge.

7. **Relâchez le bouton Haut**.

8. **Fermez immédiatement les deux vis de purge**.

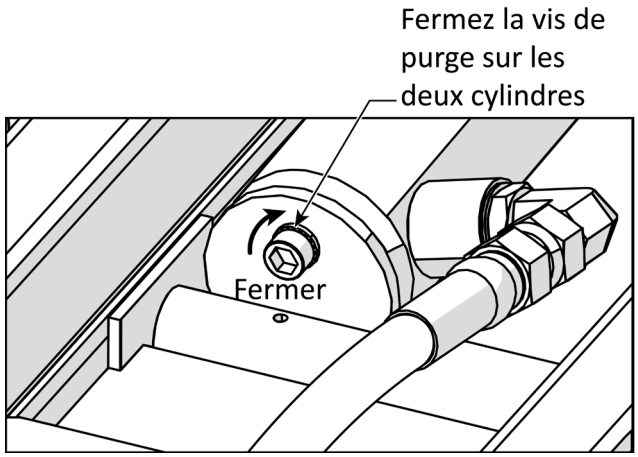

9. Remplissez le réservoir de liquide hydraulique, si nécessaire. Le niveau de liquide doit être environ ½ po / 12 mm en dessous de l'orifice de remplissage du bloc d'alimentation.

10. Nettoyez tout liquide hydraulique qui aurait pu se répandre et jetez-le correctement.

Configuration 21 Liste de contrôle

Liste de contrôle finale avant le test et l'exploitation

Vérifiez que les étapes suivantes ont été effectuées ***avant*** de tester votre QuickJack :

- Consultez la **liste de contrôle de configuration** pour vérifier que toutes les étapes jusqu'à présent sont terminées.
- Vérifiez que l'unité d'alimentation est alimentée par la source d'alimentation.
- Vérifiez le réservoir de liquide hydraulique; il doit être rempli de liquide hydraulique approuvé ou de liquide de transmission automatique (à moins de ½ po / 12 mm en dessous de l'orifice de remplissage du groupe motopropulseur). ***Vous pouvez endommager le moteur en le faisant fonctionner avec suffisamment de liquide.***
- Vérifiez le système hydraulique pour déceler des fuites. Vérifiez que tous les raccords de tuyaux hydrauliques, les raccords hydrauliques et les bouchons de ports auxiliaires sur les châssis et l'unité d'alimentation sont scellés et sécurisés.
- Assurez-vous que les deux barres de verrouillage se déplacent librement dans leurs rails; vérifiez qu'il n'y a pas d'obstacles dans les voies.

Configuration 22 Liste de contrôle

Testez le QuickJack

Effectuer une vérification visuelle de tous les composants pour vérifier qu'ils sont en bon état de fonctionnement ***avant*** de soulever un véhicule ; faites-le ***chaque fois*** que vous utilisez votre QuickJack. Vérifiez les raccords Quick-Connect pour déceler toute usure, tout dommage ou toute fuite. Ne soulevez pas un véhicule si les raccords Quick-Connect sont endommagés ou usés : vous devez les remplacer. Lisez et comprenez l'intégralité de cette procédure de test avant de commencer.

⚠ **ATTENTION** ***Ne soulevez les cadres QuickJack qu'avec un véhicule dessus***. Les cadres QuickJack sont conçus et conçus pour supporter le poids d'un véhicule ; ils peuvent parfois rester coincés en pleine hauteur s'il n'y a pas de Véhicule sur eux.

⚠ **AVERTISSEMENT** ***Lorsque vous soulevez ou abaissez un QuickJack, faites attention!*** Un problème de sécurité courant est le manque d'attention de l'opérateur ; par exemple, **ne regardez pas** votre smartphone lorsque vous soulevez ou abaissez le QuickJack. Il est de votre responsabilité d'y prêter attention; sinon, vous pourriez endommager le QuickJack ou le véhicule qui s'y trouve et/ou blesser les personnes à proximité.

Consultez la section **Augmenter les cadres QuickJack** pour obtenir des informations détaillées sur l'augmentation des cadres QuickJack.

Pour tester votre QuickJack:

1. Placez les cadres QuickJack à l'emplacement souhaité sous le véhicule de test avec les ***les deux barres de verrouillage QuickJack à l'extérieur***.

2. Vérifiez les deux barres de verrouillage.
   Les barres de verrouillage doivent pouvoir se déplacer librement au bas de leurs canaux; ils ne doivent pas rester en l'air lorsque vous soulevez les cadres (s'ils le font, le problème le plus probable est que le boulon de la barre de verrouillage est trop serré).

3. Vérifiez que tous les tuyaux hydrauliques sont connectés.

4. Vérifiez que l'unité d'alimentation a été correctement configurée et est connectée à une source d'alimentation.
   Le niveau de liquide doit être d'environ 0,5 pouce/12 mm en dessous de l'orifice de remplissage.

Important: Si le réservoir de liquide hydraulique ne contient pas suffisamment de liquide, le QuickJack peut commencer à monter, mais ralentira puis s'arrêtera lorsque le réservoir sera à court de liquide. Pour corriger cela, abaissez les cadres QuickJack jusqu'au sol, puis ajoutez du liquide supplémentaire dans le réservoir. Remplissez-le jusqu'à environ 0,5 pouce (12 mm) en dessous de l'ouverture de remplissage.

5. Vérifiez la pression dans les ressorts pneumatiques auxiliaires. La pression doit être comprise entre 40 et 50 psi (2,75 à 3,4 BAR). Ne ***pas*** dépasser 50 psi/3,4 bar. Si de l'air s'échappe par le haut du cylindre, reportez-vous à la section **Dépannage**.
6. Mettre un Véhicule en place pour le soulever. ***Ne conduisez pas sur les cadres du QuickJack et ne soulevez jamais votre QuickJack sans le poids d'un véhicule***.
7. Placez les blocs de levage dans les plateaux récepteurs du véhicule que vous allez soulever. Utilisez toujours les points de levage recommandés par le fabricant pour le véhicule.
8. Faites glisser les cadres QuickJack sous le véhicule et ajustez les blocs de levage jusqu'à ce qu'ils soient directement sous les points de levage du fabricant.
9. Vérifiez que l'opérateur est en mesure d'utiliser le pendentif de commande QuickJack et de voir les deux cadres en même temps. Sinon, ajustez votre configuration pour garantir la visibilité des deux cadres lors du levage.
10. Appuyez sur **Haut** sur le pendentif pendant quelques secondes.

    Après quelques secondes, les cadres QuickJack commenceront à monter. ***Lors de la première utilisation, le déplacement des cadres peut prendre quelques secondes***.

    Si les cadres QuickJack ne bougent pas, vérifiez que l'unité motrice est connectée à une source d'alimentation appropriée, vérifiez que les tuyaux hydrauliques sont connectés à l'unité motrice et assurez-vous qu'il y a suffisamment de liquide hydraulique dans le réservoir. Si vous rencontrez l'un de ces problèmes, corrigez-le et réessayez. Si les cadres ne bougent toujours pas, consultez la section **Dépannage**.

Important: ***Lors de ce test initial et pour les premiers levages, un cadre peut bouger avant l'autre. Une fois que les cadres entrent en contact avec le poids du véhicule, ils doivent se stabiliser***.

11. Relâchez le bouton Haut juste ***avant*** que les cadres entrent en contact avec les points de levage du véhicule.
12. Vérifiez les emplacements des blocs de levage où ils engageront les points de levage du véhicule. Si nécessaire, ajustez les blocs de levage afin qu'ils soient correctement positionnés.
13. Appuyez sur le bouton **Haut** pour soulever les cadres jusqu'à ce qu'ils touchent le véhicule et continuez à le soulever de quelques centimètres, puis relâchez le bouton **Haut**.

⚠ **AVERTISSEMENT** Si un cadre s'élève plus vite que l'autre avec le poids d'un véhicule dessus, il s'agit d'un risque pour la sécurité. Relâchez immédiatement **Up**, puis appuyez sur **Down** pour abaisser le véhicule jusqu'au sol. Retirez les cadres du dessous du véhicule et répétez la procédure de purge. Réessayez la procédure de test après le saignement. Si le problème persiste, consultez la section **Dépannage**.

14. Appuyez sur **Haut** pour relever les cadres juste après la première position de verrouillage, puis appuyez sur **Bas** pendant 3 à 4 secondes. La barre de verrouillage se verrouillera à la première position de verrouillage et les deux cadres cesseront de bouger.

15. Avec le QuickJack engagé sur la première position de verrouillage, vérifiez l'étanchéité de tous les raccords des tuyaux hydrauliques. Si vous en trouvez, resserrez le raccord qui fuit et essuyez le liquide.

    Si le moteur de l'unité de puissance devient chaud ou émet un son irrégulier, vérifiez l'unité de puissance et toutes les connexions électriques.

16. ***Soigneusement*** balancez le véhicule pour tester sa stabilité sur le QuickJack.

    Si le véhicule est stable, le QuickJack est prêt à fonctionner normalement.

    Si le véhicule n'est ***pas*** stable, abaissez-le au sol et vérifiez le positionnement des blocs de levage dans les plateaux récepteurs.

17. Si tout semble fonctionner normalement, abaissez les cadres QuickJack jusqu'au sol.

18. **Pour abaisser le véhicule :** appuyez sur le bouton **Haut** pendant une seconde ou deux jusqu'à ce que les barres de verrouillage dépassent les blocs de verrouillage, puis appuyez sur **Bas** jusqu'à ce que le Les barres de verrouillage s'abaissent au-delà des blocs de verrouillage.

    Lorsque les cadres touchent le sol, maintenez la touche **Bas** pendant ≈5 secondes supplémentaires pour permettre au liquide hydraulique de retourner dans le réservoir et de relâcher la pression dans les flexibles hydrauliques.

Configuration 23 Liste de contrôle

Laissez le manuel au propriétaire/opérateur

Assurez-vous de laisser ce *Manuel de configuration et d'utilisation* au propriétaire/opérateur afin qu'il soit accessible à tous ceux qui vont utiliser le QuickJack.

Fonctionnement

Cette section décrit comment utiliser votre QuickJack. Ce manuel doit être remis au propriétaire/utilisateur/employeur et conservé à proximité du QuickJack.

QuickJack recommande d'utiliser des *points de levage de véhicules pour les ascenseurs à engagement dans le cadre* pour positionner correctement les véhicules sur votre QuickJack. Il montre les points de levage recommandés par l'usine pour une grande variété de véhicules. Il est disponible sur le **site Web d'ALI**.

QuickJack recommande également la norme SAE J2184, *Points de levage de véhicules pour le levage dans un garage de service*, comme ressource pour vous aider à positionner correctement un véhicule à soulever.

⚠ **AVERTISSEMENT** Assurez-vous de positionner correctement chaque véhicule sur ses points de levage recommandés par l'usine. Un mauvais positionnement d'un véhicule sur le QuickJack pourrait potentiellement entraîner la chute du véhicule. Cela pourrait endommager le véhicule, le QuickJack et potentiellement blesser toute personne à proximité. N'utilisez ***pas*** QuickJack sur des sols glissants ou glacés.

Sécurité

Avant de lever ou d'abaisser un véhicule à l'aide de votre QuickJack :

- **Vérifiez le QuickJack**. Vérifiez les cadres QuickJack pour détecter toute pièce manquante, très usée ou endommagée. Assurez-vous que les blocs de levage sont dans leurs plateaux récepteurs. N'utilisez pas le QuickJack si vous rencontrez des problèmes; à la place, arrêtez de l'utiliser, puis visitez **quickjack.com/support**, envoyez un e-mail à **support@quickjack.com** ou appelez le **(888) 262-3880**. .
- **Vérifiez la zone**. Vérifiez la zone autour du QuickJack pour déceler toute obstruction ; tout ce qui pourrait impacter la montée ou la descente du Véhicule. N'oubliez pas de vérifier ***ci-dessus*** le QuickJack. Si vous trouvez un obstacle, écartez-le. Ne laissez pas des personnes non autorisées, des enfants ou des animaux s'approcher du QuickJack pendant son utilisation.
- **Vérifiez la ligne de vue**. Vérifiez que l'opérateur dispose d'une ligne de vue dégagée et dégagée vers les deux cadres lorsqu'il soulève un véhicule avec le QuickJack.
- **Vérifiez les opérateurs**. Assurez-vous que toutes les personnes qui vont utiliser le QuickJack ont été formées à son utilisation, ont lu les étiquettes sur l'appareil, ne sont pas sous l'influence de drogues ou d'alcool et ont lu le manuel.

⚠ **AVERTISSEMENT** ***Lors du levage ou de l'abaissement d'un QuickJack, l'opérateur doit faire attention et les deux cadres doivent être visibles sans obstructions!*** Une sécurité commune le problème est le manque d'attention ; par exemple, les opérateurs ne doivent ***pas*** regarder un smartphone.

- **Vérifiez la sécurité**. Assurez-vous que toutes les personnes qui vont marcher à proximité du QuickJack sont conscientes de sa présence et prennent les mesures de sécurité appropriées. ***Lorsque vous soulevez un véhicule, laissez toujours le QuickJack engagé sur une position de verrouillage***. Lorsque vous abaissez le QuickJack, ne le laissez pas tant qu'il ne repose pas sur le sol.

⚠ **AVERTISSEMENT** Vous devez ***toujours*** utiliser des béquilles de sécurité auxiliaires sous le véhicule lorsque vous êtes élevé sur les deux cadres QuickJack.

⚠ **AVERTISSEMENT** ***Risque d'explosion***. L'unité d'alimentation QuickJack comporte des pièces produisant des arcs ou des étincelles qui ne doivent pas être exposées à des vapeurs inflammables. L'unité motrice doit être située à au moins 460 mm (18 pouces) au-dessus du sol.

- **Vérifiez le véhicule**. Ne dépassez jamais le poids nominal du QuickJack. Ne laissez personne monter à bord du véhicule que vous élevez. Assurez-vous que le véhicule n'est pas déséquilibré d'un côté ou de l'autre. Vous devez utiliser les points de levage recommandés par l'usine pour le véhicule. Ne soulevez jamais un seul côté, un coin ou une extrémité d'un véhicule.

À propos des blocs de levage

Lorsque vous soulevez un véhicule avec votre QuickJack, le véhicule ne doit pas toucher les cadres QuickJack. Au lieu de cela, ils doivent toucher les blocs de levage qui se trouvent dans les plateaux récepteurs du QuickJack.

Il existe trois types de blocs de levage disponibles:

- **Moyen/Grand**. Quatre blocs de levage moyens et quatre grands sont *inclus avec chaque QuickJack*. Vous pouvez empiler un Medium sur un Tall, mais pas plus; assurez-vous qu'ils sont centrés sous les points de levage.
- **Soudure par pincement**. Idéal pour surélever des Véhicules par leurs soudures par pincement. *Achetez séparément*.
- **Adaptateur SUV et camionnette**. Chaque ensemble comprend quatre plages de contact rondes, quatre rallonges et quatre bases. Parfait pour les véhicules avec une garde au sol élevée ou des points de levage non standard. *Achetez séparément*.

⚠ **ATTENTION** Utilisez toujours des blocs de levage, des blocs de soudure par pincement ou des adaptateurs pour SUV et camions légers dans les plateaux récepteurs. ***Ne soulevez jamais un véhicule directement sur les cadres QuickJack***. Soulever un véhicule sur les cadres pourrait endommager le véhicule et/ou le QuickJack.

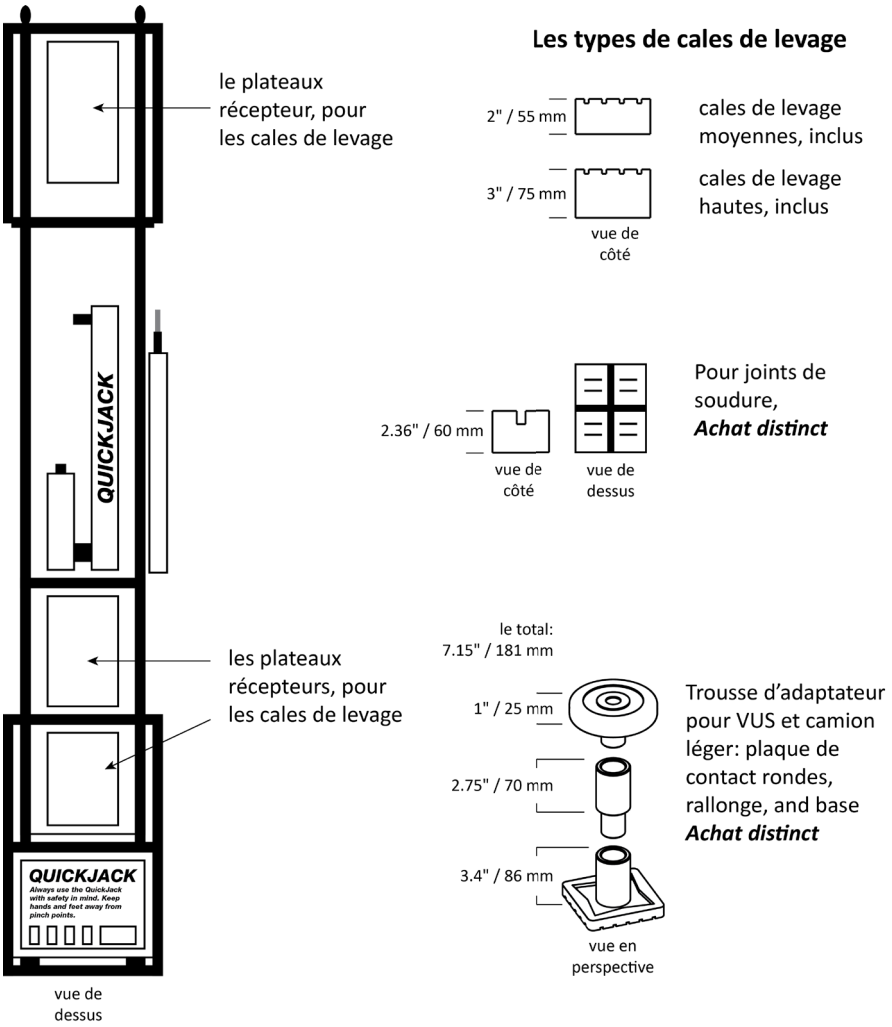

Avertissements spéciaux concernant QuickJack

Il existe deux cas particuliers avec QuickJack dont vous devez être conscient :

- **Ne soulevez pas les cadres QuickJack sans véhicule dessus**. Les cadres QuickJack sont conçus et fabriqués pour être utilisés avec le poids d'un véhicule dessus. Vous ne devez soulever les cadres QuickJack qu'avec le poids d'un véhicule dessus, ***même lors de la toute première utilisation***. La seule exception à cette règle concerne la purge des cylindres hydrauliques.

  Les cadres QuickJack peuvent parfois rester bloqués en position relevée si vous les soulevez sans le poids d'un véhicule. Il n'y a rien de mal à cela si cela se produit, et le problème peut être résolu rapidement et facilement, c'est simplement qu'ils sont conçus et fabriqués pour fonctionner avec le poids d'un véhicule. ***Ne soulevez vos cadres QuickJack qu'avec un véhicule dessus***.

- **N'essayez pas de soulever une charge sans montée nette**. Le QuickJack ne peut pas soulever une charge complète à partir d'une position de départ complètement plate, comme indiqué ci-dessous. Votre QuickJack nécessite un certain espace entre le sol et votre véhicule pour créer suffisamment de pression pour soulever une charge.

  Cela ne pose pas de problème en fonctionnement normal, car les véhicules que vous souhaitez soulever sont maintenus bien au-dessus du sol par leurs pneus. Le problème se produit si vous abaissez le QuickJack à une position complètement à plat lorsque les pneus du véhicule sont retirés.

⚠ **AVERTISSEMENT** Cette image montre les cadres QuickJack dans une position complètement à plat tenant un véhicule sans pneus. **Ne faites pas cela** ; le QuickJack ne pourra pas soulever le poids du véhicule dans ces circonstances. Si cela vous arrive, consultez la section **Dépannage**, visitez **quickjack.com/support** ou envoyez un e-mail à **support@quickjack.com** pour obtenir des instructions.

Positionnement des blocs de levage et des cadres

⚠ **AVERTISSEMENT** Placez toujours les deux cadres QuickJack aussi près du parallèle que le permettent les points de levage du véhicule ; la stabilité de la charge peut être compromise si elles sont trop éloignées du parallèle.

Il existe deux méthodes pour positionner vos cadres QuickJack:

- **Dehors et intérieur** : conduisez le véhicule jusqu'à l'emplacement souhaité, positionnez les cadres QuickJack ***à l'extérieur*** du véhicule de chaque côté et entre les roues. Si la distance entre les roues n'est pas suffisamment longue pour s'adapter à la longueur des cadres QuickJack, tournez les cadres et poussez d'abord une extrémité sous le véhicule, puis l'autre extrémité. Les poignées Quick Frame ne sont généralement pas nécessaires. Assurez-vous de ***ne pas*** conduire sur ou par-dessus les flexibles hydrauliques du QuickJack. Faites glisser chaque cadre à l'emplacement souhaité sous le véhicule en fonction des points de levage recommandés par l'usine. ***Assurez-vous que chaque barre de verrouillage est à l'extérieur et visible***.
- **À l'envers** : placez les cadres QuickJack les uns à côté des autres, conduisez le véhicule au-dessus des cadres, ***ne conduisez jamais sur les cadres***. Utilisez vos poignées Quick Frame pour tirer chaque cadre à l'emplacement souhaité sous le véhicule en fonction des points de levage recommandés par l'usine. Assurez-vous de ***ne pas*** conduire sur ou par-dessus les flexibles hydrauliques du QuickJack. ***Assurez-vous que chaque barre de verrouillage est à l'extérieur et clairement visible***.

⚠ **ATTENTION** Avant de positionner les cadres QuickJack, assurez-vous qu'ils sont tous deux complètement abaissés et que votre zone de travail est dégagée de toute obstruction. Utilisez uniquement les points de levage recommandés par le constructeur du véhicule.

Pour positionner les cadres QuickJack:

1. Déterminez la méthode souhaitée pour positionner vos cadres QuickJack.
2. Placez les blocs de levage, les blocs de soudure par pincement ou les adaptateurs pour SUV et camions légers dans les plateaux récepteurs.

   Remarque: Vous pouvez empiler un bloc de levage moyen et un bloc de levage haut, mais pas plus.

⚠ **ATTENTION** Ne soulevez aucune charge uniquement sur les cadres ; ***toujours*** utilisez des blocs de levage, des blocs de soudure par pincement ou des adaptateurs pour SUV et camions légers dans les plateaux récepteurs.

3. Déplacez les cadres QuickJack vers les emplacements appropriés, en fonction de la méthode de positionnement.
4. Si vous utilisez la méthode Inside Out, conduisez le véhicule au-dessus des cadres.
5. Déplacez les cadres QuickJack aux emplacements corrects sous le véhicule en fonction des points de levage recommandés par l'usine.

⚠ **AVERTISSEMENT** Si vous ne connaissez pas les points de levage recommandés par usine pour le véhicule que vous soulevez, consultez *Points de levage de véhicules pour les ascenseurs à engagement dans le cadre* et la norme SAE J2184, *Points de levage de véhicules pour le levage de garages de service* , comme ressource pour vous accompagner dans le bon positionnement un Véhicule à surélever (ces documents sont disponibles sur le **Site Internet de ALI**). Si le véhicule a une charge utile supplémentaire ou positionnée de manière unique, demandez à une personne qualifiée de calculer le centre de gravité du véhicule ou faites déterminer le centre de gravité du véhicule sur une balance de véhicule.

Ajustez les blocs de levage dans les plateaux récepteurs de manière à ce qu'ils se trouvent sous les points de levage recommandés par l'usine pour le véhicule que vous soulevez. Les cadres QuickJack et les blocs de levage sont désormais correctement positionnés pour soulever un véhicule.

Important: Assurez-vous de tenir compte du décalage radial lorsque vous soulevez des véhicules plus gros sur QuickJack.

Astuce Positionnez les cadres QuickJack avec le côté de l'étiquette face au côté lourd du véhicule. Reportez-vous à la figure ci-dessous.

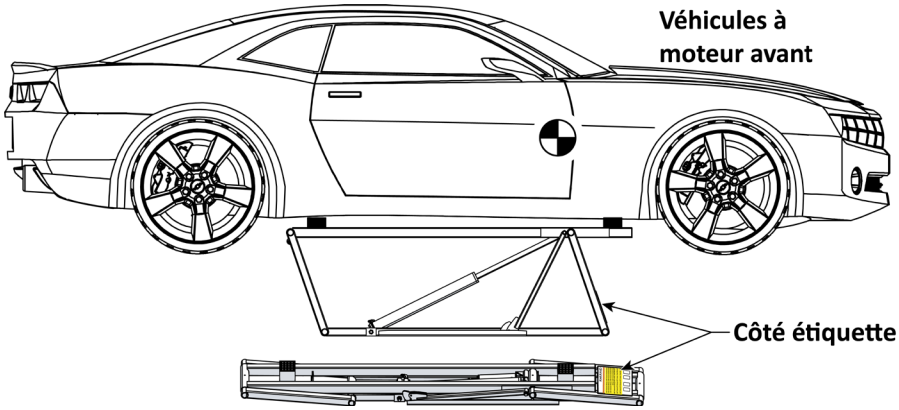

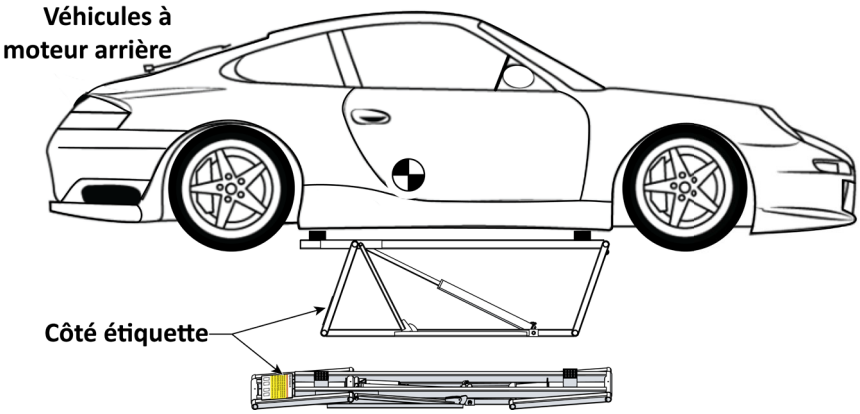

Relever les cadres QuickJack

Les cadres QuickJack ont deux positions de verrouillage. Lorsque vous soulevez les cadres QuickJack, engagez toujours les deux cadres dans une position de verrouillage de la même hauteur ou abaissez-les jusqu'au sol.

AVERTISSEMENT Ne soulevez pas un véhicule à moins que les cadres QuickJack ne soient correctement positionnés sous le véhicule, que les cadres soient aussi parallèles que possible, que tout le personnel soit suffisant distance du véhicule, les deux barres de verrouillage se trouvent à l'extérieur, il y a un espace ouvert de tous les côtés et au-dessus du véhicule, et l'opérateur y prête attention. ***L'opérateur doit maintenir un contact visuel avec le véhicule, la zone environnante et les deux cadres tout en élevant ou en abaissant le QuickJack***.

Pour soulever un véhicule:

1. Placez les blocs de levage, les blocs de soudure par pincement ou les adaptateurs pour SUV et camions légers dans les plateaux récepteurs.

   Remarque: Vous pouvez empiler un bloc de levage moyen sur un bloc de levage haut, mais ***pas plus***. N'empilez pas les blocs de levage sur des blocs soudés par pincement ou sur des adaptateurs pour SUV et camions légers.

⚠ **ATTENTION** Ne soulevez aucune charge uniquement sur les cadres; ***toujours*** utilisez des blocs de levage, des blocs de soudure par pincement ou des adaptateurs pour SUV et camions légers dans les plateaux récepteurs.

2. Déplacez les cadres QuickJack vers les emplacements appropriés, en fonction de la méthode de positionnement.
3. Conduisez le véhicule sur les cadres si vous utilisez la méthode Inside Out.

   Ne soulevez votre QuickJack qu'avec un véhicule dessus.

4. Déplacez les cadres QuickJack aux emplacements corrects sous le véhicule en fonction des points de levage recommandés par l'usine.

⚠ **AVERTISSEMENT** Si vous ne connaissez pas les points de levage recommandés par usine pour le véhicule que vous soulevez, consultez *Points de levage de véhicule pour un levage à engagement dans le cadre* et la norme SAE J2184, *Points de levage de véhicules pour le levage de garages de service*, comme ressource pour vous accompagner dans le bon positionnement un Véhicule à surélever (ces documents sont disponibles sur le **Site Internet de ALI**). Si le véhicule a une charge utile supplémentaire ou positionnée de manière unique, demandez à une personne qualifiée de calculer le centre de gravité du véhicule ou faites déterminer le centre de gravité du véhicule sur une balance de véhicule.

5. Ajustez les blocs de levage dans les plateaux récepteurs de manière à ce qu'ils se trouvent directement sous les points de levage recommandés par l'usine pour le véhicule que vous soulevez.
6. Vérifiez les deux barres de verrouillage ; soulevez-les et laissez-les tomber pour confirmer la liberté de mouvement.

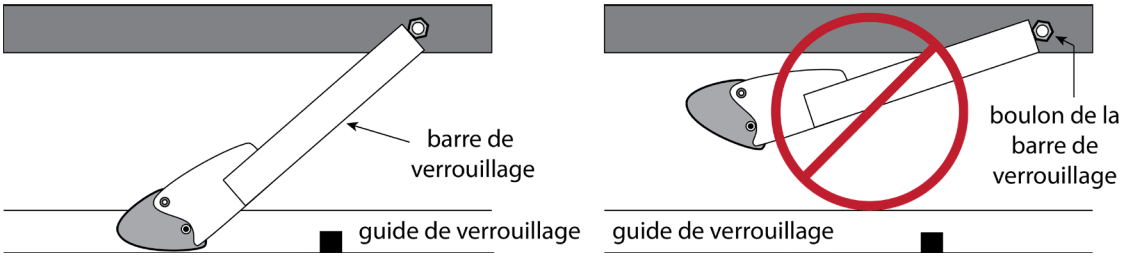

Pas à l'échelle. Composants supprimés pour plus de clarté. Le côté gauche montre la barre de verrouillage se déplaçant librement dans le canal de verrouillage, le côté droit montre la barre de verrouillage coincée dans les airs, ce qui ***doit*** *être corrigé.*

Si la barre de verrouillage *Bolt* est trop serrée, elle ne permet pas à la barre de verrouillage de se déplacer librement dans le canal de verrouillage. ***Il s'agit d'un problème de sécurité***; les verrous QuickJack ne peuvent pas être engagés à moins que chaque barre de verrouillage se déplace librement dans son canal de verrouillage. Si la barre de verrouillage monte avec le véhicule lorsqu'il est soulevé (comme illustré ci-dessus à droite), elle ne peut pas se verrouiller.

⚠ **AVERTISSEMENT** La barre de verrouillage ***doit*** bouger librement dans le canal de verrouillage. Si ce n'est pas le cas, le QuickJack ne peut pas être placé dans une position sûre et verrouillée.

Pour réparer un boulon de barre de verrouillage trop serré, desserrez le boulon de la barre de verrouillage jusqu'à ce que la barre de verrouillage se déplace librement et reste dans le canal de verrouillage (comme illustré ci-dessus, à gauche).

7. Faites le tour du véhicule et des cadres QuickJack ; assurez-vous que tout est correctement configuré.
8. Connectez les flexibles hydrauliques aux châssis et à l'unité de puissance.
9. Connectez l'unité d'alimentation à l'alimentation.
10. Appuyez longuement sur **Up** sur le pendentif.

11. Juste ***avant*** que les cadres entrent en contact avec le véhicule, relâchez **Up**. Les cadres s'arrêtent de bouger.

12. Vérifiez les emplacements où les blocs de levage entreront en contact avec les points de levage recommandés par l'usine sur le véhicule. Si nécessaire, ajustez les blocs de levage afin qu'ils soient correctement positionnés (vous devrez peut-être abaisser un peu les cadres pour ajuster les blocs de levage).

13. Assurez-vous que les deux barres de verrouillage se déplacent librement dans leurs canaux de verrouillage respectifs.

14. Après avoir vérifié que les blocs de levage et les barres de verrouillage sont correctement positionnés, appuyez sur **Haut**.

    Les cadres QuickJack commencent à se soulever et les blocs de levage entrent en contact avec les points de levage du véhicule.

⚠ **AVERTISSEMENT** N'arrêtez pas de soulever les cadres tant que vous n'avez pas dépassé la première position de verrouillage.

15. Assurez-vous que tous les blocs de levage sont toujours en contact avec les points de levage recommandés par l'usine.

    Si les blocs de levage ***sont*** dans les bonnes positions, continuez à soulever les cadres QuickJack.

    Si les blocs de levage ne sont ***pas*** dans les bonnes positions, appuyez sur **Bas** sur la télécommande et **avec précaution** ramenez le véhicule au sol, puis effectuez le ajustements nécessaires.

16. Pour engager le QuickJack sur une position de verrouillage, appuyez sur **Haut** jusqu'à ce que les barres de verrouillage soient au-dessus du premier verrou, puis relâchez **Haut**, puis appuyez sur **Bas**. pour abaisser les cadres jusqu'à ce qu'ils se verrouillent.

    La figure ci-dessous montre le cadre solidement engagé en position de verrouillage.

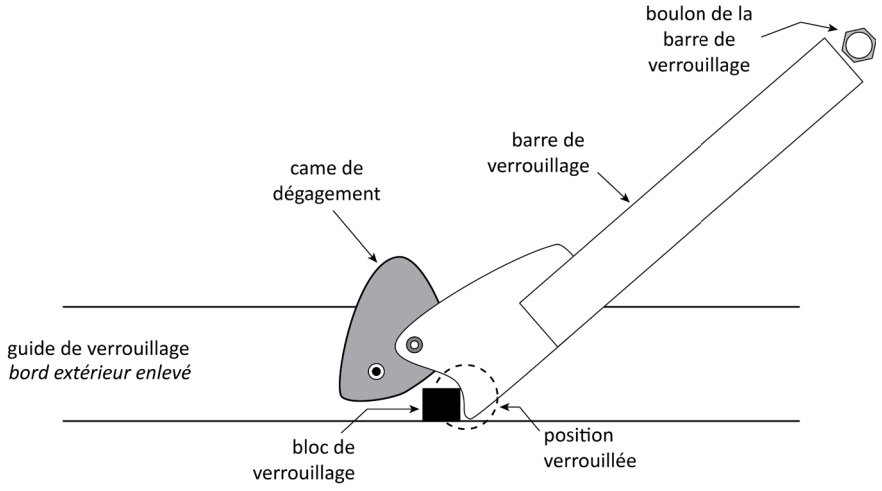

Pas à l'échelle. Composants supprimés pour plus de clarté. Affiche la came de déverrouillage et la barre de verrouillage en position verrouillée.

17. Après ≈5 secondes, relâchez **Down**.

    REMARQUE: ***Toujours maintenir le bouton Bas enfoncé pendant 5 secondes supplémentaires*** pour relâcher la pression hydraulique dans le système et permettre de débrancher facilement les flexibles.

⚠ **ATTENTION** Négliger de relâcher la pression du système hydraulique finira par rendre impossible la connexion ou le desserrage des raccords Quick-Connect. Consultez la section **Dépannage**.

18. Vérifiez visuellement que les deux cadres QuickJack sont engagés sur la même position de verrouillage.

    Le graphique suivant montre la came de déverrouillage ***non*** engagée sur une position de verrouillage; ne laissez ***pas*** vos cadres comme ça !

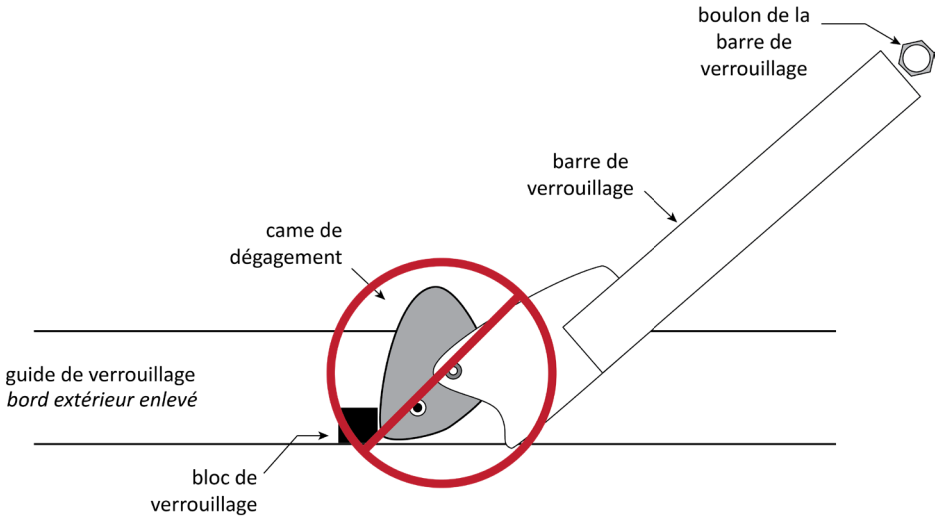

⚠ **AVERTISSEMENT** Avant de faire quoi que ce soit d'autre (comme commencer à travailler sur le véhicule ou quitter la zone), ***confirmez visuellement*** que ***les deux*** Les cadres QuickJack sont sur les mêmes positions de verrouillage et tous les blocs de levage sont en contact avec les points de levage recommandés par l'usine du véhicule.

Vous pouvez travailler sur votre véhicule une fois que vous avez confirmé visuellement que les deux cadres sont engagés dans la même position de verrouillage et que tous les blocs de levage sont en contact avec le véhicule aux points de levage recommandés par l'usine.

⚠ **AVERTISSEMENT** Par mesure de sécurité supplémentaire, vous devez ***toujours*** utiliser des béquilles de sécurité auxiliaires sous le véhicule lorsque vous êtes élevé sur les deux cadres QuickJack.

Abaissement des cadres à partir de la première position de verrouillage

L'abaissement des cadres du QuickJack à partir de la première position de verrouillage est différent de leur abaissement à partir de la position de verrouillage supérieure, c'est donc décrit séparément.

⚠ **DANGER** Gardez les mains éloignées de tout point de pincement!

⚠ **AVERTISSEMENT** Lorsque vous abaissez les cadres QuickJack, assurez-vous que la barre de verrouillage et la came de déverrouillage restent dans leur canal de verrouillage. S'ils sont heurtés latéralement, ils peuvent se coincer sur le rail du canal de verrouillage, ce qui empêchera le QuickJack de s'abaisser correctement.

Pour abaisser les cadres QuickJack à partir de la première position de verrouillage :

1. Appuyez et maintenez **Up** sur la commande pendante jusqu'à ce que la came de déverrouillage efface le bloc de verrouillage, puis relâchez **Up**.

   La came de déverrouillage/barre de verrouillage s'éloigne du bloc de verrouillage vers la position de verrouillage supérieure.

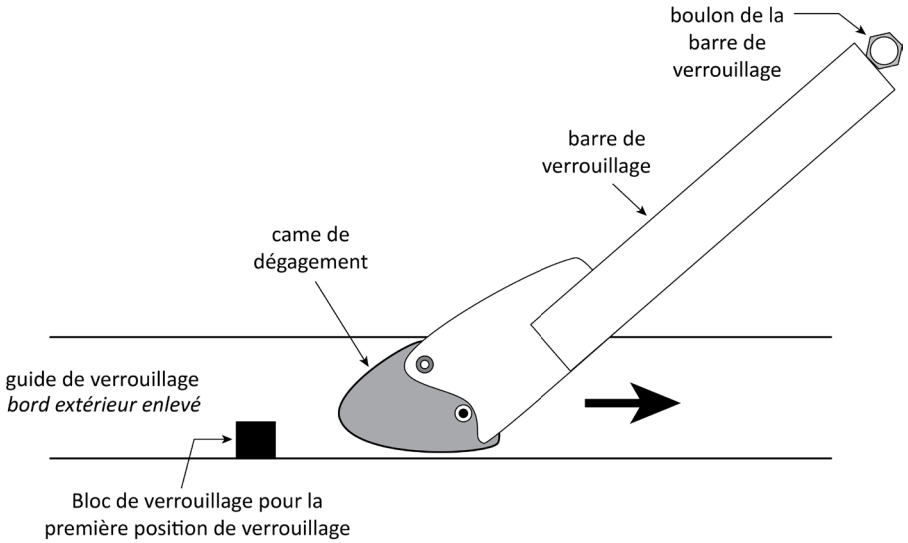

   Pas à l'échelle. Tous les composants ne sont pas illustrés. La came de dégagement et la barre de verrouillage illustrées se déplacent de la première position de verrouillage vers la position de verrouillage supérieure.

2. Lorsque la came de déverrouillage et la barre de verrouillage sont dégagées du bloc de verrouillage, maintenez enfoncée la touche **Bas** jusqu'à ce que les deux cadres QuickJack s'abaissent jusqu'au sol.

   La came de dégagement déplace la barre de verrouillage sur le bloc de verrouillage.

   Remarque: Si la barre de verrouillage se verrouille sur le bloc de verrouillage, réessayez, en montant un peu plus haut cette fois. Ce que vous voulez, c'est que la Release Cam soit en position basse, comme indiqué dans la figure ci-dessus.

N'abaissez pas la came de dégagement/la barre de verrouillage si la came de dégagement est en position haute, comme indiqué ci-dessous. La came de dégagement doit être en position basse, comme indiqué dans la figure de la page précédente.

Si la Release Cam est en position haute, *prudemment*utilisez votre main pour la déplacer en position basse.

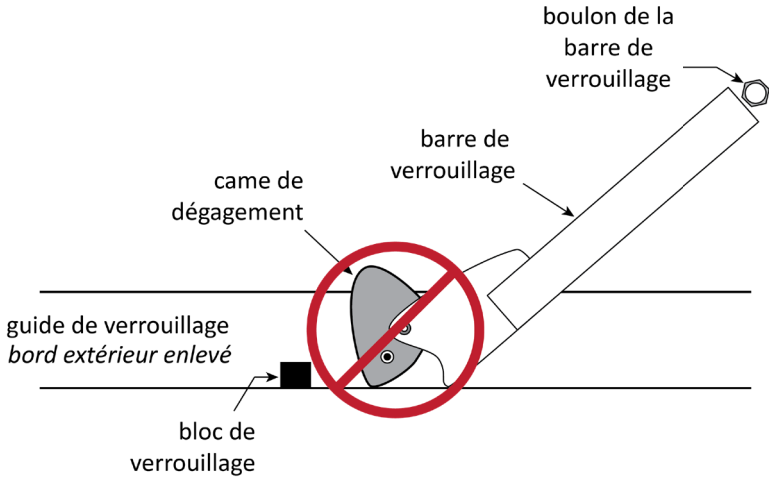

Pas à l'échelle. Composants illustrés. Came de dégagement affichée en position haute, qui doit être changée en position basse avant de descendre.

Si un côté se réenclenche sur le bloc de verrouillage mais pas l'autre, relâchez immédiatement le bouton **Bas** , appuyez et maintenez **Haut**, continuez. plus loin après le bloc de verrouillage, relâchez le bouton **Haut**, puis appuyez de manière prolongée sur le bouton **Bas** . Si ce problème persiste, reportez-vous à la section **Dépannage**.

Remarque: Appuyez toujours sur **Bas** pendant ≈5 secondes ***après*** les cadres sont au sol ; cela garantit qu'autant de fluide hydraulique que possible retourne au réservoir de fluide.

3. Retirez les cadres QuickJack du dessous du véhicule ; vous souhaiterez peut-être utiliser les poignées Quick Frame.
4. Déplacez le véhicule, si vous le souhaitez.

⚠ **ATTENTION** Ne conduisez pas sur les cadres QuickJack ou les flexibles hydrauliques.

Abaissement des cadres à partir de la position de verrouillage supérieure

L'abaissement des cadres du QuickJack à partir de la position de verrouillage supérieure est différent de leur abaissement à partir de la première position de verrouillage, c'est donc décrit séparément.

⚠ **DANGER** Gardez les mains éloignées de tout point de pincement!

⚠ **AVERTISSEMENT** Lorsque vous abaissez les cadres QuickJack, assurezvous que la barre de verrouillage et la came de déverrouillage restent dans leur canal de verrouillage. S'ils sont heurtés latéralement, ils peuvent se coincer sur le rail du canal de verrouillage, ce qui empêchera le QuickJack de s'abaisser correctement.

Pour abaisser les cadres QuickJack depuis la position de verrouillage supérieure:

1. Appuyez longuement sur **Up** jusqu'à ce que la barre de verrouillage soit hors du bloc de verrouillage, puis relâchez **Up**.
2. Soulevez la barre de verrouillage ***sur les deux cadres QuickJack*** afin que la came de déverrouillage se trouve au-dessus du bloc de verrouillage sur les deux cadres, comme indiqué ci-dessous.
   Vous pouvez utiliser votre main ou votre pied pour soulever la barre de verrouillage.

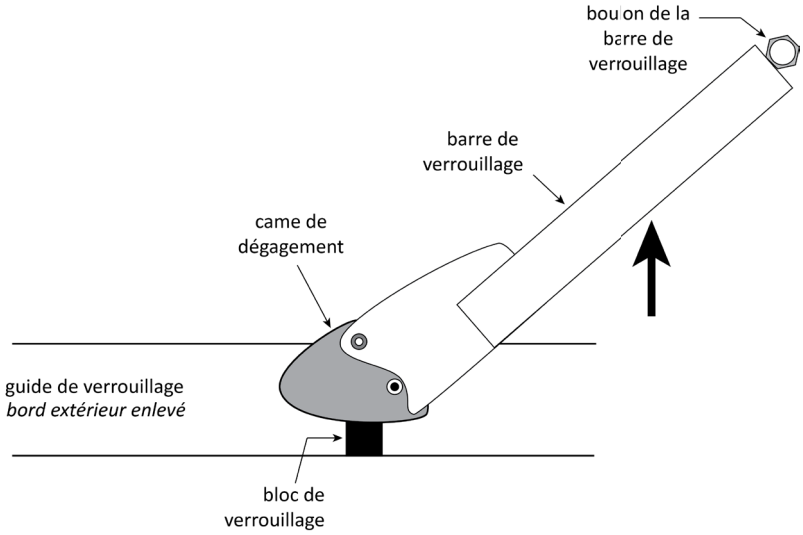

Non dessiné à l'échelle. Tous les composants ne sont pas illustrés. Came de déverrouillage illustrée au-dessus du bloc de verrouillage.

3. Lorsque la came de déverrouillage est au-dessus du bloc de verrouillage sur les deux cadres, maintenez enfoncée la touche **Bas** jusqu'à ce que les deux cadres QuickJack s'abaissent jusqu'au sol.
   Si les barres de verrouillage s'enclenchent sur le bloc de verrouillage lorsque les cadres redescendent, recommencez le processus. Si un côté se réengage sur le bloc de verrouillage mais pas l'autre, relâchez immédiatement **Down**, puis recommencez le processus. Si ce problème persiste, reportez-vous à la section **Dépannage**.

Remarque: ***Appuyez toujours vers le bas pendant ≈5 seconds après que les cadres soient au sol***; cela garantit qu'autant de fluide hydraulique que possible retourne au réservoir de fluide.

4. Retirez les cadres QuickJack sous le véhicule; utilisez les poignées Quick Frame.
5. Déplacez le véhicule, si vous le souhaitez.

⚠ **ATTENTION** Ne conduisez pas le véhicule sur les cadres QuickJack ou les flexibles hydrauliques.

Informations de fonctionnement supplémentaires

Gardez les points suivants à l'esprit lorsque vous utilisez votre QuickJack :

- Utilisez-le uniquement sur une surface dure et plane. Votre QuickJack est portable ; si vous le déplacez vers un nouvel emplacement, assurez-vous que le nouvel emplacement a une surface dure et plane.
- Vérifiez le poids d'un véhicule avant d'essayer de le soulever. Ne devinez pas. Ne dépassez jamais la capacité de charge nominale de votre QuickJack.
- Utilisez toujours des blocs de levage. Ne soulevez pas de charge uniquement sur les cadres QuickJack.
- Les blocs de levage doivent être utilisés uniquement dans les plateaux récepteurs. Les blocs de levage fournis ne sont ***pas*** conçus pour être utilisés avec des cadres à soudure par pincement. Si vous possédez un véhicule avec un cadre à soudure par pincement, QuickJack vous recommande de commander des blocs à soudure par pincement en option, **disponibles sur le site Web de QuickJack**.
- Si vous avez acheté le kit d'adaptateur pour SUV et camion léger, les pièces carrées sont placées en caoutchouc dans les plateaux récepteurs des cadres QuickJack. Vous pouvez ensuite placer l'adaptateur rond empilable dans le trou situé sur le dessus de la pièce carrée, seul ou en combinaison avec l'extension.
- ***Inspectez visuellement votre QuickJack avant chaque utilisation***. Ne l'utilisez pas si vous constatez des dommages ou une usure importante.
- Ne faites pas basculer le véhicule lorsqu'il est élevé et ne retirez pas d'objets lourds qui pourraient provoquer un transfert de poids excessif.
- Le QuickJack utilise un système de levage par parallélogramme. À mesure que les châssis s'élèvent, les forces mécaniques du vérin et la pression du système hydraulique sont considérablement réduites à mesure que les bras parallèles s'élèvent lors du mouvement de montée.
- Lorsque les bras de levage parallèles sont élevés (les angles augmentent), la pression du système hydraulique est réduite et la charge mécanique sur la structure est minimisée.
- Soulever le QuickJack jusqu'à la position de verrouillage supérieure et l'y engager constitue la méthode de support la plus sûre.
- L'arrêt du QuickJack avant d'atteindre la première position de verrouillage rend difficile pour le système hydraulique de maintenir une pression égale et de supporter correctement la charge.
- N'arrêtez pas de soulever les cadres QuickJack tant que vous n'avez pas dépassé la première position de verrouillage.
- Ne laissez jamais une charge levée à moins que vos cadres QuickJack ne soient engagés dans une position de verrouillage. Si vous ne souhaitez pas les enclencher en position de verrouillage, abaissez la charge soulevée jusqu'au sol.

Avertissements relatifs au système hydraulique

⚠ **AVERTISSEMENT** Le non-respect de ces précautions peut entraîner des blessures graves, voire, dans de rares cas, la mort.

- Tous les raccords de tuyaux hydrauliques doivent être correctement fixés ensemble avant d'utiliser votre QuickJack.
- N'essayez pas de connecter ou de déconnecter les flexibles hydrauliques lorsque l'équipement est chargé ou lorsque le système hydraulique est sous pression.
- Gardez les raccords Quick-Connect propres et exempts de débris ; prendre toutes les précautions nécessaires pour empêcher la saleté de pénétrer dans le système hydraulique.
- Gardez les mains nues éloignées du liquide hydraulique ; portez toujours des gants lors de la manipulation des vérins hydrauliques et des tuyaux hydrauliques.
- Lors de la manipulation de fluide hydraulique, respectez les consignes de sécurité du fabricant.
- Utilisez un équipement de protection (lunettes de sécurité, gants de protection, vêtements de travail appropriés, bottes de sécurité, etc.) lorsque vous manipulez le système hydraulique.
- Si du liquide hydraulique entre en contact avec les yeux, pénètre dans la circulation sanguine ou est avalé, consultez immédiatement un médecin.

Entretien

Reportez-vous à la norme ANSI/ALI ALIS (édition actuelle) *Exigences de sécurité pour l'installation et l'entretien des ascenseurs automobiles* pour plus d'informations sur l'entretien en toute sécurité de votre QuickJack.

⚠ **DANGER** Avant d'effectuer tout entretien sur votre QuickJack, vérifiez qu'il est ***complètement*** déconnecté de l'alimentation. Si votre organisation dispose de politiques de verrouillage/étiquetage, assurez-vous de mettre en œuvre ces procédures après vous être connecté à la source d'alimentation.

Remplacez les étiquettes et les pièces usées, endommagées ou cassées sur **quickjack.com/replacement-parts**. Utilisez uniquement des pièces fournies par l'usine comme pièces de rechange. Toutes les tâches de maintenance peuvent être effectuées par le propriétaire/opérateur du QuickJack.

Pour entretenir votre QuickJack:

- **Quotidiennement**. Effectuez une inspection visuelle de toutes les pièces mobiles et vérifiez s'il y a des dommages ou une usure excessive. Remplacez toutes les pièces endommagées ou usées avant de remettre l'équipement en service.
- **Quotidiennement**. Gardez tous les composants QuickJack propres.
- **Quotidiennement**. Assurez-vous que les verrous de sécurité sont en bon état de fonctionnement. *N'utilisez pas votre QuickJack si les verrous de sécurité sont endommagés ou excessivement usés*.
- **Quotidiennement**. Inspectez les blocs de levage pour déceler tout dommage ou usure excessive. Remplacez-le si nécessaire.
- **Quotidiennement**. Inspectez les raccords à connexion rapide. Voir la maintenance des raccords Quick-Connect et les meilleures pratiques ci-dessous.
- **Hebdomadaire**. Vérifiez tous les raccords de tuyaux et de raccords pour vous assurer qu'ils sont bien serrés.
- **Mensuel**. Lubrifiez tous les points de charnière et vérifiez toute usure excessive.
- **Mensuel**. Faites monter et descendre les cadres plusieurs fois avec du poids au moins une fois par mois. Cela aidera à maintenir l'élasticité des joints de cylindre.
- **Tous les deux mois**. Vérifiez les niveaux de liquide hydraulique et remplissez si nécessaire.
- **Si nécessaire**. Remplacez toutes les étiquettes de mise en garde, d'avertissement et de sécurité si elles sont illisibles ou manquantes.

Points de lubrification

QuickJack recommande d'utiliser de la graisse blanche au lithium (ou équivalent) et un pistolet graisseur avec un embout approprié (un Lube-Link™ ou similaire) pour la lubrification. Appliquer aux deux cadres, les points de lubrification sont indiqués ci-dessous.

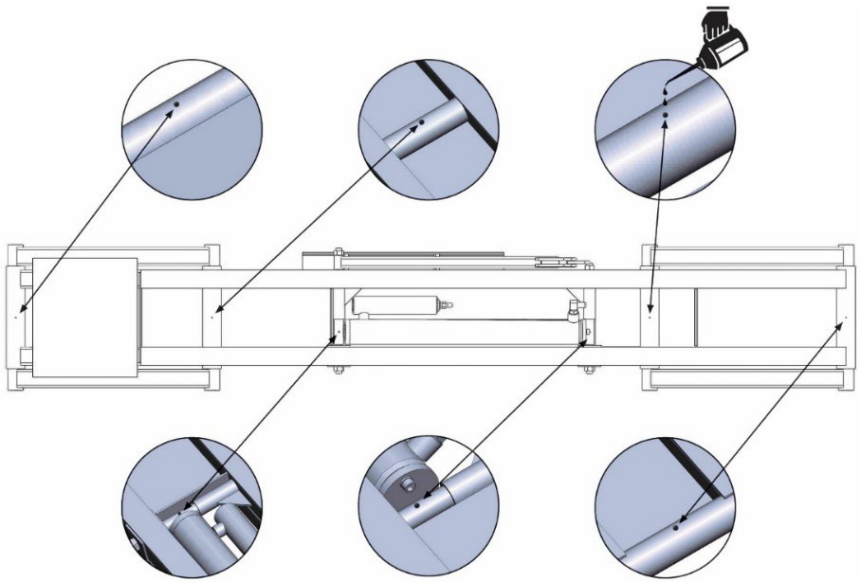

À propos du fonctionnement en extérieur

Votre QuickJack est approuvé pour une installation et une utilisation en intérieur uniquement. ***L'installation en extérieur est interdite***.

Cependant, votre QuickJack est portable, donc si vous finissez par l'emmener à l'extérieur, n'oubliez pas de le protéger des intempéries (par exemple, de la saleté, de la pluie, de la neige fondue et de la neige).

Voici quelques éléments supplémentaires à prendre en compte si vous emmenez votre QuickJack à l'extérieur :

- **Les conditions environnementales extrêmes doivent être évitées**. La garantie QuickJack ne couvre pas les dommages causés par la pluie, la neige, le grésil, l'humidité excessive, les agents corrosifs, les fibres dangereuses et/ou combustibles ou d'autres contaminants. Gardez votre QuickJack protégé de ces conditions environnementales à tout moment.
- **La durée de vie du QuickJack peut être réduite**. Emmener un QuickJack à l'extérieur signifie qu'il est soumis à un environnement plus rude: un QuickJack vieillit d'autant plus vite qu'il est à l'extérieur.
- **Les coûts de maintenance et de pièces de rechange peuvent augmenter**. Plus vous laissez votre QuickJack dehors longtemps, même à l'abri des intempéries, plus il aura besoin d'un entretien fréquent: les pièces métalliques rouillent, les pièces en plastique se cassent et sèchent, le liquide hydraulique s'encrasse plus vite, etc. Garder votre QuickJack à l'extérieur pendant de longues périodes nécessitera généralement un entretien supplémentaire et des pièces de rechange plus fréquentes.

Voici quelques choses que les clients nous ont dit avoir fait avec les QuickJacks qu'ils ont emportés à l'extérieur:

- **Remettez-le à l'intérieur une fois terminé**. Cela peut paraître évident, mais lorsque vous avez fini d'utiliser votre QuickJack à l'extérieur, même s'il était protégé des intempéries, rentrez-le à l'intérieur et nettoyez-le soigneusement.
- **Couvrez l'unité d'alimentation**. ***Celui-ci est vraiment important***. L'unité de puissance comprend un moteur électrique. Si ce moteur est mouillé, des personnes pourraient être électrocutées, un incendie pourrait se déclarer et le moteur court-circuiterait presque certainement et cesserait de fonctionner. ***Ces éléments ne sont pas couverts par la garantie QuickJack***. Ce conseil s'applique toujours à votre QuickJack; *protégez l'unité d'alimentation de toute source d'humidité*.
- **Installez un auvent pour abri de voiture, une tente de fête ou une autre structure**. Et puis placez le QuickJack sous la structure. Il bloque le soleil et la pluie, réduisant ainsi l'impact de l'environnement extérieur sur le QuickJack.
- **Utilisez la protection par disjoncteur de fuite à la terre (GFCI)**. Si disponible, utilisez un disjoncteur GFCI dans le panneau de service (boîte de disjoncteurs) pour protéger l'ensemble du circuit. Également appelés dispositifs à courant résiduel (RCD).
- **Augmentez la maintenance**. Si les instructions d'entretien indiquent de faire quelque chose tous les jours, vérifiez-le deux fois par jour; s'ils disent de faire quelque chose une fois par semaine, vérifiez-le deux fois par semaine; et ainsi de suite. Cela aidera à minimiser l'impact de l'environnement extérieur sur votre QuickJack.
- **Augmentez le nombre de pièces de rechange**. Les pièces d'un QuickJack que vous emportez à l'extérieur ne dureront pas aussi longtemps que d'habitude. Soyez prêt à commencer à commander des pièces de rechange plus tôt.

Maintenance et bonnes pratiques des raccords Quick-Connect

Les dommages aux surfaces de contact, la saleté et un mauvais entretien peuvent détruire le joint d'étanchéité aux fluides des accouplements.

⚠ **AVERTISSEMENT** Portez toujours des lunettes de protection et des gants lorsque vous manipulez du liquide hydraulique et des raccords Quick-Connect. Lavez-vous les mains et suivez les recommandations du fabricant du liquide hydraulique.

Effectuez un entretien quotidien régulier sur les raccords Quick-Connect avant de soulever un véhicule :

- Nettoyer les accouplements.
- Inspectez les surfaces de contact endommagées.
- Testez le couplage/découplage en douceur.
- Inspectez les fuites hydrauliques à la fois à l'état couplé et découplé.
- Appliquez du liquide hydraulique sur la zone de contact externe du raccord mâle.
- Utilisez toujours les capuchons anti-poussière lorsque les raccords ne sont pas utilisés.

1. Nettoyez les raccords rapides. La saleté peut empêcher un joint étanche aux liquides et agit comme un abrasif pour user rapidement les surfaces de contact et endommager les joints toriques internes. Des accouplements sales introduisent également des contaminants dans le système hydraulique, endommageant potentiellement les joints de la pompe et du cylindre.
2. Avant de connecter ou de déconnecter les raccords rapides, retirez toujours la pression du système hydraulique en maintenant le bouton enfoncé pendant environ cinq secondes.
3. N'essayez pas de forcer ou de séparer les accouplements avec des outils. Les accouplements sont conçus pour se coupler/découpler sans utiliser d'outils.
4. Ne laissez jamais les raccords rapides dans une position où ils pourraient être écrasés par des véhicules.
5. Remplacez les raccords Quick-Connect endommagés ou usés si nécessaire.

Élimination du liquide hydraulique usagé

Le liquide hydraulique usagé ***ne doit pas*** être jeté à la poubelle ou dans la rue. Il contient des ingrédients toxiques et nocifs pour l'environnement.
Au lieu de cela, vous devez soit le recycler, soit le déposer dans une installation de collecte de déchets dangereux.
Tout d'abord, notez qu'il existe une différence entre un fluide hydraulique sale et contaminé:
Les liquides sales doivent être recyclés, ce qui est bénéfique pour l'environnement. Le fluide contaminé ne peut pas être recyclé; il doit être éliminé dans une installation de collecte de déchets dangereux.
Les chiffons et/ou absorbants granulaires ayant absorbé du fluide hydraulique doivent être traités comme des déchets dangereux et éliminés dans une installation de collecte de déchets dangereux.
Pour trouver un établissement approprié:

- Les magasins de pièces automobiles locaux, les centres d'entretien automobile ou les concessionnaires automobiles peuvent accepter le liquide pour le recyclage ou, dans certains cas, pour l'élimination. Contactez les pour plus d'informations.
- Les villes, les comtés et les États soutiennent souvent à la fois des installations de recyclage et des installations de collecte de déchets dangereux. Contactez-les pour voir si et où ils ont ces programmes.
- Si vous avez de grandes quantités de liquide, envisagez de contacter une entreprise commerciale d'élimination des déchets. Dans tous les cas, la meilleure approche est de trouver un établissement approprié et de le contacter — à l'avance — pour lui demander : quels types de liquides ils acceptent, dans quel type de conteneurs ils doivent se trouver, à quelles heures ils sont ouverts, leur emplacement et toute autre information spécifique à leur établissement.

Si vous ne parvenez pas à trouver une installation appropriée, le site Web **earth911.com** propose des ressources qui peuvent vous être utiles.

Dépannage

Cette section décrit comment dépanner votre QuickJack. Un personnel qualifié doit effectuer tous les travaux de réparation.

⚠ **AVERTISSEMENT** ***Utilisez uniquement des pièces fournies par l'usine comme pièces de rechange***. Si vous utilisez des pièces provenant d'une source différente, vous annulez votre garantie et compromettez la sécurité de tous ceux qui utilisent le QuickJack.

Remarque: Si votre QuickJack ne fonctionne pas correctement, vous ***devez*** cesser de l'utiliser jusqu'à ce qu'il soit réparé.

Si vous continuez à rencontrer un problème, visitez **quickjack.com/support** ou contactez assistance QuickJack à **support@quickjack.com**, **(888) 262-3880** , ou **(805) 933-9970** .

Problème	**Action à entreprendre**
Les cadres ne montent ni ne descendent.	Vérifiez que l'unité d'alimentation est alimentée ; sinon, vérifiez le disjoncteur. Vérifiez qu'aucun des flexibles hydrauliques n'est pincé ou ne fuit. Vérifiez qu'il y a suffisamment de liquide hydraulique dans le réservoir de liquide. Purger les cylindres.
Les cadres ne descendent pas.	**Assurez-vous qu'il y a un véhicule sur les cadres** ; sinon, ajoutez-en un (le QuickJack est conçu pour fonctionner avec du poids). Vérifiez la pression dans les ressorts pneumatiques auxiliaires ; gonflez à 40 à 50 psi, mais ne dépassez pas 50 psi.
Les cadres sont collés à pleine hauteur sans poids.	Les cadres QuickJack nécessitent que le poids descende d'une position complètement relevée. Reportez-vous à la section **Cadres à pleine hauteur sans charge**.
Les châssis chargés du véhicule ne s'abaisseront pas jusqu'au sol.	Vérifiez la pression dans le ressort pneumatique auxiliaire ; gonflez à 40 à 50 psi (2,75 – 3,4 Bar), ne dépassez pas 50 psi (3,4 Bar). Vérifiez que l'alimentation est fournie au QuickJack. Vérifiez que l'électrovanne de descente fonctionne. Si cela ne résout pas le problème, contactez l'assistance technique de QuickJack à **support@quickjack.com** ou appelez le **(888) 262-3880** ou le **(805) 933-9970**.
Les cadres ne s'élèvent pas à partir d'une position de montée nette nulle.	Les cadres QuickJack ne peuvent pas soulever une charge complète à partir d'une position complètement plate. Reportez-vous à la section **Véhicule sans pneus entièrement abaissés**.
Le liquide hydraulique est sale.	Remplacez le liquide hydraulique sale par du liquide propre.
Jack fait des bruits étranges	Lubrifier les points de charnière avec de la graisse blanche au lithium.
Descendre les cadres sans utiliser la commande pendante.	Assurez-vous que le QuickJack est engagé sur une position de verrouillage (si ce n'est pas le cas, les cadres s'abaisseront lentement).
Le ressort pneumatique ne maintient pas la pression.	Vaporisez une petite quantité d'eau savonneuse pour localiser la fuite. Vérifiez que le noyau de la valve Schrader à l'intérieur de la tige de la valve est serré. Vous pouvez utiliser un outil de valve pour vérifier. Ne serrez pas trop le noyau de la valve. Il est possible que le joint situé au-dessus du vérin hydraulique se soit raidi à cause d'un manque d'utilisation. Appliquez quelques gouttes de liquide hydraulique sur la tige de piston en haut du vérin hydraulique et faites monter et descendre le système de levage plusieurs fois. Cela devrait redonner une certaine élasticité au joint.
Les raccords Quick-Connect deviennent de plus en plus difficiles à connecter.	La pression augmente dans le système hydraulique. Pour le libérer, maintenez **bas** sur la commande pendante pendant ≈5 secondes ***après*** que les cadres ont atteint le sol, permettant ainsi à autant de liquide hydraulique que possible de retourner dans le réservoir de liquide.

Problème	Action à entreprendre
Les cadres arrêtent de se soulever avant d'atteindre la position de verrouillage supérieure	Il n'y a pas assez de liquide hydraulique dans le réservoir. Remettez les cadres QuickJack au sol, puis ajoutez du liquide dans le réservoir jusqu'à ,5 pouces en dessous de l'orifice de remplissage.
Aucune pression de la pompe.	**Voir Amorcer la pompe**, sur la page suivante.
Le raccord rapide fuit entre les raccords mâles et femelles.	Remplacez les joints toriques. Visitez bendpak.com pour commander un kit de remplacement de joint. **5210399** Kit de remplacement de joint de raccord rapide mâle

Châssis à pleine hauteur sans charge

Le QuickJack est conçu et fabriqué pour fonctionner avec le poids d'un véhicule dessus. S'il n'y a pas de Véhicule sur les Châssis à pleine hauteur, le QuickJack peut occasionnellement se coincer.

Ne soulevez pas les cadres QuickJack à moins qu'ils ne portent le poids d'un véhicule.

Les méthodes qui ont résolu ce problème incluent:

- Utilisez un équipement de levage pour mettre du poids sur les cadres QuickJack.
- Réduisez la force hydraulique qui maintient les cadres QuickJack. Si vous faites cela, gardez un chiffon à portée de main au cas où il y aurait une fuite de liquide hydraulique.

Si vous ne parvenez toujours pas à abaisser les cadres, contactez le support technique QuickJack pour obtenir de l'aide.

Véhicule sans pneus complètement abaissés

Le problème est qu'il y a trop de poids sur les cadres QuickJack et qu'il n'y a pas de place pour développer la force ascendante requise. Vous devez réduire le poids d'au moins la moitié ou soulever le véhicule des cadres QuickJack en utilisant une méthode différente.

Les méthodes qui ont résolu ce problème incluent:

- Utilisez un cric pour élever le véhicule de quatre à six pouces.
- Utiliser un équipement de levage pour soulever le véhicule.

Si vous ne parvenez toujours pas à soulever votre véhicule, contactez l'assistance technique QuickJack pour obtenir de l'aide à **support@quickjack.com**, ou appelez le **(888) 262-3880** ou **(805) 933-9970**.

Amorçage de la pompe

L'amorçage de la pompe élimine l'air et pousse le fluide hydraulique dans le système. Dans de rares cas, il peut ne pas y avoir suffisamment de liquide hydraulique dans le système pour que la pompe produise de la force. L'amorçage de la pompe résout généralement ce problème.

Notez que si votre bloc d'alimentation ne dispose pas de soupape de décharge, vous ***ne pouvez pas*** l'amorcer.

Une vidéo expliquant comment **amorcer votre unité d'alimentation QuickJack est disponible en ligne**.

⚠ **ATTENTION** Des lunettes et des gants de sécurité sont requis pour cette procédure.

AVIS Il peut y avoir des différences mineures dans l'apparence et la convivialité entre les unités d'alimentation. Néanmoins, toutes les Power Units du même type offrent le même niveau de fonctionnalité.

Pour amorcer la pompe :

1. Sur une surface plane et solide, placez l'unité d'alimentation sur le dos.
2. Identifiez la soupape de décharge située sous les deux raccords à connexion rapide (5550413).
3. Retirez l'ensemble de soupape de décharge, comme indiqué ci-dessous. ***Assurez-vous de retirer l'ensemble complet, et pas seulement le capuchon***.

Unité d'alimentation:

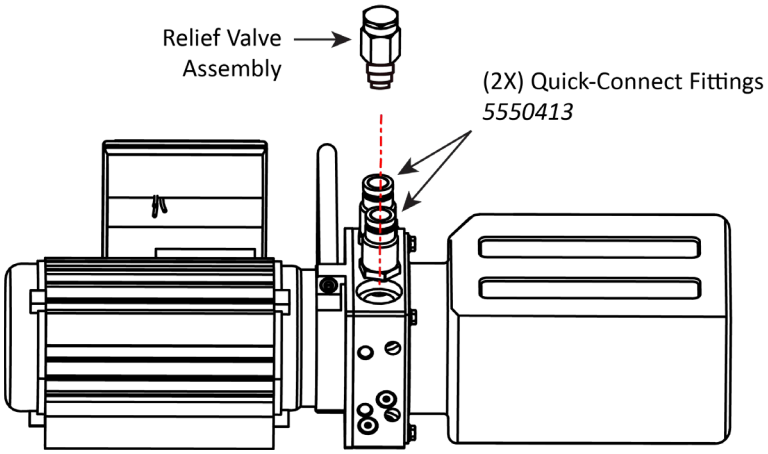

Contrôle suspendu:

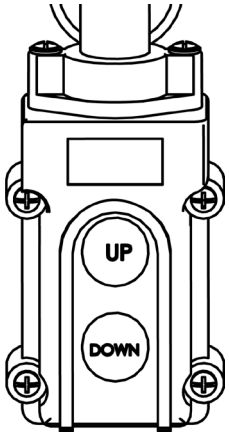

4. Connectez l'unité d'alimentation à l'alimentation.
5. Placez un chiffon d'atelier sur la cavité de la soupape de décharge et maintenez-le là avec votre pouce.
6. Appuyez sur **Up** sur la commande pendante pendant quelques secondes jusqu'à ce que vous sentiez du liquide hydraulique pénétrer à travers le Shop Rag.
7. Réinstallez l'ensemble de soupape de décharge comme indiqué dans la figure ci-dessous.

   Cette procédure aurait dû éliminer suffisamment d'air de la pompe pour lui permettre de fonctionner normalement.

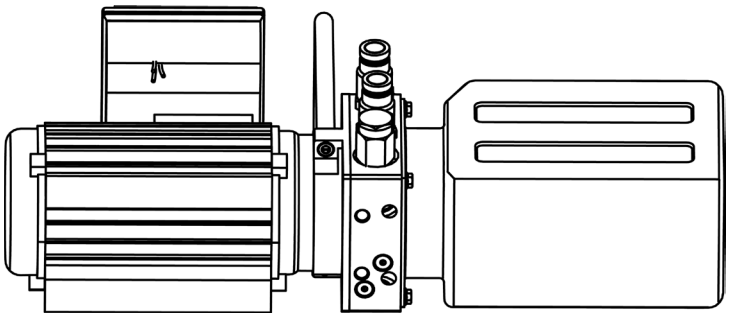

Soulager la pression hydraulique des flexibles hydrauliques

Après avoir placé les deux cadres en position de verrouillage, il arrive parfois que les clients ne maintiennent pas le bouton **Bas** enfoncé pendant cinq secondes supplémentaires pour relâcher la pression hydraulique dans les flexibles. Dans le cas contraire, il sera extrêmement difficile de rebrancher les flexibles hydrauliques une fois qu'ils ont été débranchés.

Important N'appuyez ***pas*** sur le piston ou le réceptacle des connecteurs rapides pour tenter de relâcher la pression, car du liquide hydraulique s'échapperait du raccord sous pression.

⚠ **AVERTISSEMENT** Le fluide hydraulique sous pression est dangereux. Vous devez toujours porter un équipement de protection individuelle approuvé par l'OSHA (publication 3151) lors de la manipulation de composants hydrauliques : des lunettes de protection et des gants en cuir sont obligatoires.

Comment relâcher la pression hydraulique des flexibles hydrauliques:

1. Relâchez la pression d'air du ressort pneumatique en appuyant sur la goupille de la valve Shrader.
2. Rebranchez les tuyaux hydrauliques au niveau des raccords à déconnexion rapide.
3. Appuyez sur **Haut** sur la commande suspendue pour relever les cadres et les sortir de la position de verrouillage.
4. Abaissez complètement l'ascenseur jusqu'au sol.
5. Repressurisez le ressort pneumatique à 40-50 psi.

Soulager la pression lorsqu'il est impossible de raccorder le tuyau court :

1. Avec le véhicule et les châssis abaissés jusqu'au sol.
2. Placez un chiffon ou un récipient sous les vis de purge.
3. Desserrez les vis de purge pour relâcher la pression sur un cadre.
4. Resserrez la vis de purge.
5. Répétez le processus sur l'image restante.
6. Nettoyez et retirez tout liquide hydraulique renversé.
7. **Répétez la procédure de purge** décrite dans la section de configuration du manuel avant d'utiliser le QuickJack.

Relâcher la pression lorsque le long tuyau est débranché de l'unité de puissance :

1. Avec le véhicule et les châssis abaissés jusqu'au sol.
2. Desserrez le bouchon d'aération au-dessus du réservoir.
3. Essayez de connecter le long tuyau.
4. En cas d'échec, essayez de connecter le long tuyau tout en appuyant et en maintenant enfoncé le bouton bas.
5. En cas d'échec, débranchez l'unité d'alimentation de l'alimentation.
6. Placez des chiffons ou un récipient de récupération sous les raccords mâles Quick-Connect sur l'unité d'alimentation.
7. Desserrez soigneusement les raccords jusqu'à ce que le liquide soit libéré.
8. Retirez les raccords.
9. Nettoyez les ports et les raccords.
10. Réinstallez les raccords mâles Quick-Connect sur l'unité d'alimentation.
11. **Répétez la procédure de purge** décrite dans la section de configuration du manuel avant d'utiliser le QuickJack.

Schémas de câblage

Suivez toujours les règles électriques 208-230 VAC du pays dans lequel vous utilisez l'appareil.

Schéma de câblage 208 - 240 VAC (approuvé CE)

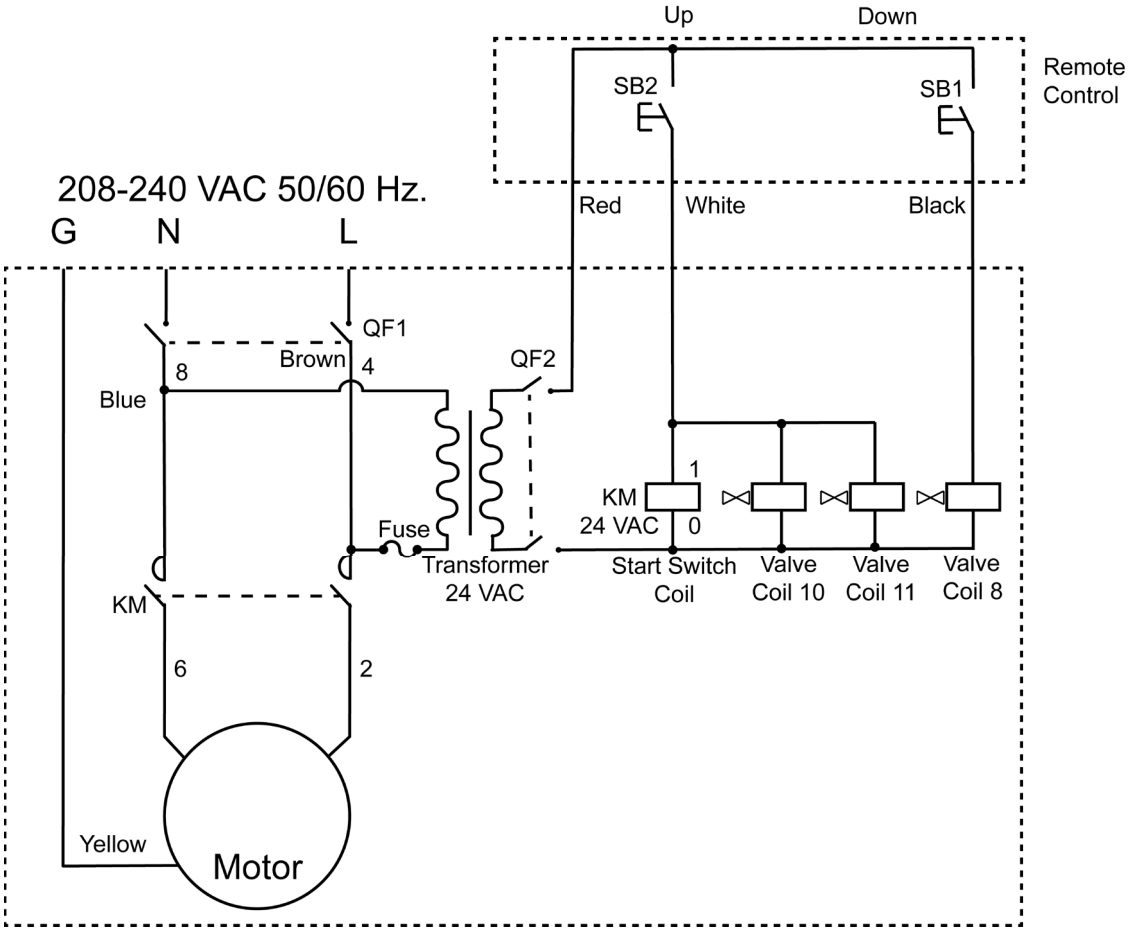

Unités de puissance approuvées CE/UKCA:

- 5585360
- 5585760
- 5585739

Étiquettes

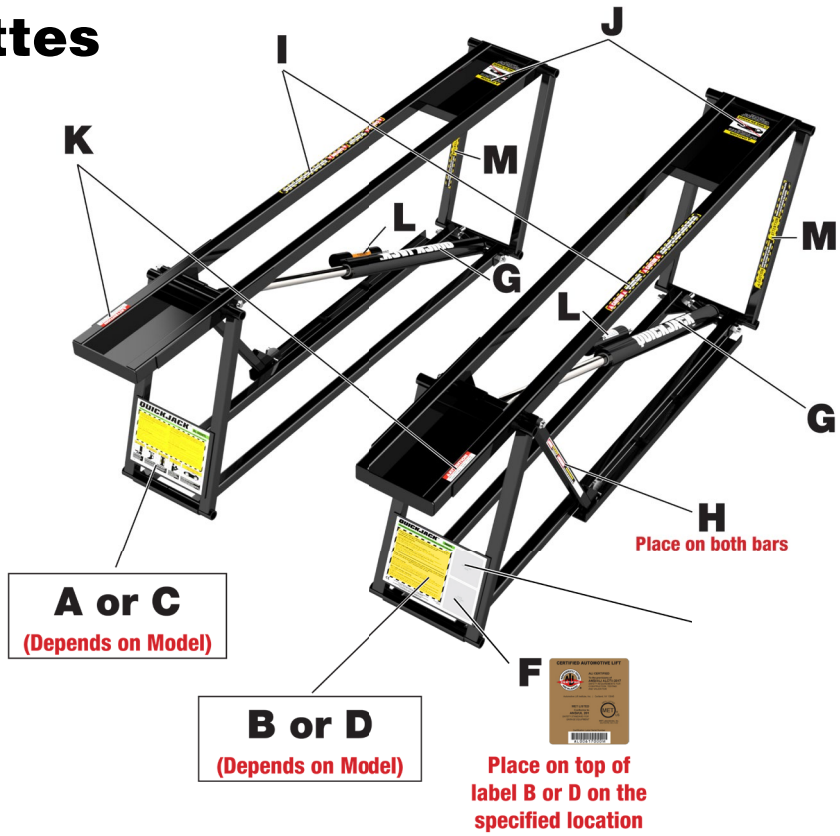

A

5000TL

RIGHT FRAME ONLY

PN 5905691

B

LEFT FRAME ONLY

PN 5905380

C

5000TLX

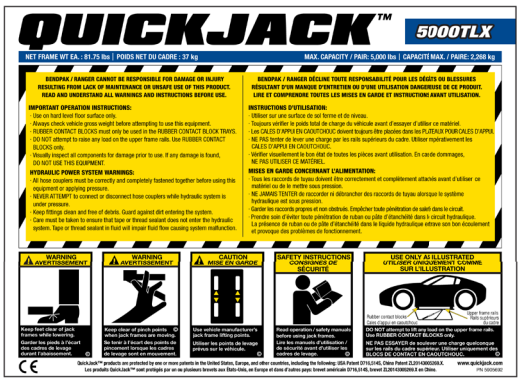

RIGHT FRAME ONLY

PN 5905692

D

LEFT FRAME ONLY

PN 5905381

A

7000TL

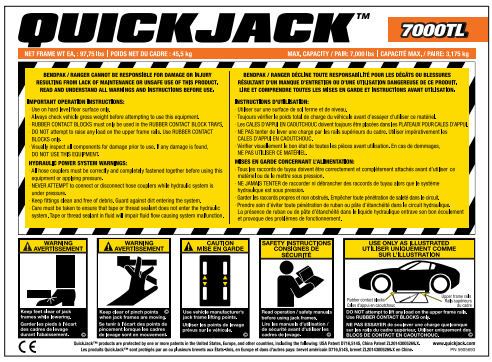

Right Frame Only

PN 5905693

B

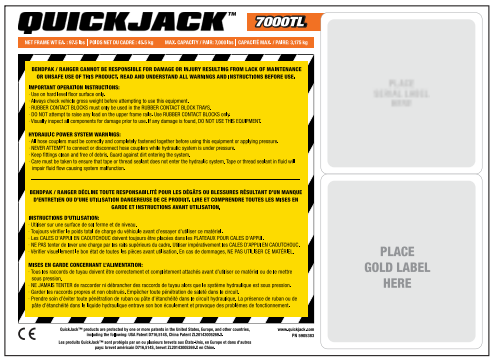

Left Frame Only

PN 5905383

C

7000TLX

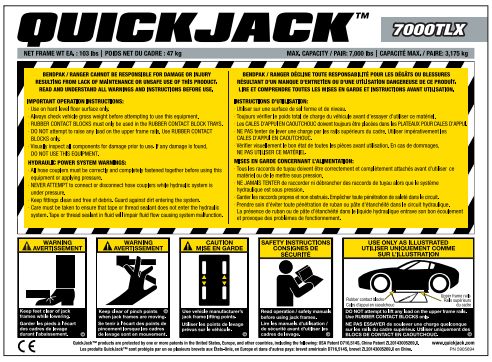

Right Frame Only

PN 5905694

D

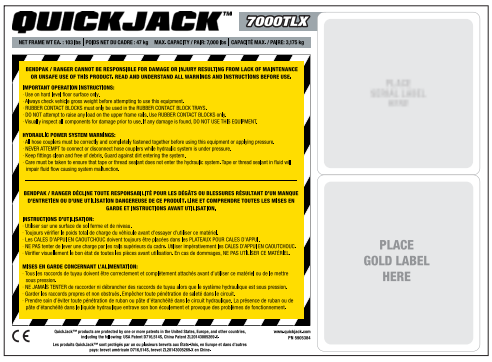

Left Frame Only

PN 5905384

E

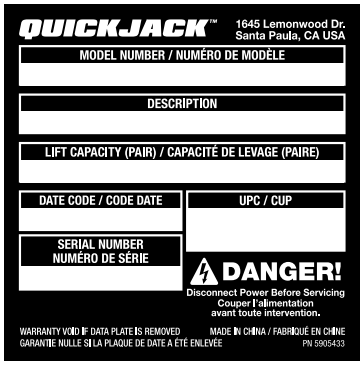

PN 5905433

F

PN 5905653

G

PN 5905745

H

PN 5905428

I

PN 5905429

J

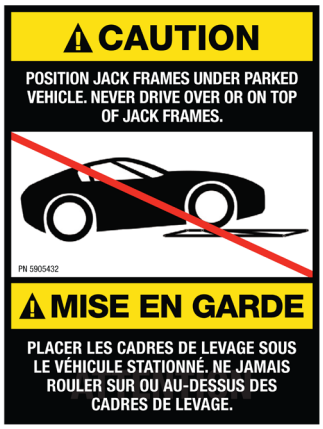

PN 5905432

K

PN 5905438

L

PN 5905434

M

PN 5905036

Fiches de pièces

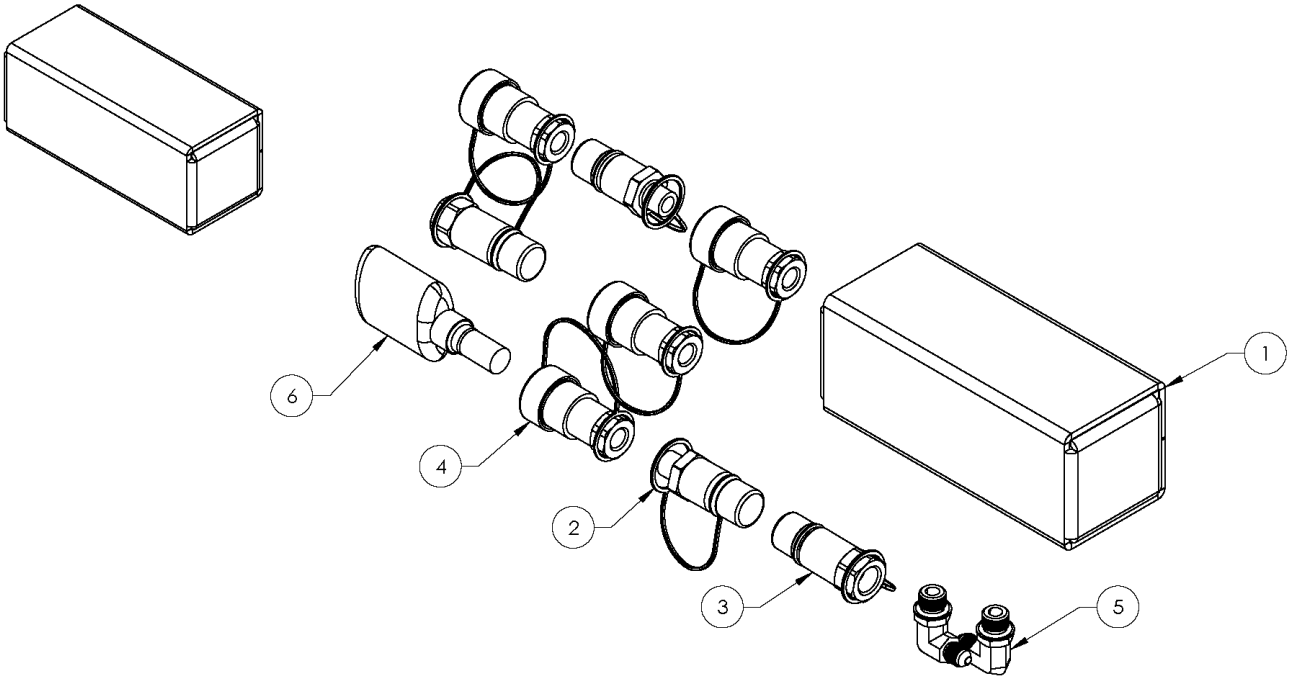

ITEM NO	PART NUMBER	DESCRIPTION	QTY	REV
1	5910092	QUICKJACK PARTS BAG BOX	1	B
2	5550413	FTG NPL -06 ORB x ¼ NS; QUICK-CON COUP MALE	2	--
3	5550032	FTG NPL-04 NPT FX1/4 QUICK-CONNECTOR COUPLER MALE; NON SPILL DESIGN	2	--
4	5550031	FTG NPL-04 NPT F x 1/4 QUICK-CONNECTOR COUPLER FEMALE; NON SPILL DESIGN	4	--
5	5550103	FTG ELB -04 JIC -06 ORB	2	--
6	5580012	LIQUID PTFE THREAD SEALANT 50ml	1	--

DO NOT SCALE DRAWING

	NAME	DATE
DRAWN	TM	10/28/2019
CHECKED	OR	09/03/2020

BendPak
1645 LEMONWOOD DR.
SANTA PAULA, CA 93060

DIMENSIONS ARE IN MM

THIRD ANGLE PROJECTION

TITLE: QUICKJACK PARTS BAG

SIZE A | DWG. NO. 5174043 | REV B

SCALE: 1:3 | SHEET 1 OF 1

PROPRIETARY AND CONFIDENTIAL
THE INFORMATION CONTAINED IN THIS DRAWING IS THE SOLE PROPERTY OF **BENDPAK INC.** ANY REPRODUCTION IN PART OR AS A WHOLE WITHOUT THE WRITTEN PERMISSION OF **BENDPAK INC.** IS PROHIBITED.

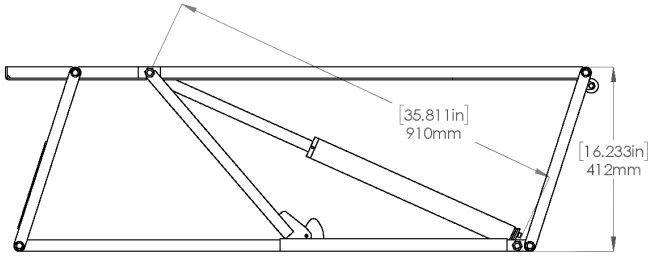

FULL RISE

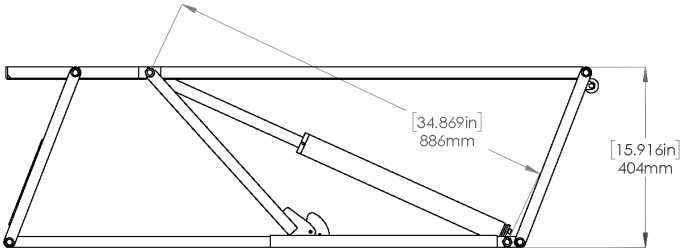

TOP LOCK

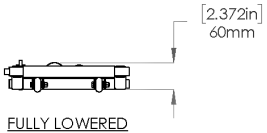

FULLY LOWERED

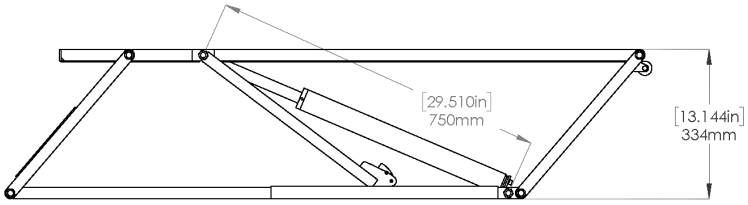

LOWEST LOCK

BendPak.
1645 LEMONWOOD DR.
SANTA PAULA, CA 93060

TITLE: 3500SLX FRAME ASSEMBLY

SIZE	DWG. NO.	REV
A	5215416	U

SCALE: 1:10 SHEET 2 OF 2

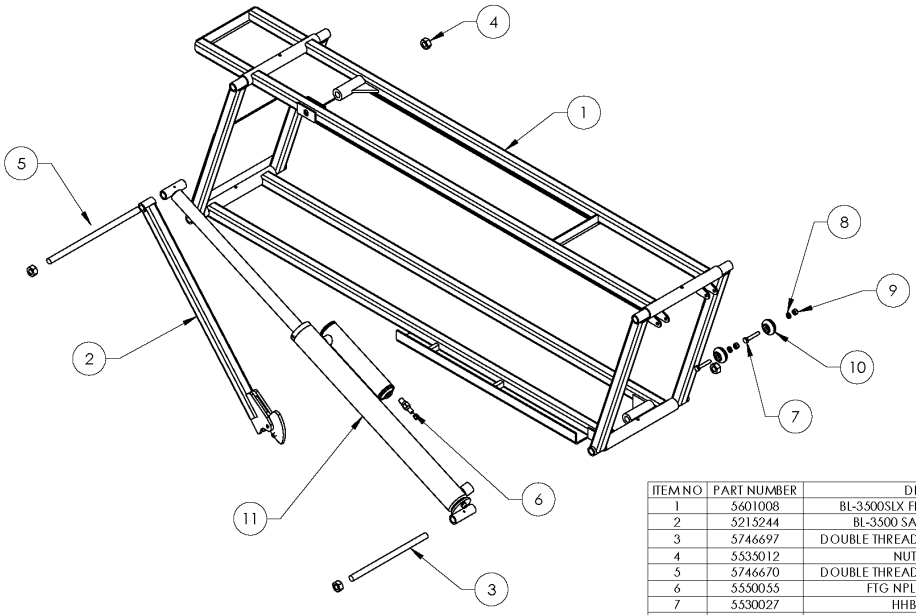

ITEM NO	PART NUMBER	DESCRIPTION	QTY	REV
1	5601008	BL-3500SLX FRAME WELDMENT, L.H.	1	K
2	5215244	BL-3500 SAFETY BAR ASSEMBLY	1	D
3	5746697	DOUBLE THREADED ROD M12 x 1.75 x 212	1	B
4	5535012	NUT M12x1.75 NL	4	-
5	5746670	DOUBLE THREADED ROD M12 x 1.75 x 254	1	G
6	5550055	FTG NPL -02 STM x -02 NPT	1	-
7	5530027	HHB M6 x 1.0 x 35	2	-
8	5545026	WASHER M6 x Ø12 SL	2	-
9	5535357	NUT M6 x 1.0 NL	2	-
10	5716192	QUICKJACK POLYURETHANE WHEEL	2	E
11	5502520	OFFSET CYLINDER ASSEMBLY Ø1.5 x 15	1	M

DO NOT SCALE DRAWING

	NAME	DATE
DRAWN	TM	06/18/2015
CHECKED	OR	10/30/2020

DIMENSIONS ARE IN MM

THIRD ANGLE PROJECTION

PROPRIETARY AND CONFIDENTIAL
THE INFORMATION CONTAINED IN THIS DRAWING IS THE SOLE PROPERTY OF BENDPAK INC. ANY REPRODUCTION IN PART OR AS A WHOLE WITHOUT THE WRITTEN PERMISSION OF BENDPAK INC. IS PROHIBITED.

BendPak.
1645 LEMONWOOD DR.
SANTA PAULA, CA 93060

TITLE: 3500SLX FRAME ASSEMBLY

SIZE	DWG. NO.	REV
A	5215416	U

SCALE: 1:10 SHEET 1 OF 2

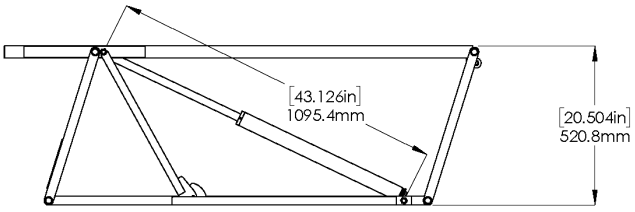

FULL RISE

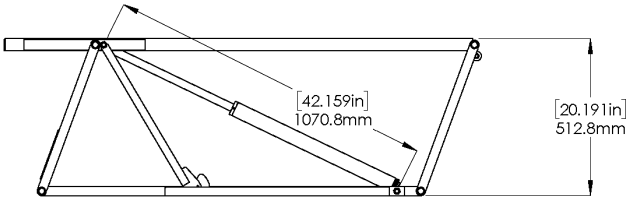

TOP LOCK

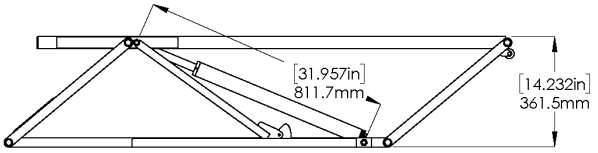

LOWEST LOCK

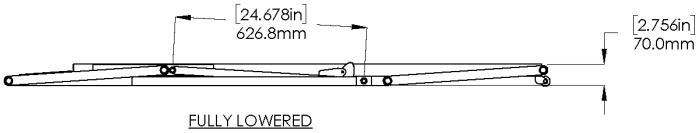

FULLY LOWERED

BendPak.
1645 LEMONWOOD DR.
SANTA PAULA, CA 93060

TITLE: 5000TL FRAME ASSEMBLY		
SIZE A	DWG. NO. 5215920	REV C
SCALE: 1:15		SHEET 2 OF 2

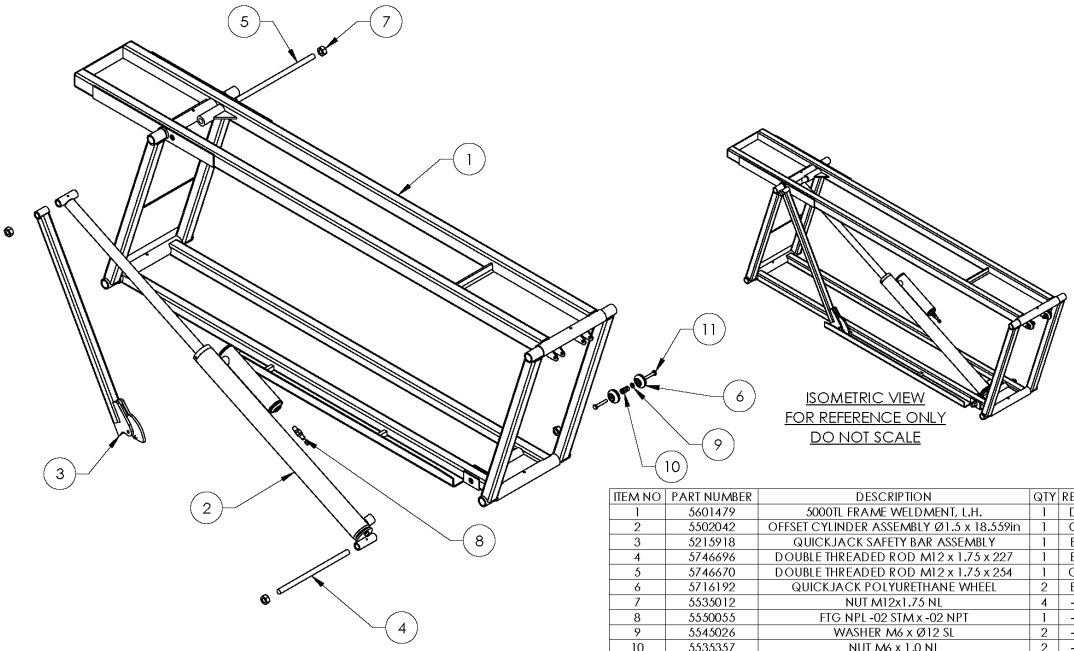

ISOMETRIC VIEW
FOR REFERENCE ONLY
DO NOT SCALE

ITEM NO	PART NUMBER	DESCRIPTION	QTY	REV
1	5601479	5000TL FRAME WELDMENT, L.H.	1	D
2	5502042	OFFSET CYLINDER ASSEMBLY Ø1.5 x 18.559in	1	C
3	5215918	QUICKJACK SAFETY BAR ASSEMBLY	1	B
4	5746696	DOUBLE THREADED ROD M12 x 1.75 x 227	1	E
5	5746670	DOUBLE THREADED ROD M12 x 1.75 x 254	1	G
6	5716192	QUICKJACK POLYURETHANE WHEEL	2	E
7	5535012	NUT M12x1.75 NL	4	-
8	5550055	FTG NPL -02 STM x -02 NPT	1	-
9	5545026	WASHER M6 x Ø12 SL	2	-
10	5535357	NUT M6 x 1.0 NL	2	-
11	5530027	HHB M6 x 1.0 x 35	2	-

DO NOT SCALE DRAWING		NAME	DATE
	DRAWN	TM	04/03/2020
	CHECKED	OR	01/25/2021
DIMENSIONS ARE IN MM	THIRD ANGLE PROJECTION		

PROPRIETARY AND CONFIDENTIAL
THE INFORMATION CONTAINED IN THIS DRAWING IS THE SOLE PROPERTY OF BENDPAK INC. ANY REPRODUCTION IN PART OR AS A WHOLE WITHOUT THE WRITTEN PERMISSION OF BENDPAK INC. IS PROHIBITED.

BendPak.
1645 LEMONWOOD DR.
SANTA PAULA, CA 93060

TITLE: 5000TL FRAME ASSEMBLY		
SIZE A	DWG. NO. 5215920	REV D
SCALE: 1:10		SHEET 1 OF 2

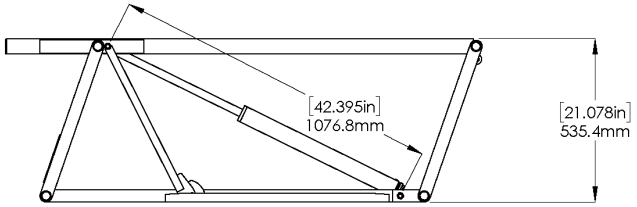

FULL RISE

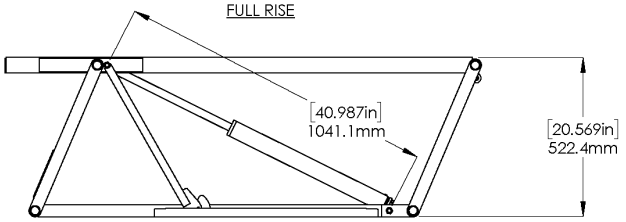

TOP LOCK

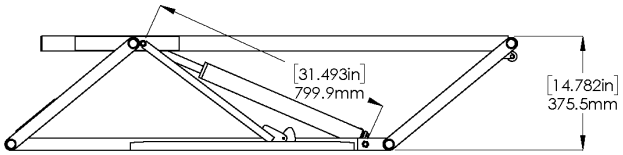

LOWEST LOCK

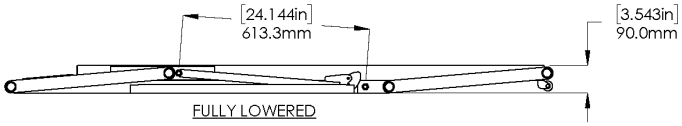

FULLY LOWERED

BendPak.
1645 LEMONWOOD DR.
SANTA PAULA, CA 93060

TITLE: 7000TL FRAME ASSEMBLY		
SIZE A	DWG. NO. 5215919	REV D
SCALE: 1:15		SHEET 2 OF 2

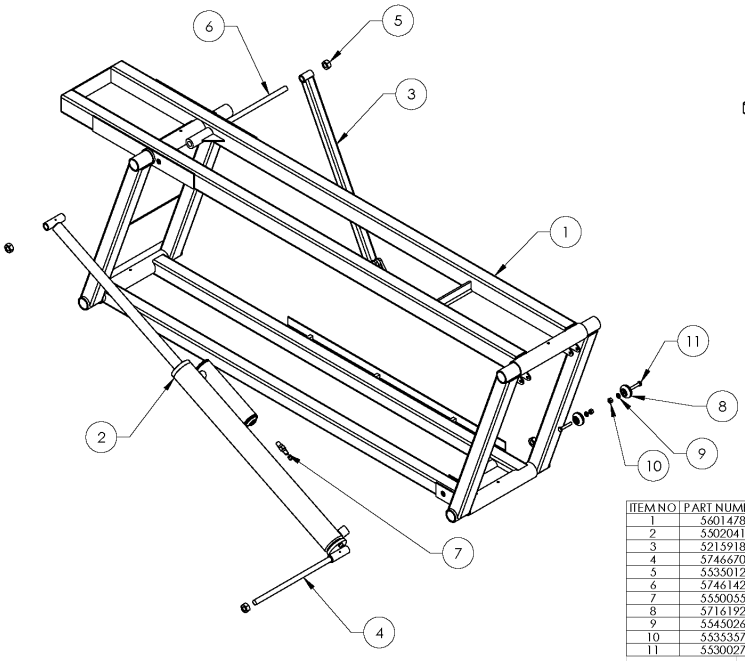

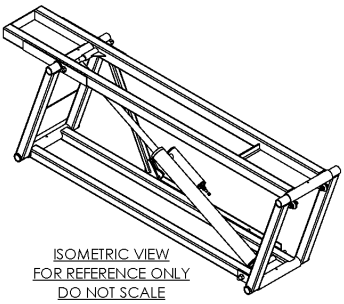

ISOMETRIC VIEW
FOR REFERENCE ONLY
DO NOT SCALE

ITEM NO	PART NUMBER	DESCRIPTION	QTY	REV
1	5601478	BL-7000TL FRAME WELDMENT, R.H.	1	B
2	5502041	OFFSET CYLINDER ASSEMBLY Ø1.75 x 18.329in	1	B
3	5215918	QUICKJACK SAFETY BAR ASSEMBLY	1	B
4	5746670	DOUBLE THREADED ROD M12 x 1.75 x 254	1	G
5	5535012	NUT M12x1.75 NL	4	-
6	5746142	DOUBLE THREADED ROD M12 x 1.75 x 274	1	D
7	5550055	FTG NPL -02 STM x -02 NPT	1	-
8	5716192	QUICKJACK POLYURETHANE WHEEL	2	E
9	5545026	WASHER M6 x Ø12 SL	2	-
10	5535357	NUT M6 x 1.0 NL	2	-
11	5530027	HHB M6 x 1.0 x 35	2	-

DO NOT SCALE DRAWING

	NAME	DATE
DRAWN	TM	04/17/2020
CHECKED	OR	10/30/2020

DIMENSIONS ARE IN MM

THIRD ANGLE PROJECTION

PROPRIETARY AND CONFIDENTIAL
THE INFORMATION CONTAINED IN THE DRAWING IS THE SOLE PROPERTY OF BENDPAK INC. ANY REPRODUCTION IN PART OR AS A WHOLE WITHOUT THE WRITTEN PERMISSION OF BENDPAK INC. IS PROHIBITED.

BendPak.
1645 LEMONWOOD DR.
SANTA PAULA, CA 93060

TITLE: 7000TL FRAME ASSEMBLY		
SIZE A	DWG. NO. 5215921	REV B
SCALE: 1:10		SHEET 1 OF 2

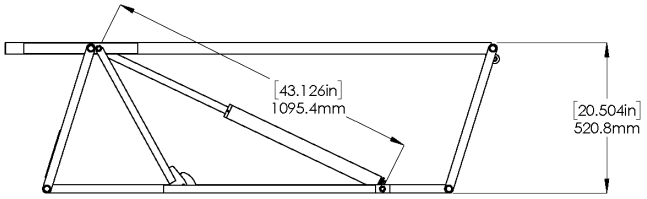

FULL RISE

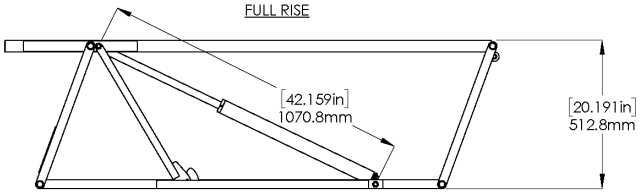

TOP LOCK

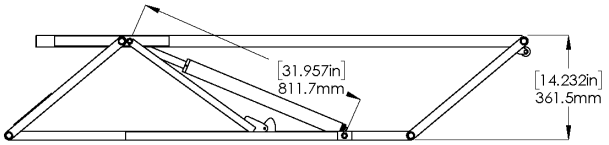

LOWEST LOCK

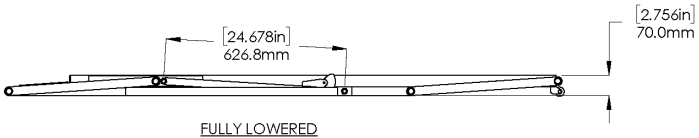

FULLY LOWERED

BendPak.
1645 LEMONWOOD DR.
SANTA PAULA, CA 93060

TITLE: 5000TLX FRAME ASSEMBLY

SIZE	DWG. NO.	REV
A	5215924	B

SCALE: 1:15 SHEET 2 OF 2

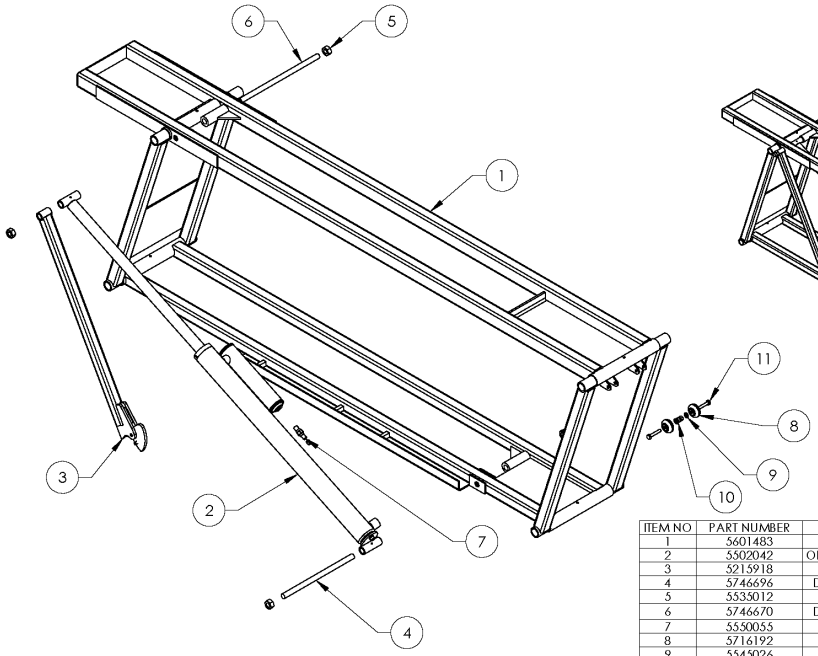

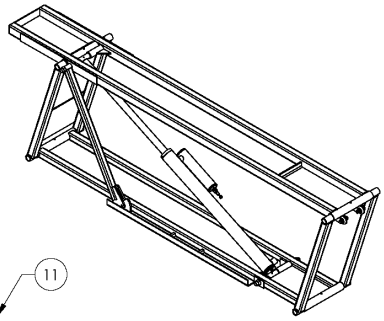

ISOMETRIC VIEW
FOR REFERENCE ONLY
DO NOT SCALE

ITEM NO	PART NUMBER	DESCRIPTION	QTY	REV
1	5601483	BL-5000TLX FRAME WELDMENT, L.H.	1	B
2	5502042	OFFSET CYLINDER ASSEMBLY Ø1.5 x 18.559in	1	B
3	5215918	QUICKJACK SAFETY BAR ASSEMBLY	1	B
4	5746696	DOUBLE THREADED ROD M12 x 1.75 x 227	1	E
5	5535012	NUT M12x1.75 NL	4	-
6	5746670	DOUBLE THREADED ROD M12 x 1.75 x 254	1	G
7	5550055	FTG NPL -02 STM x -02 NPT	1	-
8	5716192	QUICKJACK POLYURETHANE WHEEL	2	E
9	5545026	WASHER M6 x Ø12 SL	2	-
10	5535357	NUT M6 x 1.0 NL	2	-
11	5530027	HHB M6 x 1.0 x 35	2	-

DO NOT SCALE DRAWING

	NAME	DATE
DRAWN	TM	04/03/2020
CHECKED	OR	10/30/2020

DIMENSIONS ARE IN MM

THIRD ANGLE PROJECTION

PROPRIETARY AND CONFIDENTIAL
THE INFORMATION CONTAINED IN THIS DRAWING IS THE SOLE PROPERTY OF BENDPAK INC. ANY REPRODUCTION IN PART OR AS A WHOLE WITHOUT THE WRITTEN PERMISSION OF BENDPAK INC. IS PROHIBITED.

BendPak.
1645 LEMONWOOD DR.
SANTA PAULA, CA 93060

TITLE: 5000TLX FRAME ASSEMBLY

SIZE	DWG. NO.	REV
A	5215924	B

SCALE: 1:10 SHEET 1 OF 2

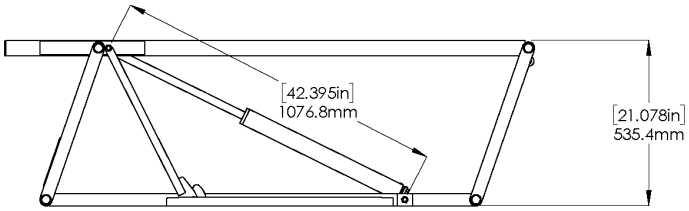

FULL RISE

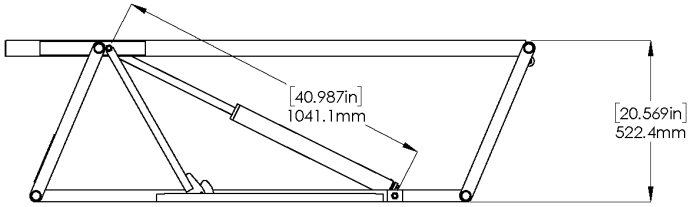

TOP LOCK

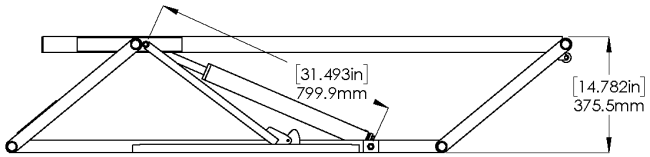

LOWEST LOCK

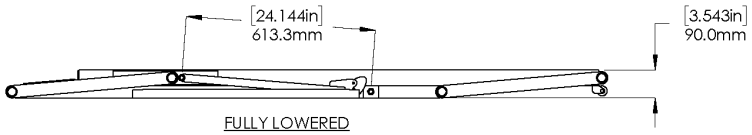

FULLY LOWERED

BendPak.
1645 LEMONWOOD DR.
SANTA PAULA, CA 93060

TITLE:		
7000TLX FRAME ASSEMBLY		
SIZE	DWG. NO.	REV
A	5215923	D
SCALE: 1:15		SHEET 2 OF 2

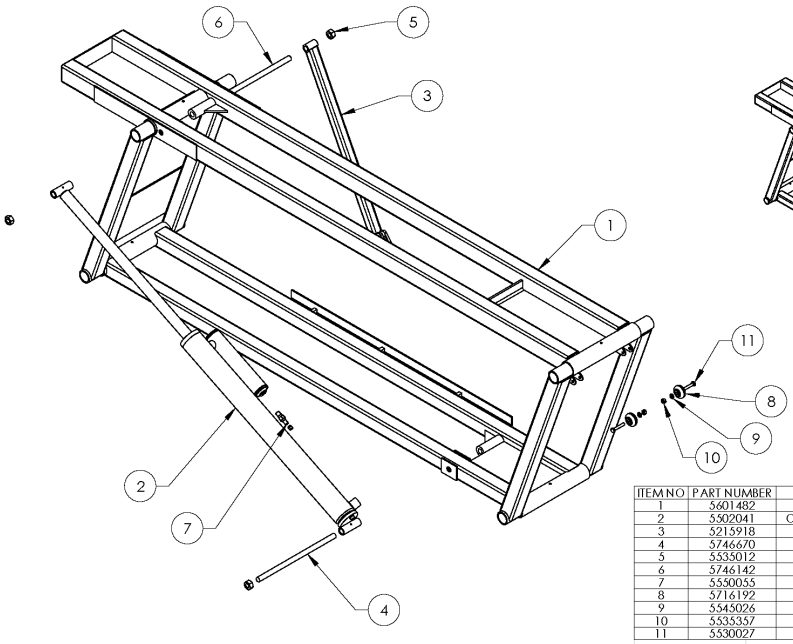

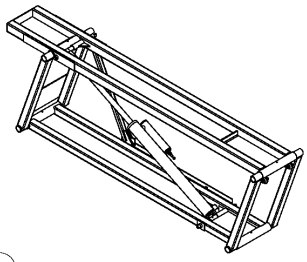

ISOMETRIC VIEW
FOR REFERENCE ONLY
DO NOT SCALE

ITEM NO	PART NUMBER	DESCRIPTION	QTY	REV
1	5601482	BL-7000TLX FRAME WELDMENT, R.H.	1	B
2	5502041	OFFSET CYLINDER ASSEMBLY Ø1.75 x 18.329in	1	B
3	5215918	QUICKJACK SAFETY BAR ASSEMBLY	1	B
4	5746670	DOUBLE THREADED ROD M12 x 1.75 x 254	1	G
5	5535012	NUT M12x1.75 NL	4	-
6	5746142	DOUBLE THREADED ROD M12 x 1.75 x 274	1	D
7	5550055	FTG NPL -02 STM x -02 NPT	1	-
8	5716192	QUICKJACK POLYURETHANE WHEEL	2	E
9	5545026	WASHER M6 x Ø12 SL	2	-
10	5535357	NUT M6 x 1.0 NL	2	-
11	5530027	HHB M6 x 1.0 x 35	2	-

DO NOT SCALE DRAWING

	NAME	DATE
DRAWN	TM	04/15/2020
CHECKED	OR	10/30/2020

DIMENSIONS ARE IN MM

THIRD ANGLE PROJECTION

PROPRIETARY AND CONFIDENTIAL
THE INFORMATION CONTAINED IN THIS DRAWING IS THE SOLE PROPERTY OF BENDPAK INC. ANY REPRODUCTION IN PART OR AS A WHOLE WITHOUT THE WRITTEN PERMISSION OF BENDPAK INC. IS PROHIBITED

BendPak.
1645 LEMONWOOD DR.
SANTA PAULA, CA 93060

TITLE:		
7000TLX FRAME ASSEMBLY		
SIZE	DWG. NO.	REV
A	5215925	B
SCALE: 1:10		SHEET 1 OF 2

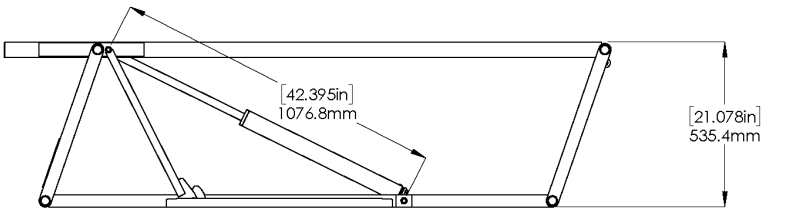

FULL RISE

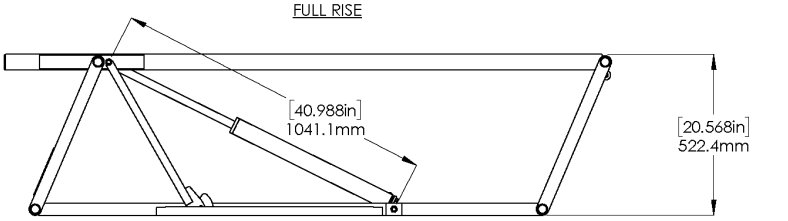

TOP LOCK

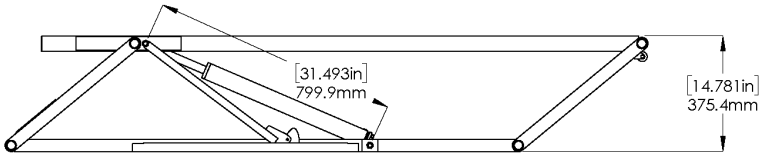

LOWEST LOCK

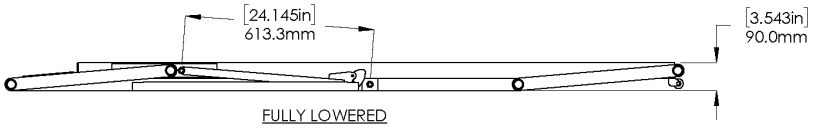

FULLY LOWERED

BendPak.
1645 LEMONWOOD DR.
SANTA PAULA, CA 93060

TITLE:		
6000ELX FRAME ASSEMBLY		
SIZE	DWG. NO.	REV
A	5215937	D
SCALE: 1:15		SHEET 2 OF 2

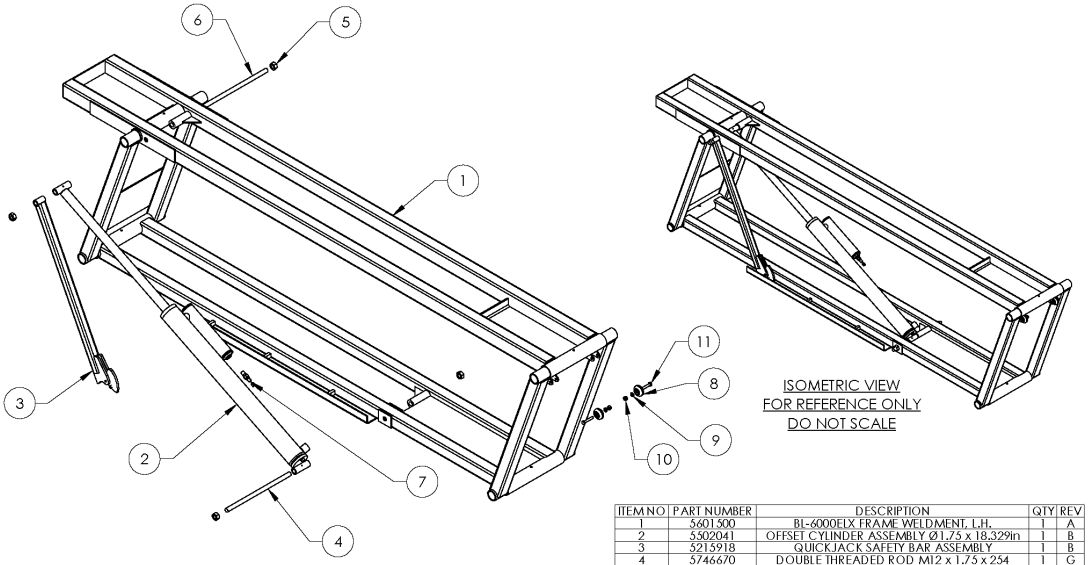

ITEM NO	PART NUMBER	DESCRIPTION	QTY	REV
1	5601500	BL-6000ELX FRAME WELDMENT, L.H.	1	A
2	5502041	OFFSET CYLINDER ASSEMBLY Ø1.75 x 18.329in	1	B
3	5215918	QUICKJACK SAFETY BAR ASSEMBLY	1	B
4	5746670	DOUBLE THREADED ROD M12 x 1.75 x 254	1	G
5	5535012	NUT M12x1.75 NL	4	-
6	5746142	DOUBLE THREADED ROD M12 x 1.75 x 274	1	D
7	5550055	FTG NPL -02 STM x -02 NPT	1	-
8	5716192	QUICKJACK POLYURETHANE WHEEL	2	E
9	5545026	WASHER M6 x Ø12 SL	2	-
10	5535357	NUT M6 x 1.0 NL	2	-
11	5530027	HHB M6 x 1.0 x 35	2	-

DO NOT SCALE DRAWING

	NAME	DATE
DRAWN	TM	05/28/2020
CHECKED	OR	10/30/2020

DIMENSIONS ARE IN MM

THIRD ANGLE PROJECTION

PROPRIETARY AND CONFIDENTIAL
THE INFORMATION CONTAINED IN THIS DRAWING IS THE SOLE PROPERTY OF BENDPAK INC. ANY REPRODUCTION IN PART OR AS A WHOLE WITHOUT THE WRITTEN PERMISSION OF BENDPAK INC. IS PROHIBITED.

BendPak.
1645 LEMONWOOD DR.
SANTA PAULA, CA 93060

TITLE:		
6000ELX FRAME ASSEMBLY		
SIZE	DWG. NO.	REV
A	5215937	B
SCALE: 1:12		SHEET 1 OF 2

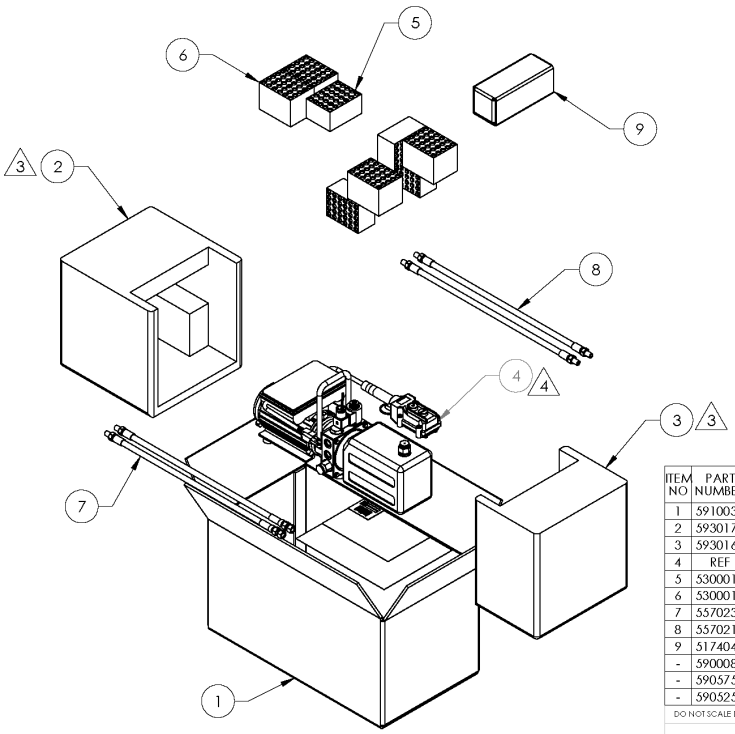

ITEM NO	PART NUMBER	DESCRIPTION	QTY	REV
1	5910038	QUICKJACK SLX/TL/ELX PRINTED BOX 3 ENG-FRE	1	A
2	5930171	QUICKJACK POWER UNIT BOX STYROFOAM PACKAGING, MOTOR	1	--
3	5930169	QUICKJACK POWER UNIT BOX STYROFOAM PACKAGING, TANK	1	--
4	REF	QUICKJACK POWER UNIT AC-110	1	--
5	5300014	55mm DIMPLED RUBBER PAD	4	A
6	5300016	75mm DIMPLED RUBBER PAD	4	A
7	5570233	HOSE ASSEMBLY Ø6.4 x 1005mm	2	B
8	5570216	HOSE ASSEMBLY Ø6.4 x 3734mm DS MALE	2	B
9	5174043	QUICKJACK PARTS BAG	1	B
-	5900088	DO NOT RETURN SHEET	1	-
-	5905756	DO NOT RETURN LABEL	1	-
-	5905250	QUICKJACK BOX 3 UPC-LOT NUMBER PACKAGING LABEL	1	-

DO NOT SCALE DRAWING

	NAME	DATE
DRAWN	CA	12/21/2020
CHECKED		

DIMENSIONS ARE IN MM

THIRD ANGLE PROJECTION

BendPak
1645 LEMONWOOD DR.
SANTA PAULA, CA 93060

TITLE: QUICKJACK SLX/TL/TLX/ELX BOX 3 OF 3 EN-FR: 110V AC

SIZE A | DWG. NO. 5174064 | REV C

SCALE: 1:10 | SHEET 1 OF 1

PROPRIETARY AND CONFIDENTIAL
THE INFORMATION CONTAINED IN THIS DRAWING IS THE SOLE PROPERTY OF BENDPAK INC. ANY REPRODUCTION IN PART OR AS A WHOLE WITHOUT THE WRITTEN PERMISSION OF BENDPAK INC. IS PROHIBITED.

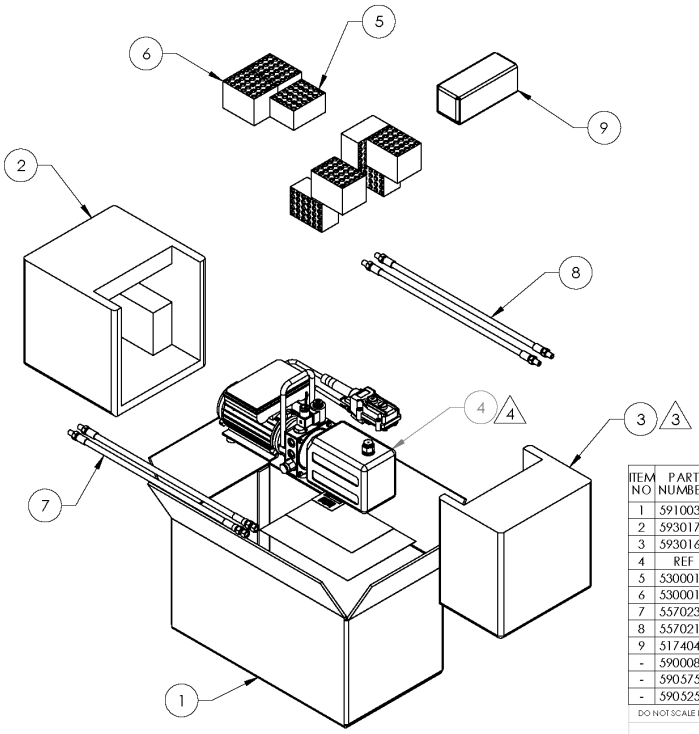

ITEM NO	PART NUMBER	DESCRIPTION	QTY	REV
1	5910038	QUICKJACK SLX/TL/ELX PRINTED BOX 3 ENG-FRE	1	A
2	5930171	QUICKJACK POWER UNIT BOX STYROFOAM PACKAGING, MOTOR	1	--
3	5930169	QUICKJACK POWER UNIT BOX STYROFOAM PACKAGING, TANK	1	--
4	REF	QUICKJACK POWER UINT 208-240V AC	1	--
5	5300014	55mm DIMPLED RUBBER PAD	4	A
6	5300016	75mm DIMPLED RUBBER PAD	4	A
7	5570233	HOSE ASSEMBLY Ø6.4 x 1005mm	2	B
8	5570216	HOSE ASSEMBLY Ø6.4 x 3734mm DS MALE	2	B
9	5174043	QUICKJACK PARTS BAG	1	B
-	5900088	DO NOT RETURN SHEET	1	-
-	5905756	DO NOT RETURN LABEL	1	-
-	5905250	QUICKJACK BOX 3 UPC-LOT NUMBER PACKAGING LABEL	1	-

DO NOT SCALE DRAWING

	NAME	DATE
DRAWN	CA	12/21/2020
CHECKED		

DIMENSIONS ARE IN MM

THIRD ANGLE PROJECTION

BendPak
1645 LEMONWOOD DR.
SANTA PAULA, CA 93060

TITLE: QUICKJACK SLX/TL/TLX/ELX BOX 3 OF 3 EN-FR: 220V AC

SIZE A | DWG. NO. 5174065 | REV C

SCALE: 1:10 | SHEET 1 OF 1

PROPRIETARY AND CONFIDENTIAL
THE INFORMATION CONTAINED IN THIS DRAWING IS THE SOLE PROPERTY OF BENDPAK INC. ANY REPRODUCTION IN PART OR AS A WHOLE WITHOUT THE WRITTEN PERMISSION OF BENDPAK INC. IS PROHIBITED.

Déclaration de conformité

CE Declaration of Conformity

The equipment which accompanies this declaration is in conformity with EU Directives:
2006/42/EC Machinery Directive
2011/65/EU RoHS 2

Manufacturer
BendPak Inc.
1645 E. Lemonwood Drive,
Santa Paula, CA,
United States of America

Authorised Representative in the EU
Flexrep EU OÜ
Contact: Doug Florence – Senior Consultant
Attn: E-Residency Hub
Ahtri tn 12
10151 Tallinn,
Estonia
+372 880 7516 / enquiries@flexrep.eu

A copy of the technical file for this equipment is available from:
The EU address above

Description of Equipment
Quickjack range of dual platform short stroke, moveable, parallelogram vehicle servicing lifts
3500SLX 3500lbs/1588kg capacity
5000TL 5000lbs/2268kg capacity
5000EXT 5000lbs/2268kg capacity
5000TLX 5000lbs/2268kg capacity. Long frame
6000ELX 6000lbs/2722kg capacity. Extra long frame
7000TL 7000lbs/3175kg capacity
7000TLX 7000lbs/3175kg capacity. Long frame

Hydraulic powerpacks drawing reference
5585360 (230VAC)
5585760 (230VAC)
5585739 (12VDC)

A sample of this machinery has been presented to Notified Body number 1105
CCQS Certification Services Ltd. Block B, The Crescent Building, Northwood, Santry, Dublin, D09 C6X8
Who have issued an EU type-examination certificate Number CE-MI-20210618-01-16-5A dated September 2022
The equipment in respect of which this declaration is made conforms to the example to which that certificate relates, and that certificate remains valid.
This declaration of conformity is issued under the sole responsibility of the manufacturer.

The following harmonised standards have been used:
EN ISO 12100:2010 Safety of machinery - Risk assessment
EN 1493:2010 Vehicle lifts
EN IEC 63000:2018 RoHS Documentation

Authorised signatory of Manufacturer

Signature:
Position in company: President & CEO
Date signed: March 20, 2023

Name of signatory: Jeffery S. Kritzer
Place signed: Santa Paula, CA, USA

UKCA Declaration of Conformity

The equipment which accompanies this declaration is in conformity with UK Regulations
Supply of Machinery (Safety) Regulations (SI 2008 No 1597), as amended
Restriction of the Use of Certain Hazardous Substances in Electrical and Electronic Equipment Regulations 2012 (SI 2012/3032) as amended.

Manufacturer
BendPak Inc.
1645 E. Lemonwood Drive,
Santa Paula, CA,
United States of America

A copy of the technical file for this equipment is available from:
The above address

Authorised Representative in the UK
Flex Rep UK Ltd.
Kemp House
160 City Road
London EC1V 2NX
United Kingdom
equiries@flexrep.eu

Description of Equipment
3500SLX 1588 kg (3500 lb) capacity serial numbers XXXXX-00001-00000 to 99999-99999-99999
5000TL 2268 kg (5000 lb) capacity serial numbers XXXXX-00001-00000 to 99999-99999-99999
7000TL 3175 kg (7000 lb) capacity serial numbers XXXXX-00001-00000 to 99999-99999-99999
5000TLX: 2268 kg (5000 lb) capacity serial numbers XXXXX-00001-00000 to 99999-99999-99999
7000TLX: 3175 kg (7000 lb.) capacity serial numbers XXXXX-00001-00000 to 99999-99999-99999
6000ELX: 2721 kg (6000 lb) capacity serial numbers XXXXX-00001-00000 to 99999-99999-99999
Hydraulic powerpacks drawing reference
5585360 (230VAC)
5585760 (230VAC)
5585739 (12VDC)

A sample of this machinery has been presented to Approved Body number 1105.
CCQS UK Ltd.25 Wilton Rd, Pimlico, London, SW1V 1LW, United Kingdom
Who have issued a type-examination certificate
Number CA-MU-20220228-02-01-5A dated September 2022
The equipment in respect of which this declaration is made conforms to the example to which that certificate relates, and that certificate remains valid.

The following designated standards have been used
EN ISO 12100:2010 Safety of machinery - Risk assessment
EN 1493:2010 Vehicle lifts
EN IEC 63000:2018 RoHS Documentation

Authorised signatory of manufacturer

Signature: 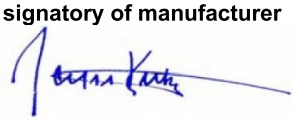

Name of signatory: Jeffery S. Kritzer

Position in company: President & CEO

Place signed: Santa Paula, CA, USA

Date signed: March 20, 2023

Journal d'entretien

Journal d'entretien

Magasin de l’Institut de levage automobile (ALI)

Vous avez probablement consulté le **annuaire des ascenseurs certifiés d'ALI** (www.autolift.org/ali-directory-of-certified-lifts/) avant d'effectuer votre dernier achat d'ascenseur, mais saviez-vous que l'**ALI Store** (**www.autolift.org/ali-store/**) propose une grande variété de formations et de formations professionnelles, faciles à utiliser et à des prix raisonnables ? des matériaux de sécurité qui feront de votre garage un lieu de travail plus sûr ?

Le magasin ALI est votre source de confiance en matière de sécurité au travail !

Lifting It Right Online Certificate Course. Make *sure* you and your people are lifting vehicles the right way.

ALI Lift Inspector Certification Program Registration. Become a ALI Certified Lift Inspector.

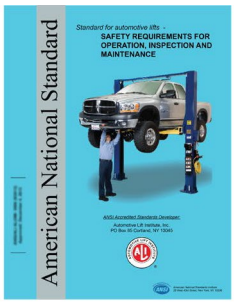

ANSI/ALI ALOIM Standard for Automotive Lifts. Safety Requirements for Operation, Inspection, and Maintenance.

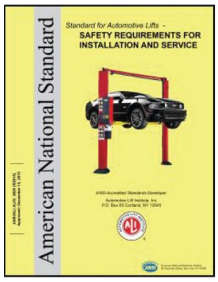

ANSI/ALI ALIS Standard. Safety Requirements for Installation and Service.

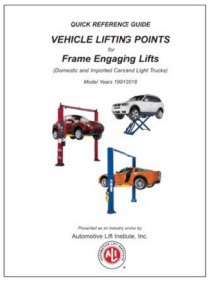

Guide to Identifying Vehicle Lifting Points for Frame-Engaging Lifts. Don’t eyeball your lifting points, ***know*** where they are.

Lift Operator Safety Materials. Five safety documents in a single package.

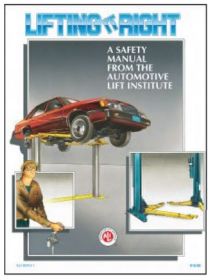

Lifting It Right. A hardcopy version of the *Lifting It Right* safety manual from the Automotive Lift Institute.

Uniform Warning Labels and Placards for 2-Posts. Labels in Mandarin, French Canadian, and Spanish are also available.

Safety Tips Card. Reminds your people of 13 key safety tips to follow daily.

Visitez-nous dès aujourd'hui et obtenez la formation et le matériel dont vous avez besoin pour travailler en toute sécurité: **http://www.autolift.org/ali-store/**

QUICKJACK™

250 Dove Court
Santa Paula, CA 93060 USA
quickjack.com

© 2023 by QuickJack, LLC, a subsidiary of BendPak Inc. All rights reserved.